Instrukcja montażu

Brick Premium Square Sandbox with Wide Seating Edge - GridGarden

SPIS CZĘŚCI

nr	wymiar (mm)	rysunek	otwory	szt.
4	60 x 60 x 300		5× Ø12	**2**
3	60 x 120 x 480		8× Ø12	**2**
2	60 x 120 x 600		10× Ø12	**6**
2	60 x 60 x 600		10× Ø12	**2**
1	60 x 60 x 1200		20× Ø12	**1**
	60 x 120 x 1200		4× Ø12	**2**
	Łączniki	●		**26**

Razem 15 części + 26 kołków.

Numeracja części według długości (najdłuższa = 1).

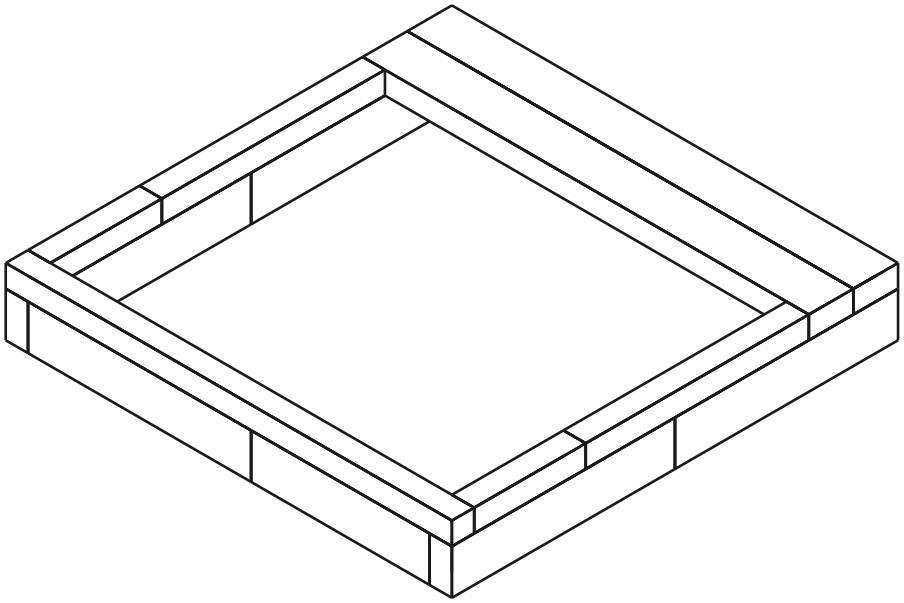

15	**2**	**26**
CZĘŚCI	WARSTWY	KOŁKI

Warstwa 1 / 2

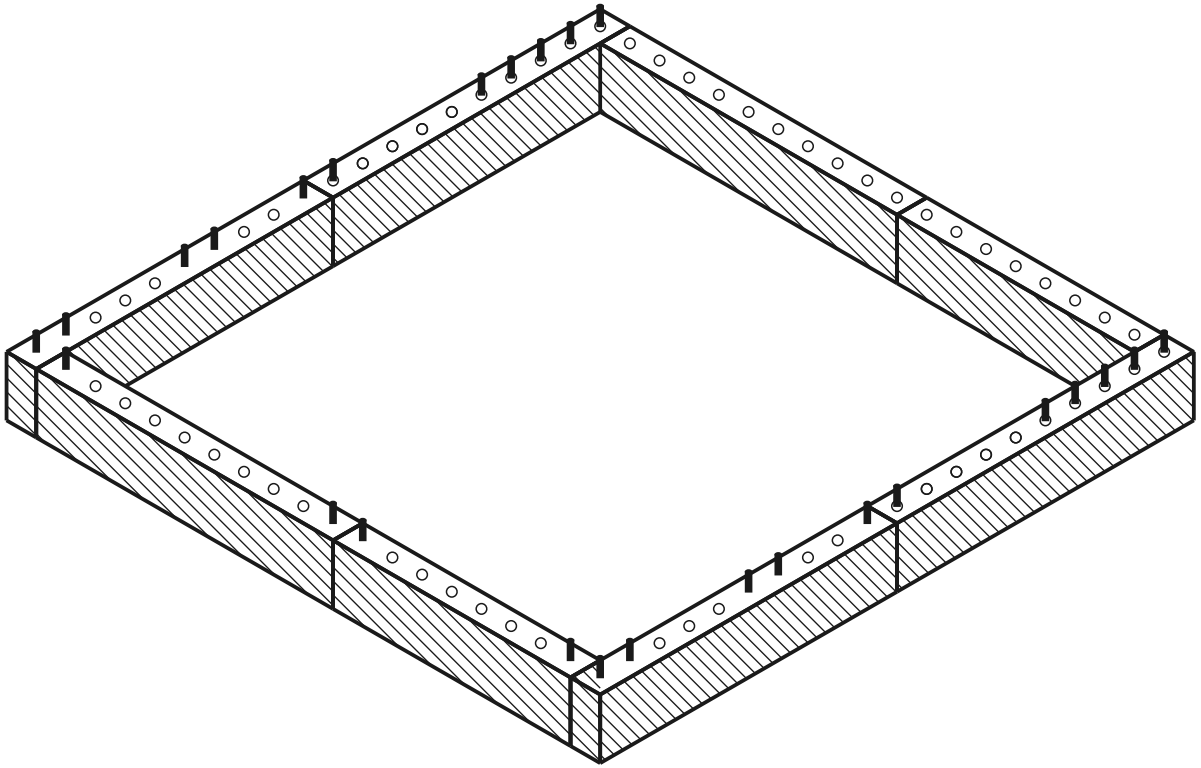

bieżąca warstwa zbudowane kołek otwór

WIDOK Z GÓRY - KTÓRA CZĘŚĆ GDZIE

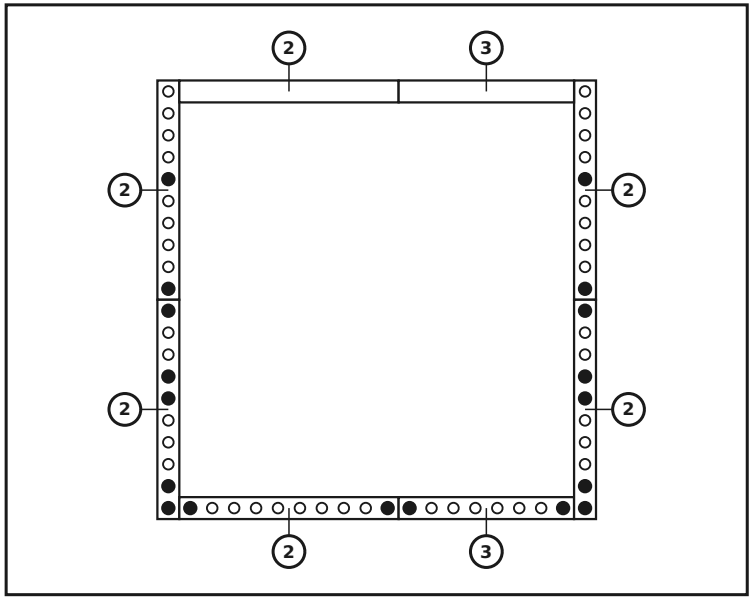

CZĘŚCI W TEJ WARSTWIE

nr	wymiar (mm)	rysunek	otwory	szt.
3	60 x 120 x 480		8× Ø12	**2**
2	60 x 120 x 600		10× Ø12	**6**
	Łączniki			**18**

Warstwa 2 / 2 (górna pokrywa)

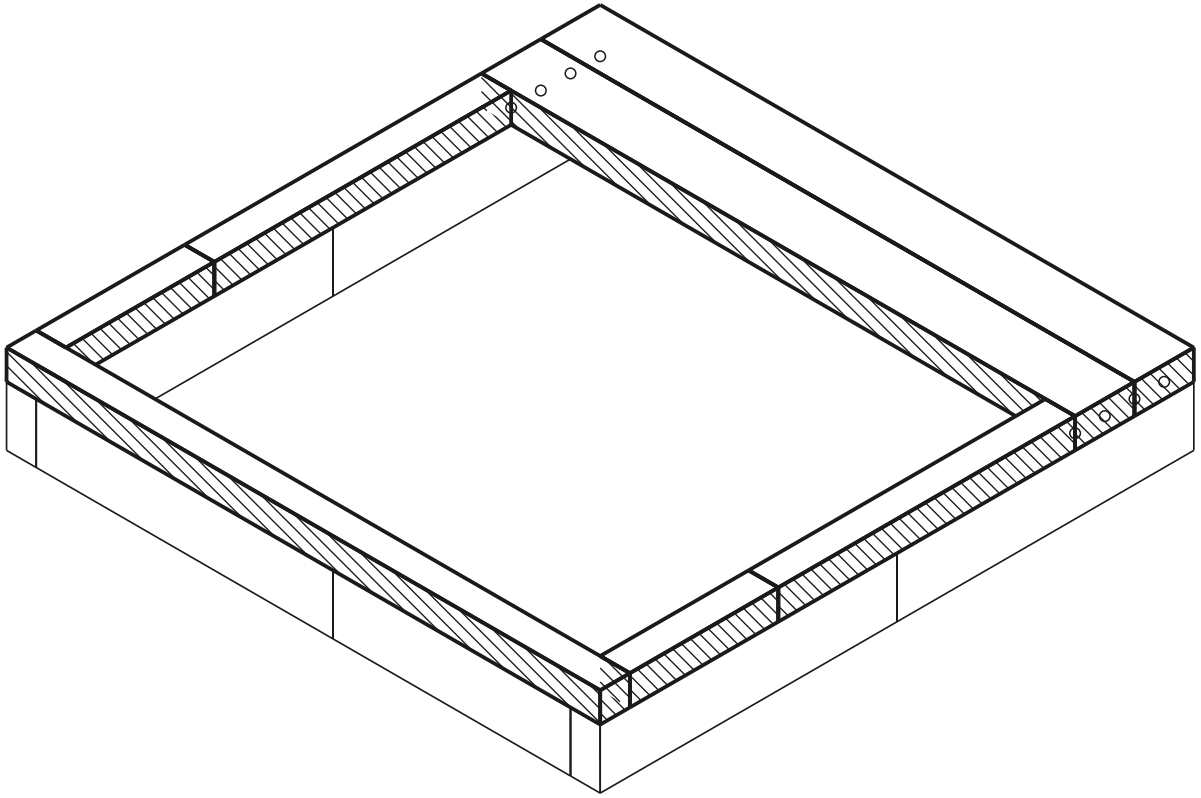

bieżąca warstwa zbudowane kołek otwór

WIDOK Z GÓRY - KTÓRA CZĘŚĆ GDZIE

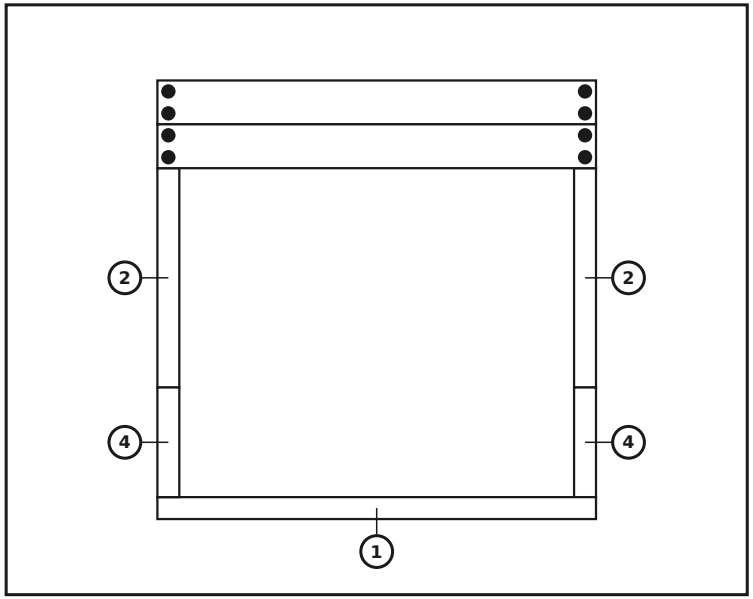

CZĘŚCI W TEJ WARSTWIE

nr	wymiar (mm)	rysunek	otwory	szt.
4	60 x 60 x 300		5× Ø12	2
2	60 x 60 x 600		10× Ø12	2
1	60 x 60 x 1200		20× Ø12	1
	Łączniki	●		0

Montaż deski siedziska

wymiar (mm)	rysunek	otwory	szt.
60 x 120 x 1200		4× Ø12	2
Łączniki	●		8

Gotowy model

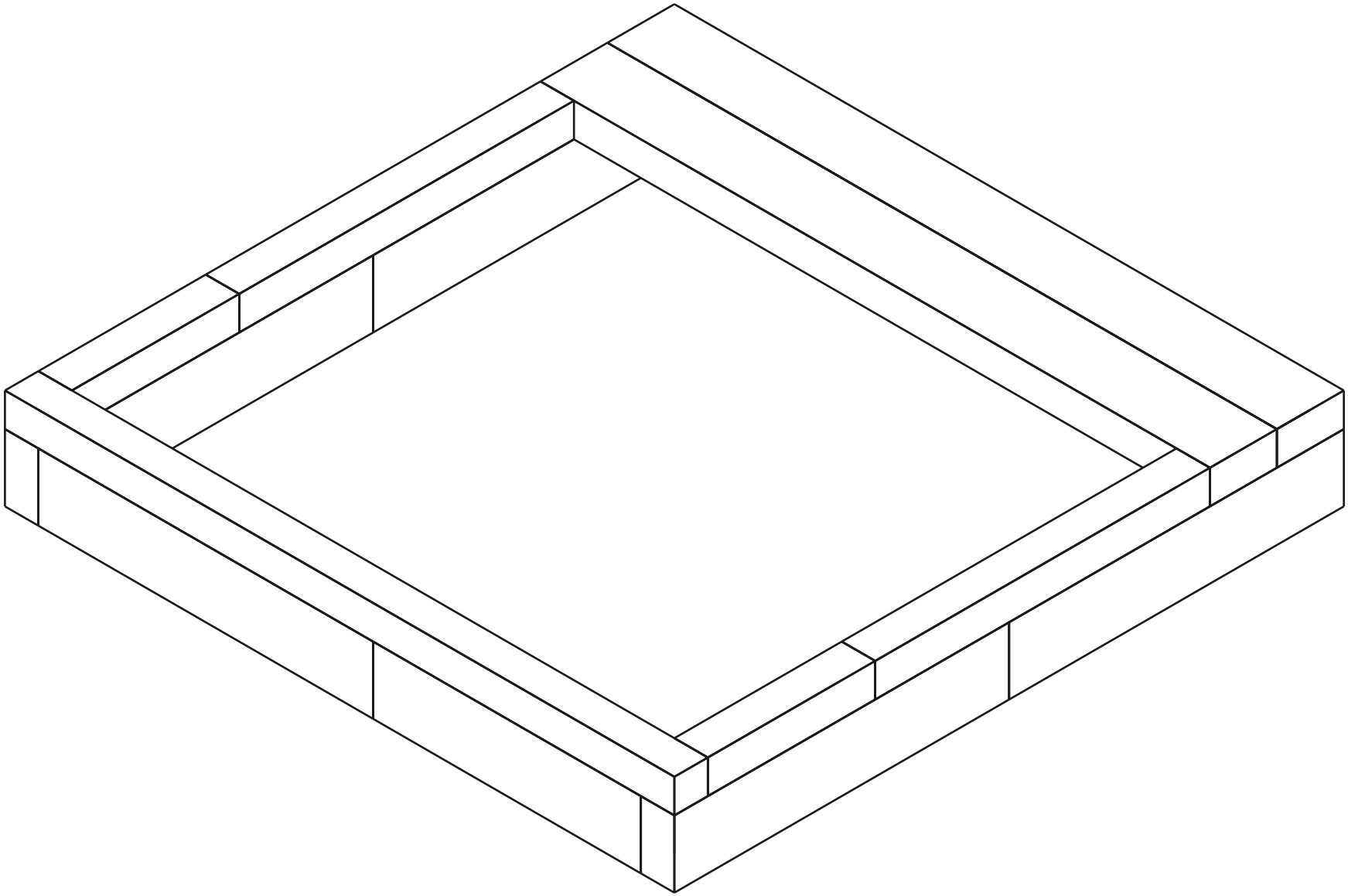

Zestawienie materiałów (BOM)

Część	Rola	Szt.
60×120×600 mm (BOTTOM)	dół	6
60×120×480 mm (BOTTOM)	dół	2
60×60×1200 mm (TOP)	góra	1
60×60×600 mm (TOP)	góra	2
60×60×300 mm (TOP)	góra	2
Deska siedziska 1200mm	siedzisko	2
Connector (12×70 mm pin)	-	26

Razem: 15 części