Montážny návod

Masívna záhradná lavička s plnými bokmi Brick Premium - GridGarden

SÚPIS DIELOV

č.	rozmer (mm)	nákres	diery	ks
③	60 x 120 x 420		7× Ø12	**4**
②	60 x 120 x 480		8× Ø12	**3**
①	60 x 120 x 600		10× Ø12	**5**
	60 x 120 x 1200	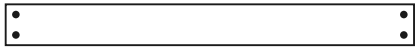	4× Ø12	**4**
	Konektory	●		**38**

Spolu 16 dielcov + 38 kolíkov.
Číslovanie dielov podľa dĺžky (najdlhší = 1).

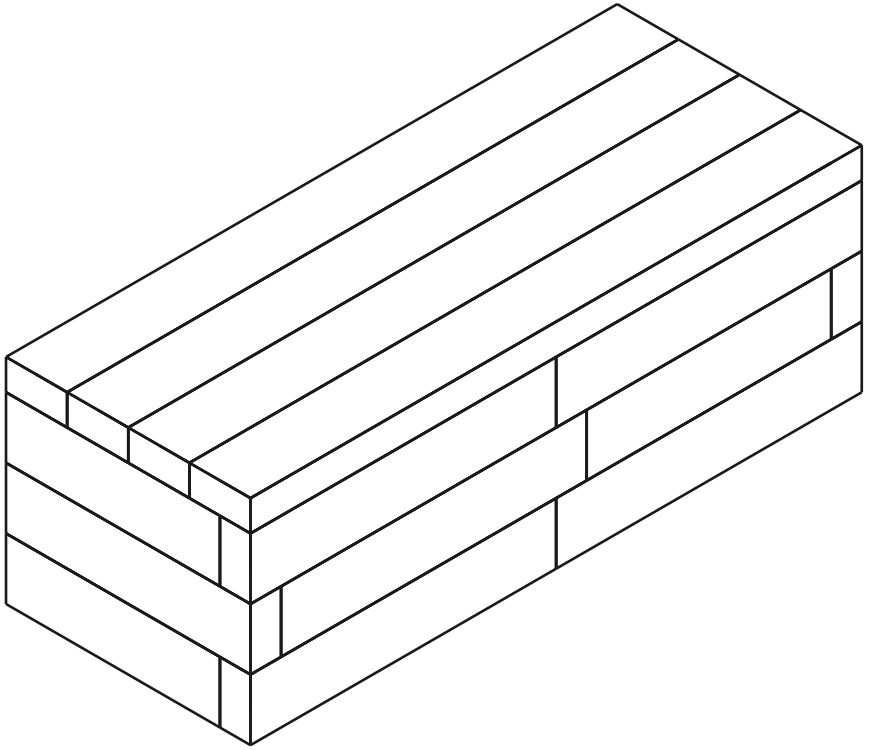

16	**4**	**38**
DIELOV	VRSTIEV	KOLÍKY

Vrstva 1 / 4

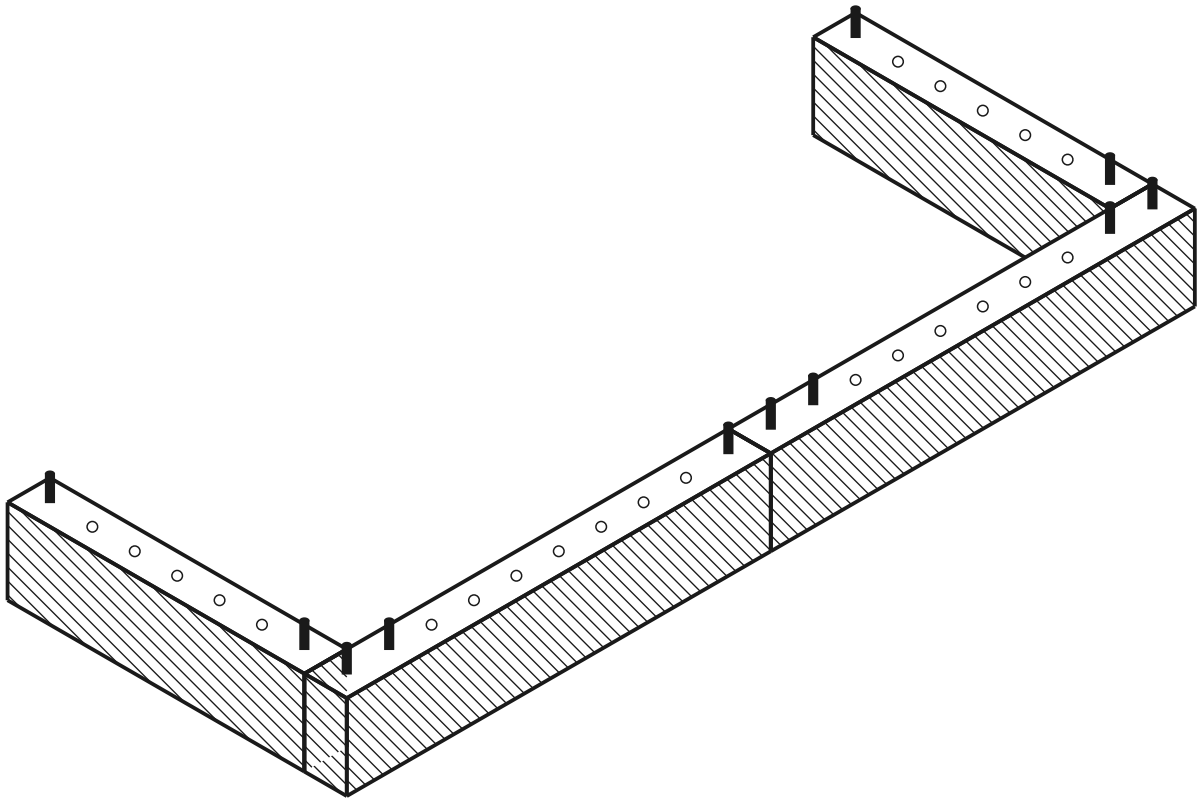

aktuálna vrstva postavené kolík diera

POHĽAD ZHORA - KTORÝ DIEL KAM

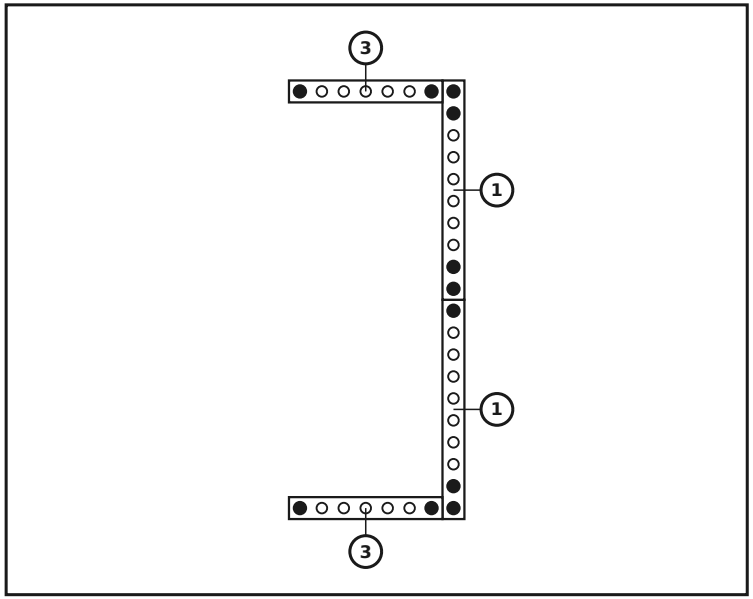

DIELY V TEJTO VRSTVE

č.	rozmer (mm)	nákres	diery	ks
3	60 x 120 x 420		7× Ø12	**2**
1	60 x 120 x 600		10× Ø12	**2**
	Konektory			**11**

Vrstva 2 / 4

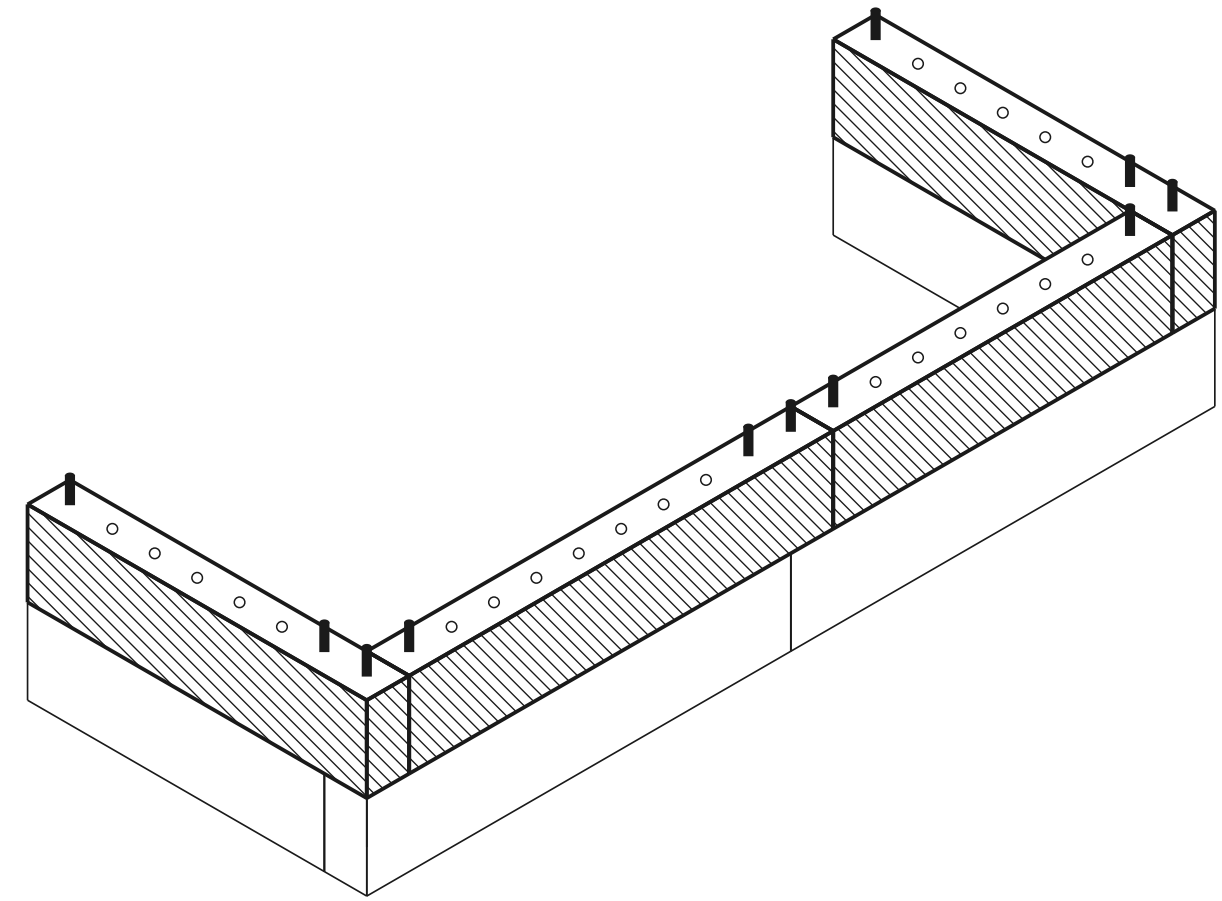

aktuálna vrstva postavené kolík diera

POHĽAD ZHORA - KTORÝ DIEL KAM

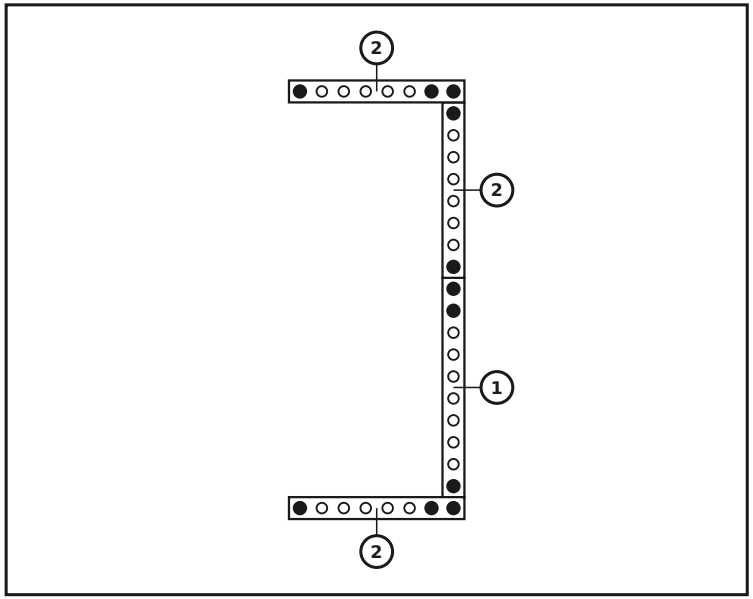

DIELY V TEJTO VRSTVE

č.	rozmer (mm)	nákres	diery	ks
2	60 x 120 x 480		8× Ø12	**3**
1	60 x 120 x 600		10× Ø12	**1**
	Konektory			**11**

Vrstva 3 / 4

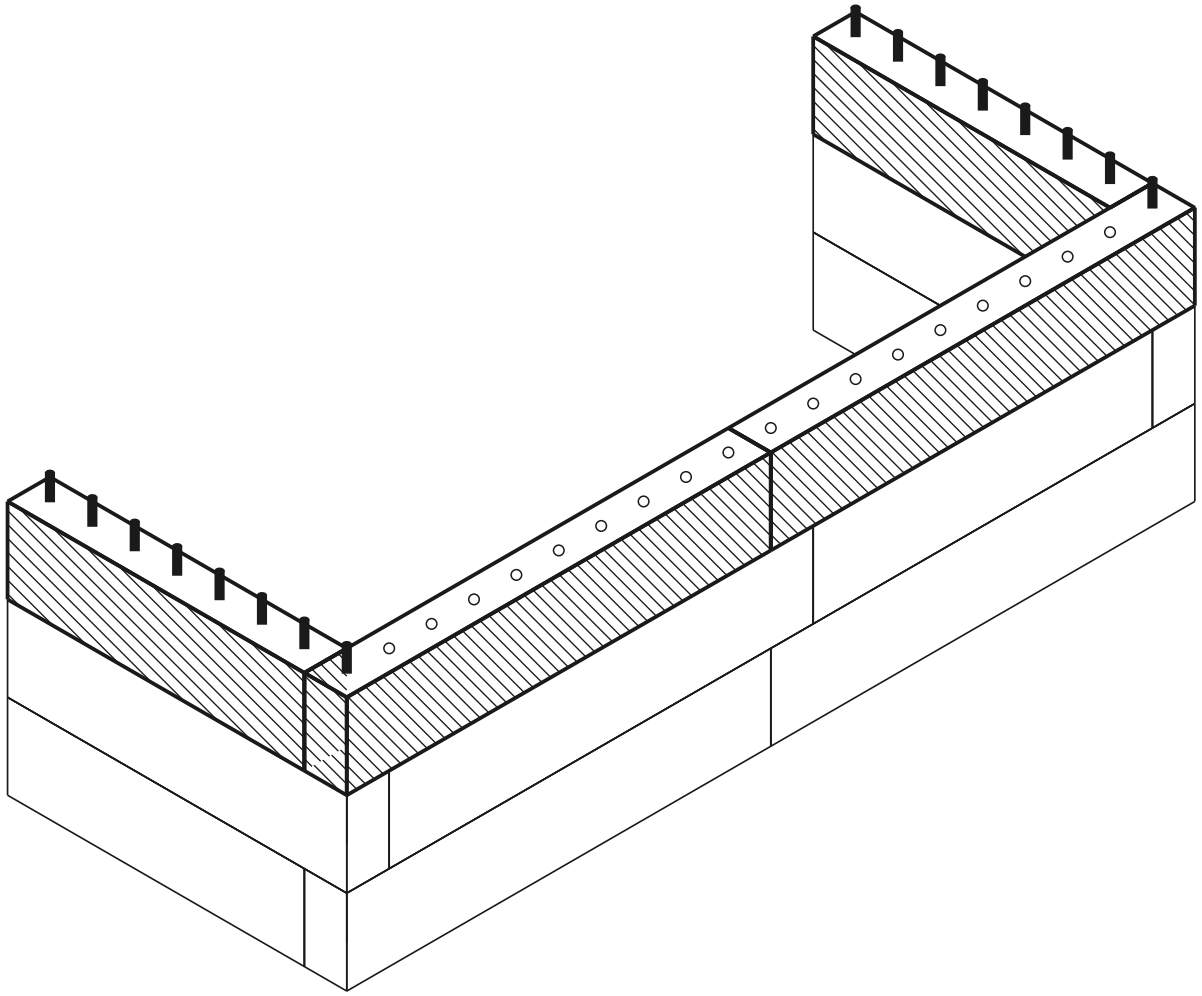

aktuálna vrstva postavené kolík diera

POHĽAD ZHORA - KTORÝ DIEL KAM

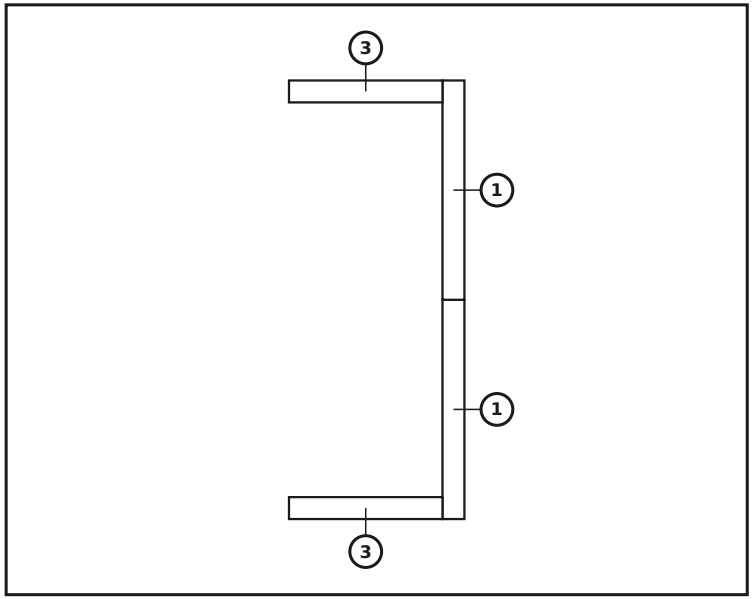

DIELY V TEJTO VRSTVE

č.	rozmer (mm)	nákres	diery	ks
3	60 x 120 x 420		7× Ø12	**2**
1	60 x 120 x 600		10× Ø12	**2**
	Konektory			**0**

Vrstva 4 / 4 — Osadenie sedacej dosky

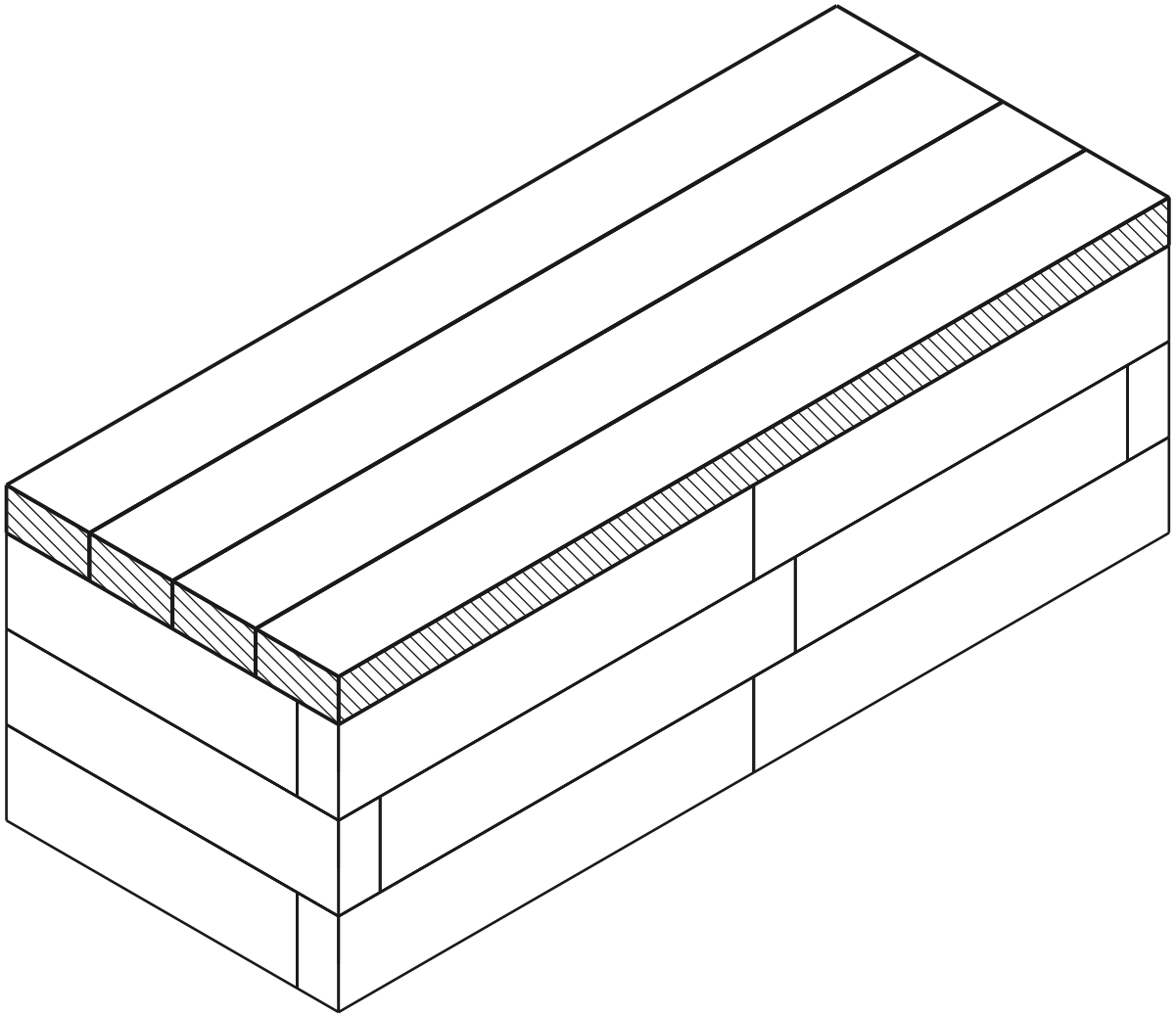

aktuálna vrstva postavené kolík diera

POHĽAD ZHORA - KTORÝ DIEL KAM

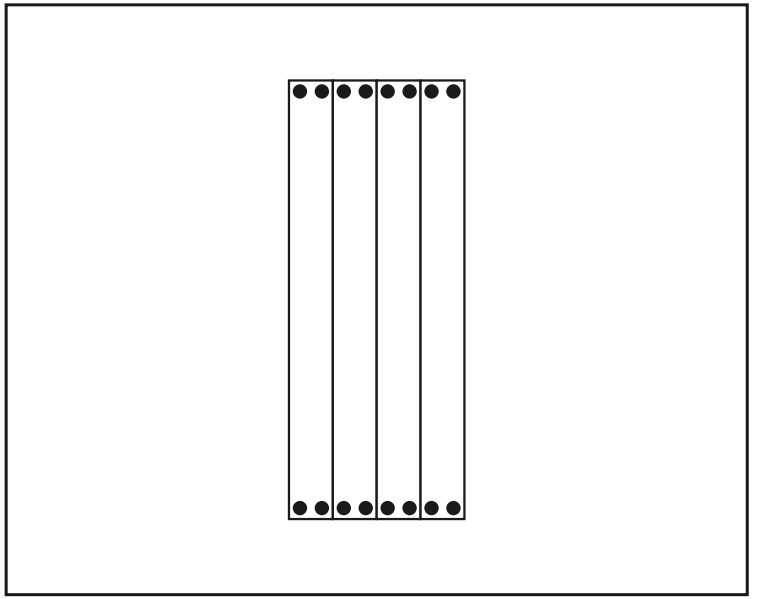

DIELY V TEJTO VRSTVE

rozmer (mm)	nákres	diery	ks
60 x 120 x 1200		4× Ø12	**4**
Konektory	●		**16**

Kolíky natlčte do vrchnej vrstvy steny, sedaciu dosku osaďte zhora na ne.

Hotový model

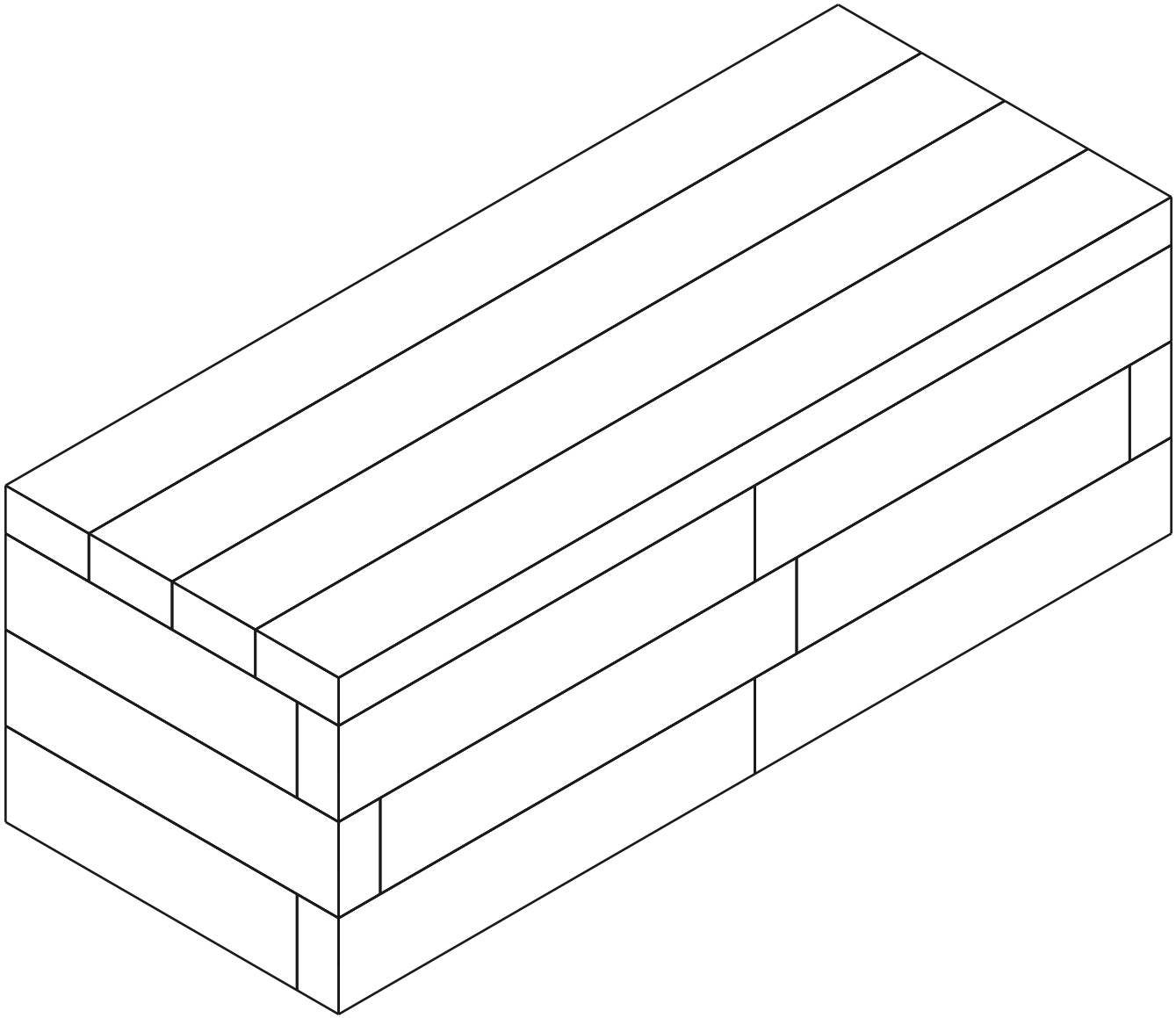

Rozpis materiálu (BOM)

Dielec	Rola	Ks
60×120×600 mm (BOTTOM)	spodok	2
60×120×420 mm (BOTTOM)	spodok	2
60×120×600 mm	stred	3
60×120×480 mm	stred	3
60×120×420 mm	stred	2
Sedacia doska 1200mm	sedák	4
Connector (12×70 mm pin)	-	38

Spolu: 16 dielcov