Ghid de montaj

Brick Premium Solid Garden Bench with Closed Sides - GridGarden

LISTĂ DE PIESE

nr.	dim. (mm)	desen	găuri	buc
3	60 x 120 x 420		7× Ø12	**4**
2	60 x 120 x 480		8× Ø12	**3**
1	60 x 120 x 600		10× Ø12	**5**
	60 x 120 x 1200	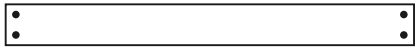	4× Ø12	**4**
	Conectori	●		**38**

În total 16 piese + 38 dibluri.

Numerotarea pieselor după lungime (cea mai lungă = 1).

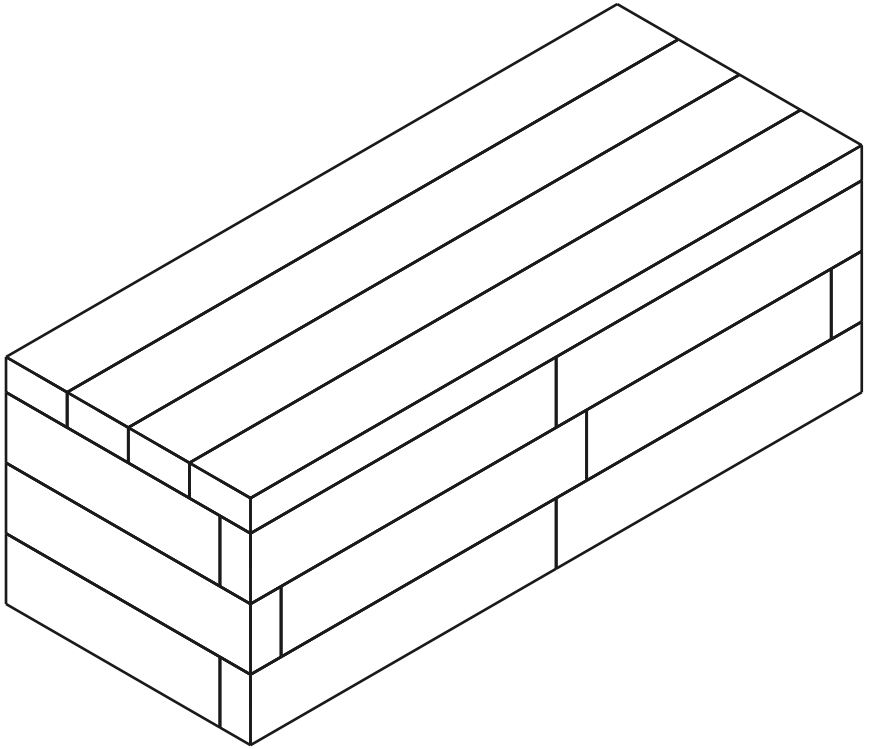

16	**4**	**38**
PIESE	STRATURI	DIBLURI

Stratul 1 / 4

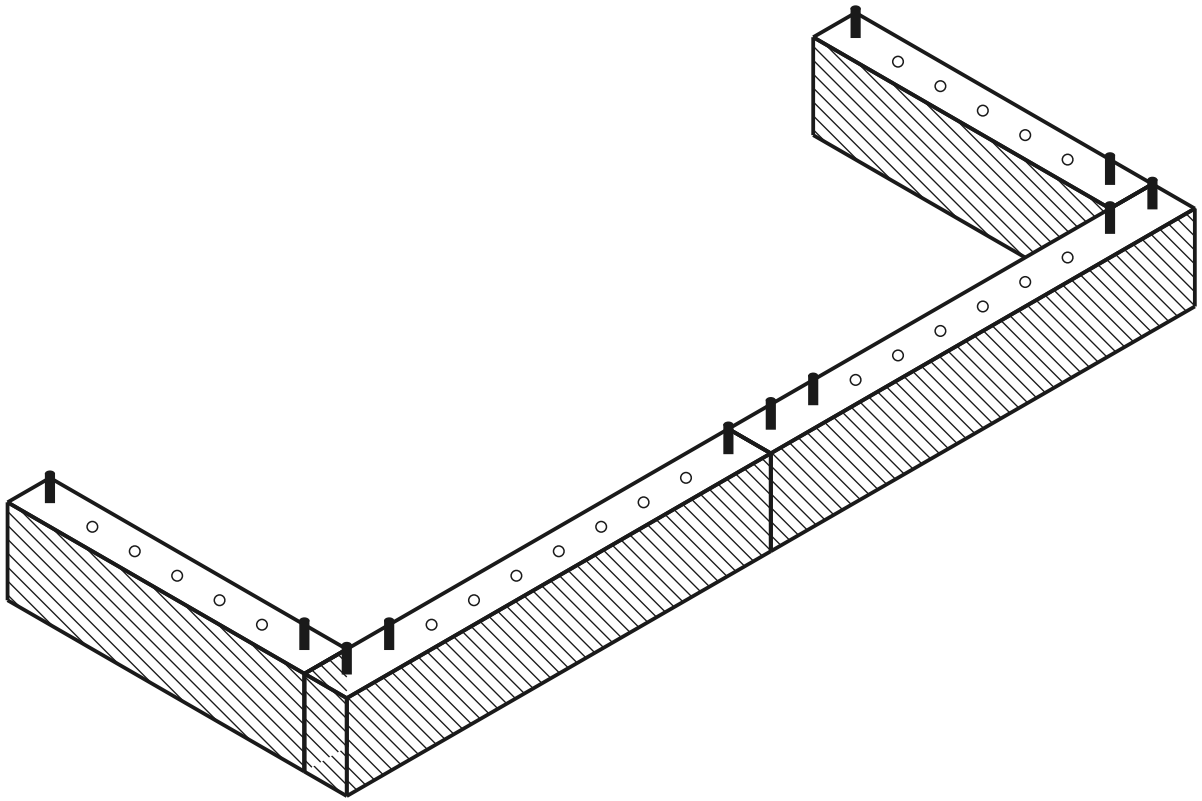

stratul curent montat diblu gaură

VEDERE DE SUS - CARE PIESĂ UNDE

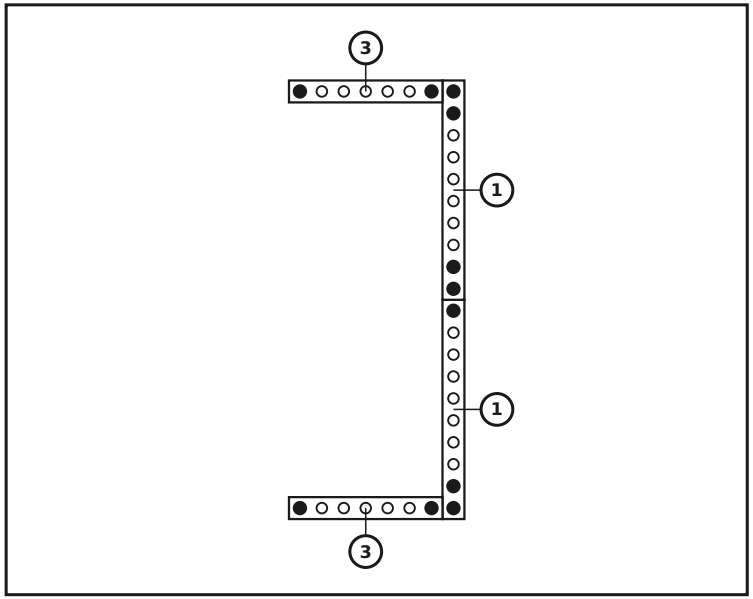

PIESELE DIN ACEST STRAT

nr.	dim. (mm)	desen	găuri	buc
3	60 x 120 x 420		7× Ø12	**2**
1	60 x 120 x 600		10× Ø12	**2**
	Conectori			**11**

Stratul 2 / 4

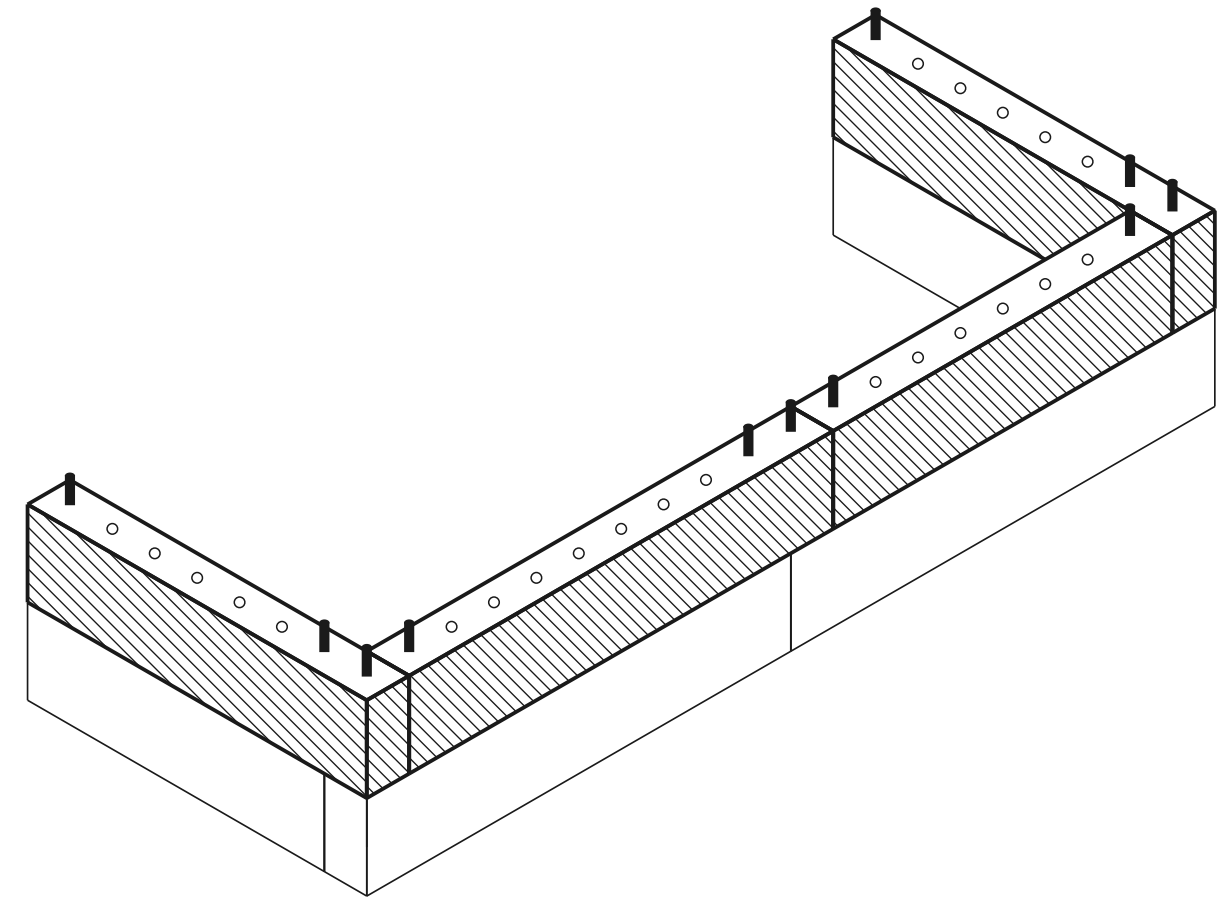

stratul curent montat diblu gaură

VEDERE DE SUS - CARE PIESĂ UNDE

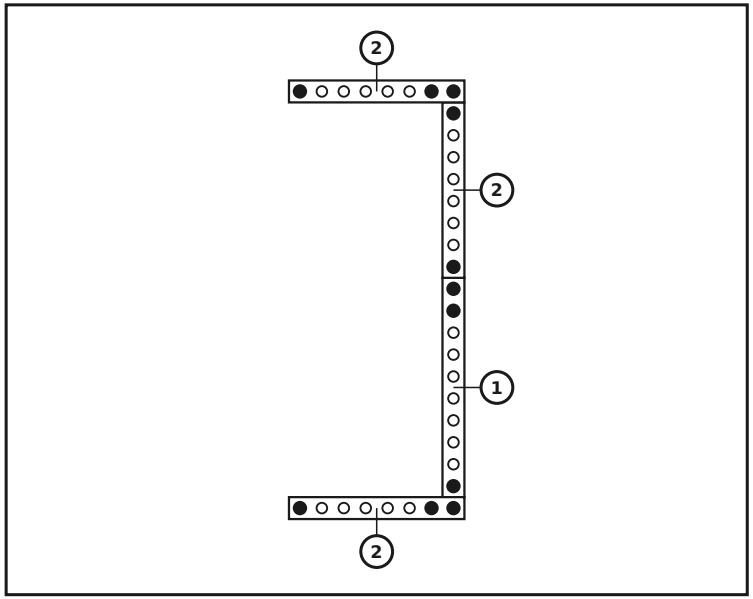

PIESELE DIN ACEST STRAT

nr.	dim. (mm)	desen	găuri	buc
2	60 x 120 x 480		8× Ø12	**3**
1	60 x 120 x 600		10× Ø12	**1**
	Conectori	●		**11**

Stratul 3 / 4

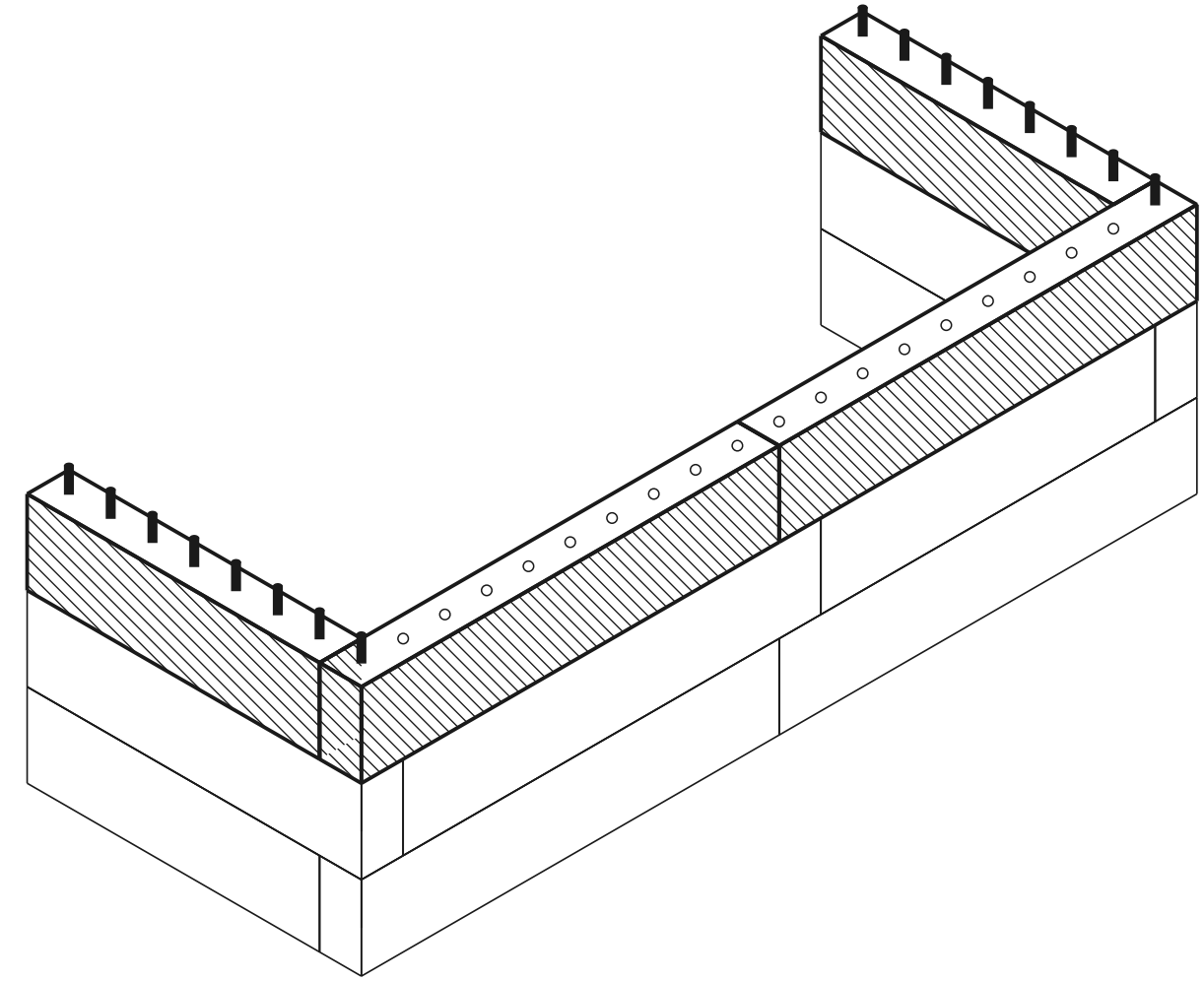

stratul curent montat diblu gaură

VEDERE DE SUS - CARE PIESĂ UNDE

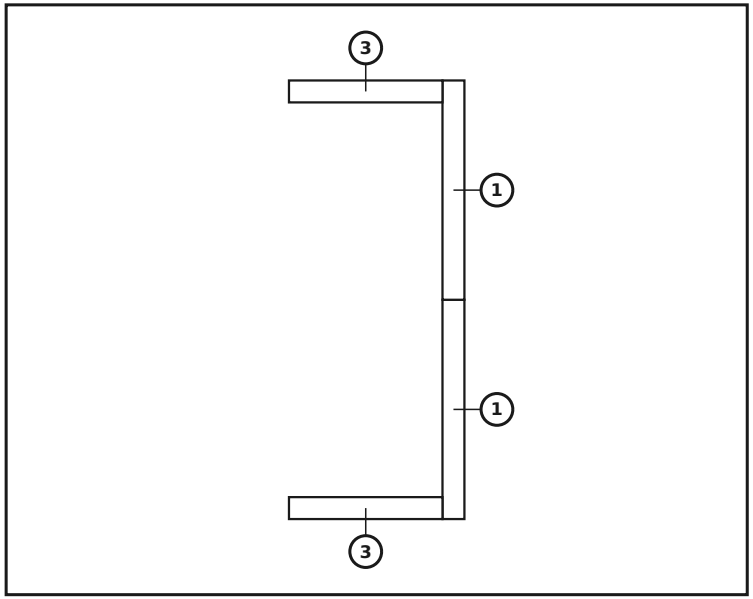

PIESELE DIN ACEST STRAT

nr.	dim. (mm)	desen	găuri	buc
3	60 x 120 x 420		7× Ø12	2
1	60 x 120 x 600		10× Ø12	2
	Conectori			0

Stratul 4 / 4 — Montarea plăcii de șezut

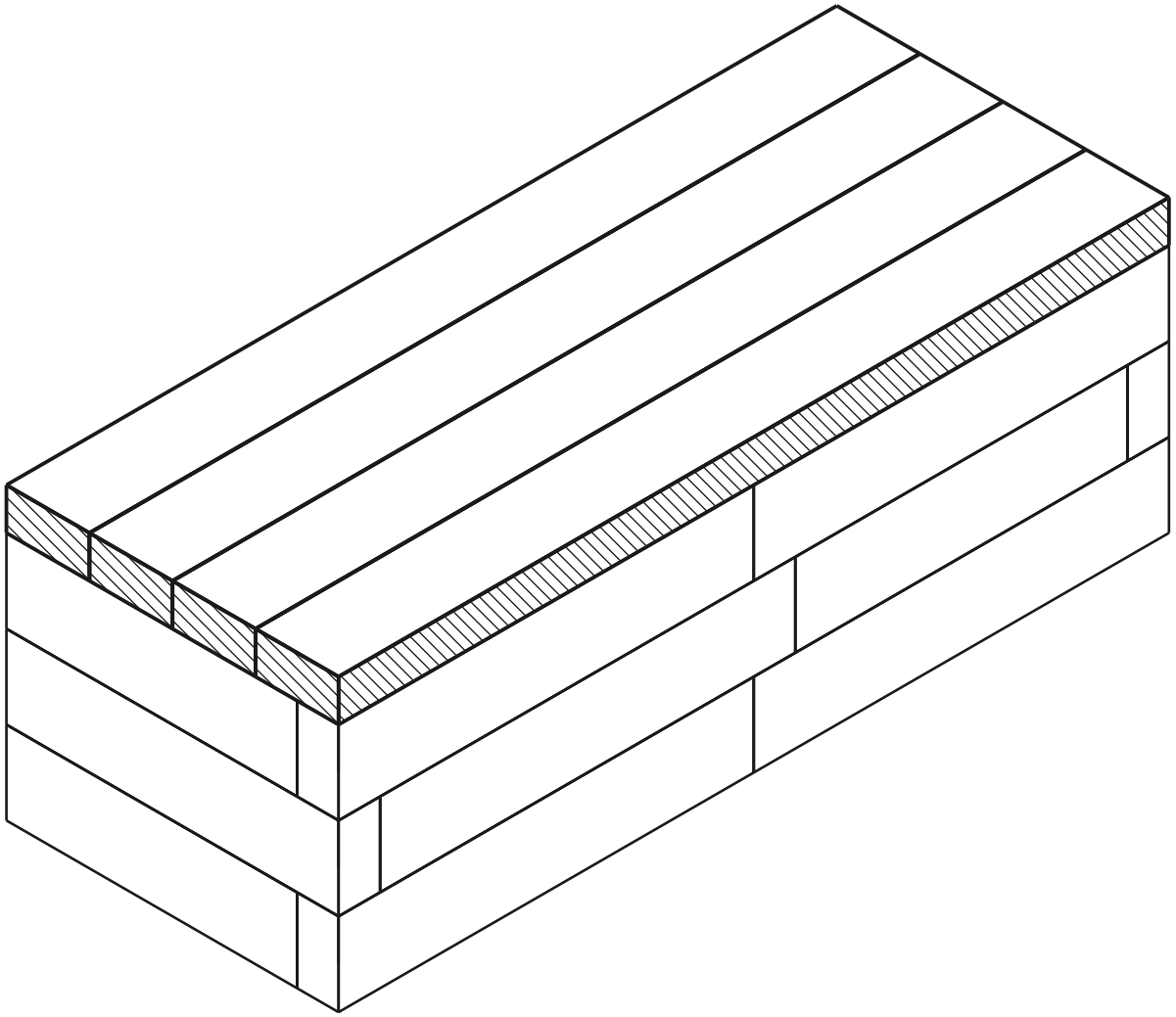

stratul curent montat diblu gaură

VEDERE DE SUS - CARE PIESĂ UNDE

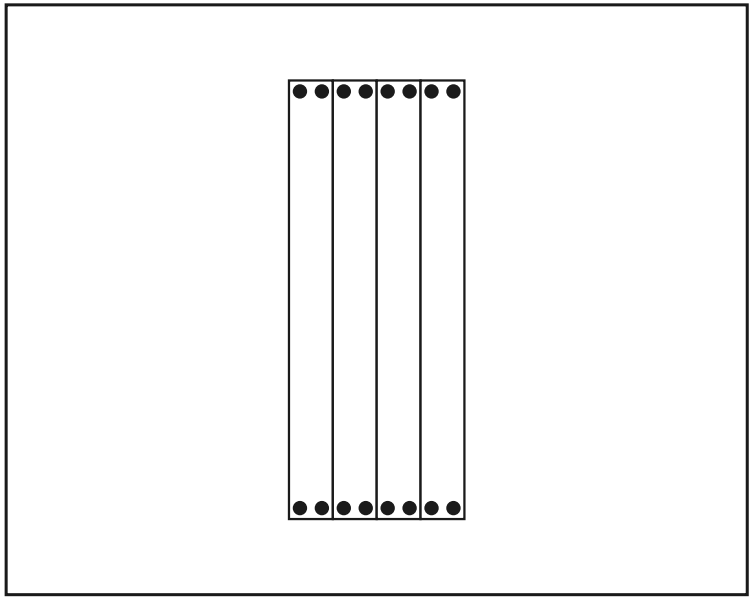

PIESELE DIN ACEST STRAT

dim. (mm)	desen	găuri	buc
60 x 120 x 1200		4× Ø12	**4**
Conectori	●		**16**

Bateți conectorii în rândul superior al peretelui, apoi așezați placa de șezut pe aceștia de sus.

Model finalizat

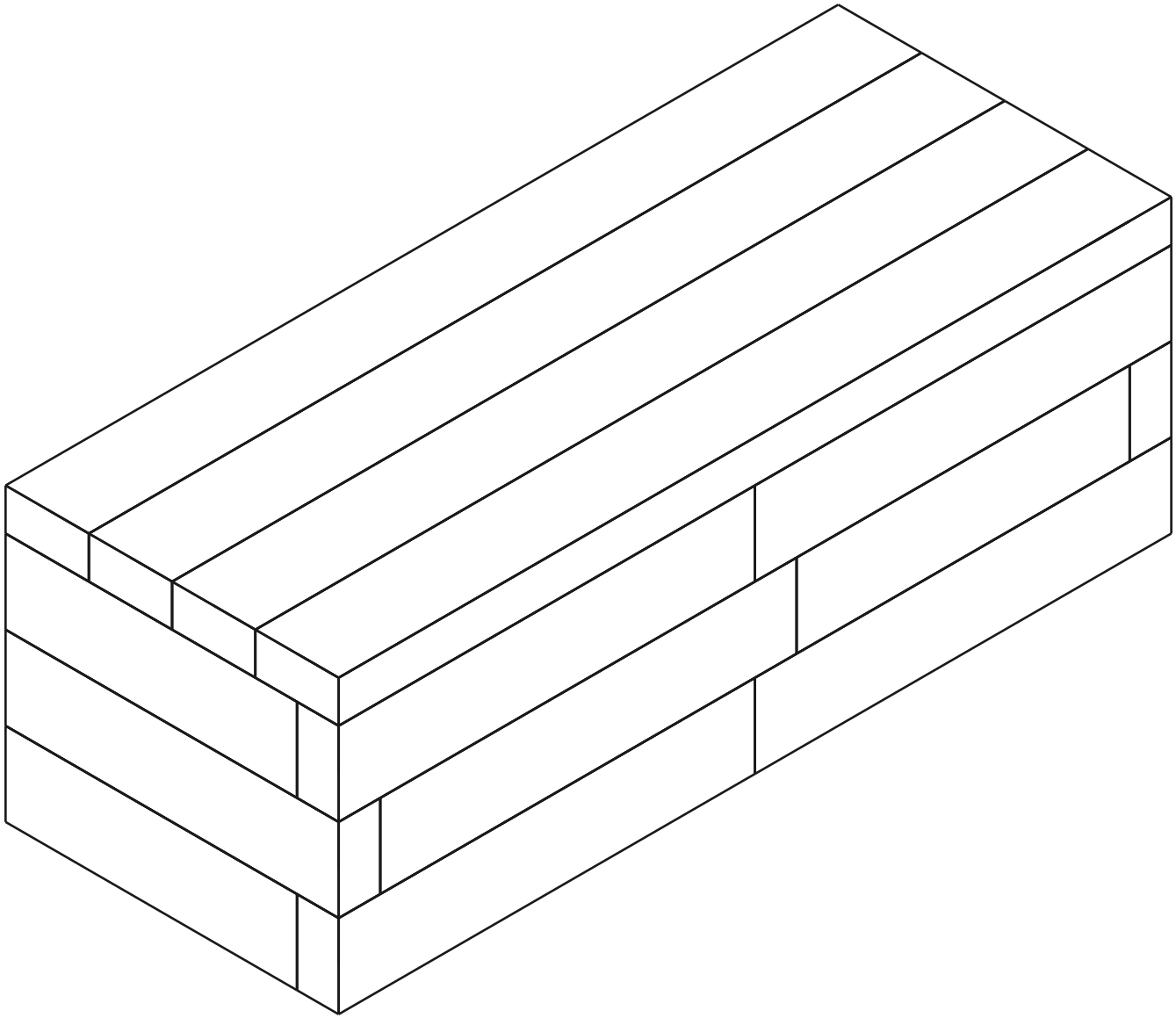

Lista de materiale (BOM)

Piesă	Rol	Buc
60×120×600 mm (BOTTOM)	jos	2
60×120×420 mm (BOTTOM)	jos	2
60×120×600 mm	mijloc	3
60×120×480 mm	mijloc	3
60×120×420 mm	mijloc	2
Placă de șezut 1200mm	șezut	4
Connector (12×70 mm pin)	-	38

Total: 16 piese