Instrukcja montażu

Brick Premium Solid Garden Bench with Closed Sides - GridGarden

SPIS CZĘŚCI

nr	wymiar (mm)	rysunek	otwory	szt.
③	60 x 120 x 420		7× Ø12	**4**
②	60 x 120 x 480		8× Ø12	**3**
①	60 x 120 x 600		10× Ø12	**5**
	60 x 120 x 1200	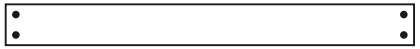	4× Ø12	**4**
	Łączniki	●		**38**

Razem 16 części + 38 kołków.

Numeracja części według długości (najdłuższa = 1).

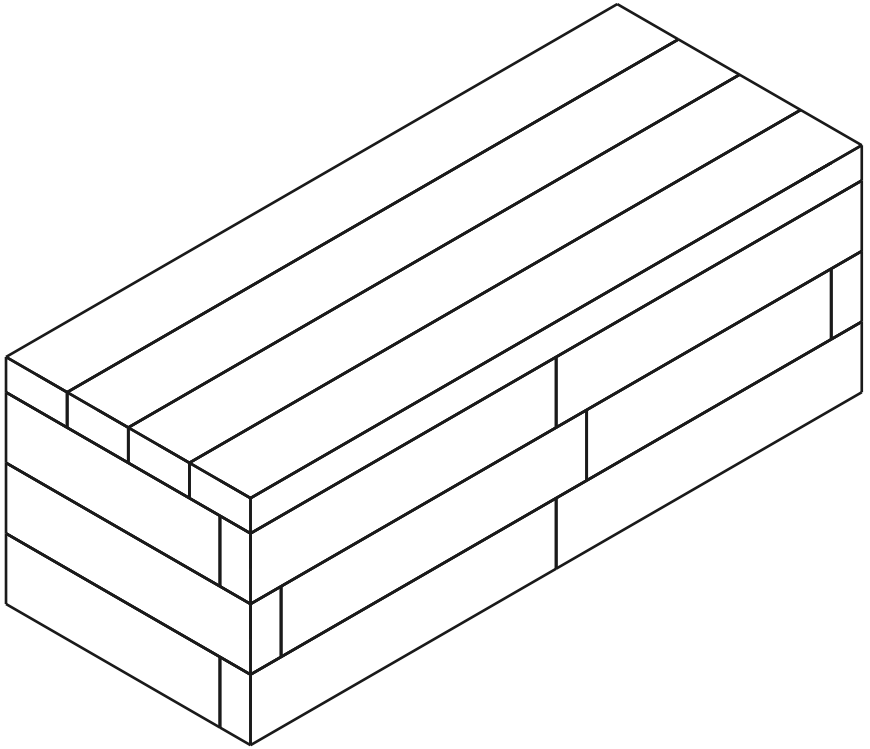

16 CZĘŚCI	**4** WARSTWY	**38** KOŁKI

Warstwa 1 / 4

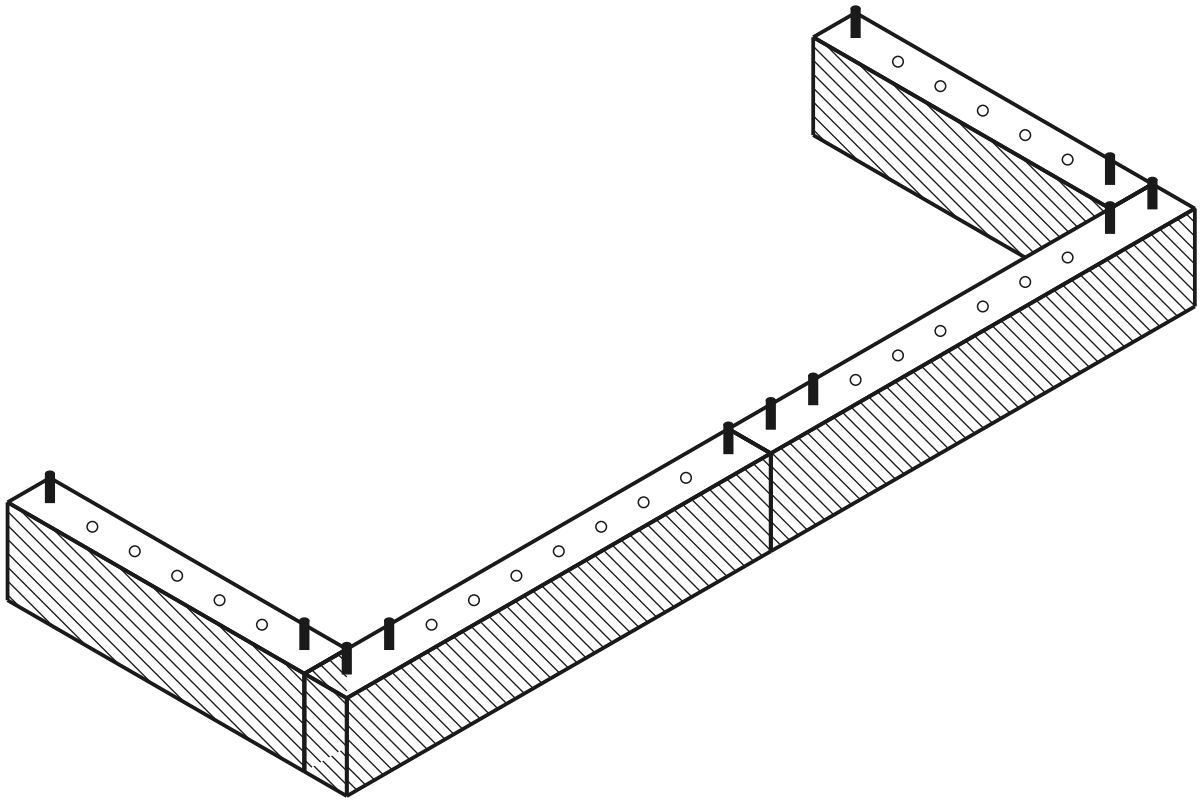

bieżąca warstwa zbudowane kołek otwór

WIDOK Z GÓRY - KTÓRA CZĘŚĆ GDZIE

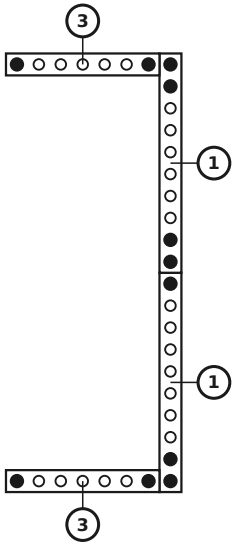

CZĘŚCI W TEJ WARSTWIE

nr	wymiar (mm)	rysunek	otwory	szt.
3	60 x 120 x 420		7× Ø12	2
1	60 x 120 x 600		10× Ø12	2
	Łączniki			11

Warstwa 2 / 4

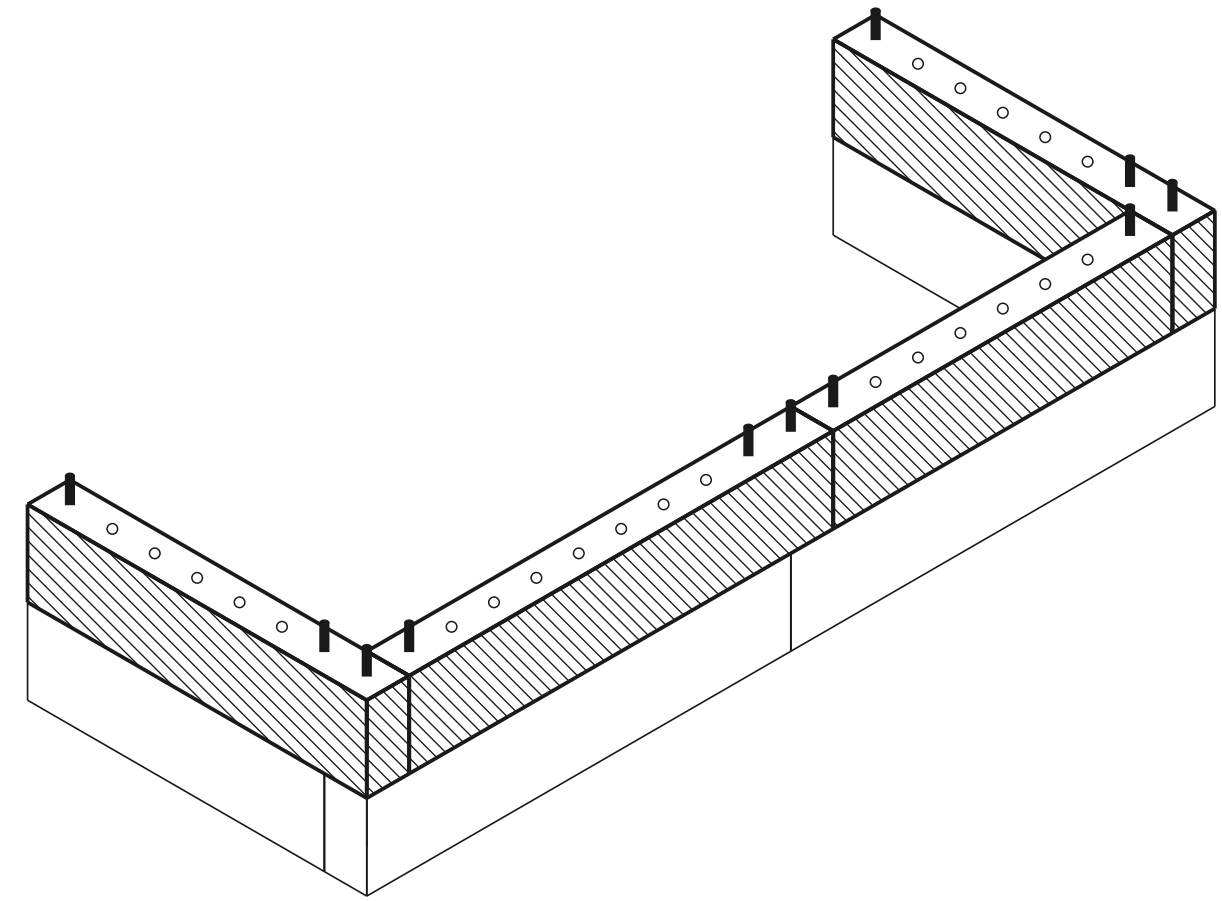

bieżąca warstwa zbudowane kołek otwór

WIDOK Z GÓRY - KTÓRA CZĘŚĆ GDZIE

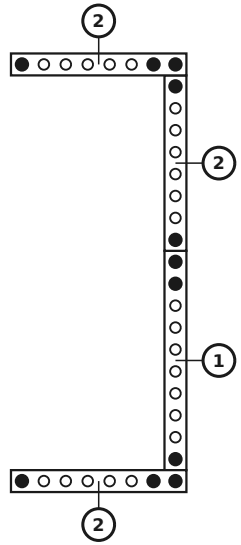

CZĘŚCI W TEJ WARSTWIE

nr	wymiar (mm)	rysunek	otwory	szt.
2	60 x 120 x 480		8× Ø12	**3**
1	60 x 120 x 600		10× Ø12	**1**
	Łączniki			**11**

Warstwa 3 / 4

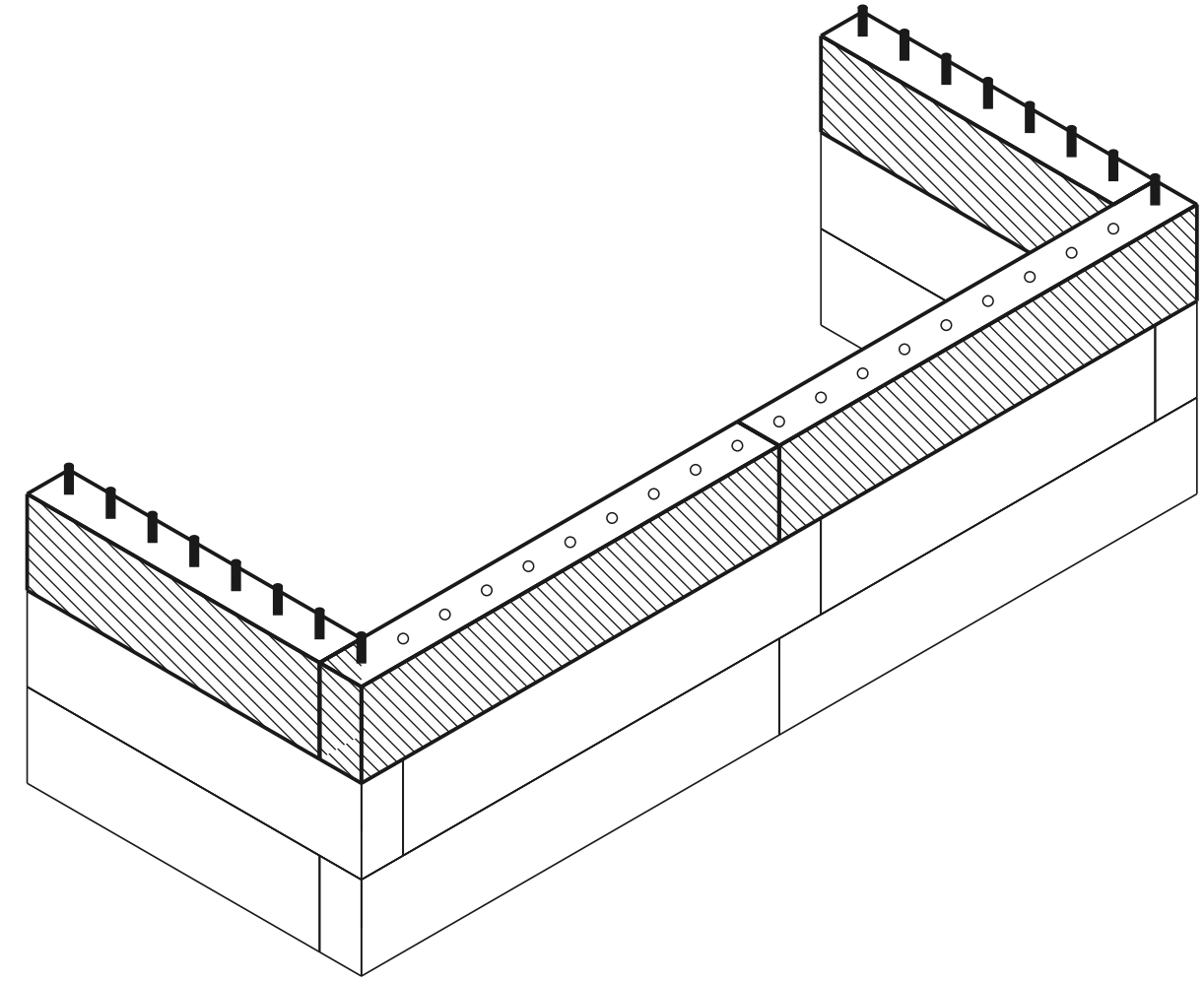

bieżąca warstwa zbudowane kołek otwór

WIDOK Z GÓRY - KTÓRA CZĘŚĆ GDZIE

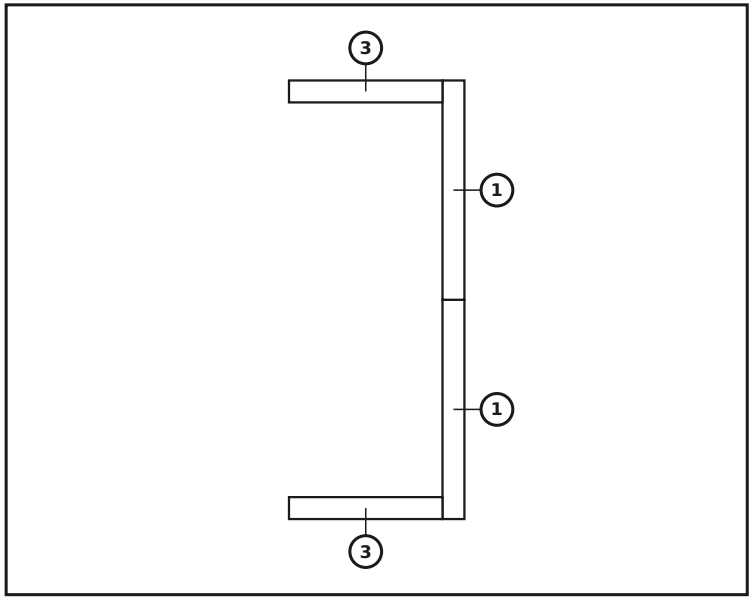

CZĘŚCI W TEJ WARSTWIE

nr	wymiar (mm)	rysunek	otwory	szt.
3	60 x 120 x 420		7× Ø12	2
1	60 x 120 x 600		10× Ø12	2
	Łączniki			0

Warstwa 4 / 4 — Montaż deski siedziska

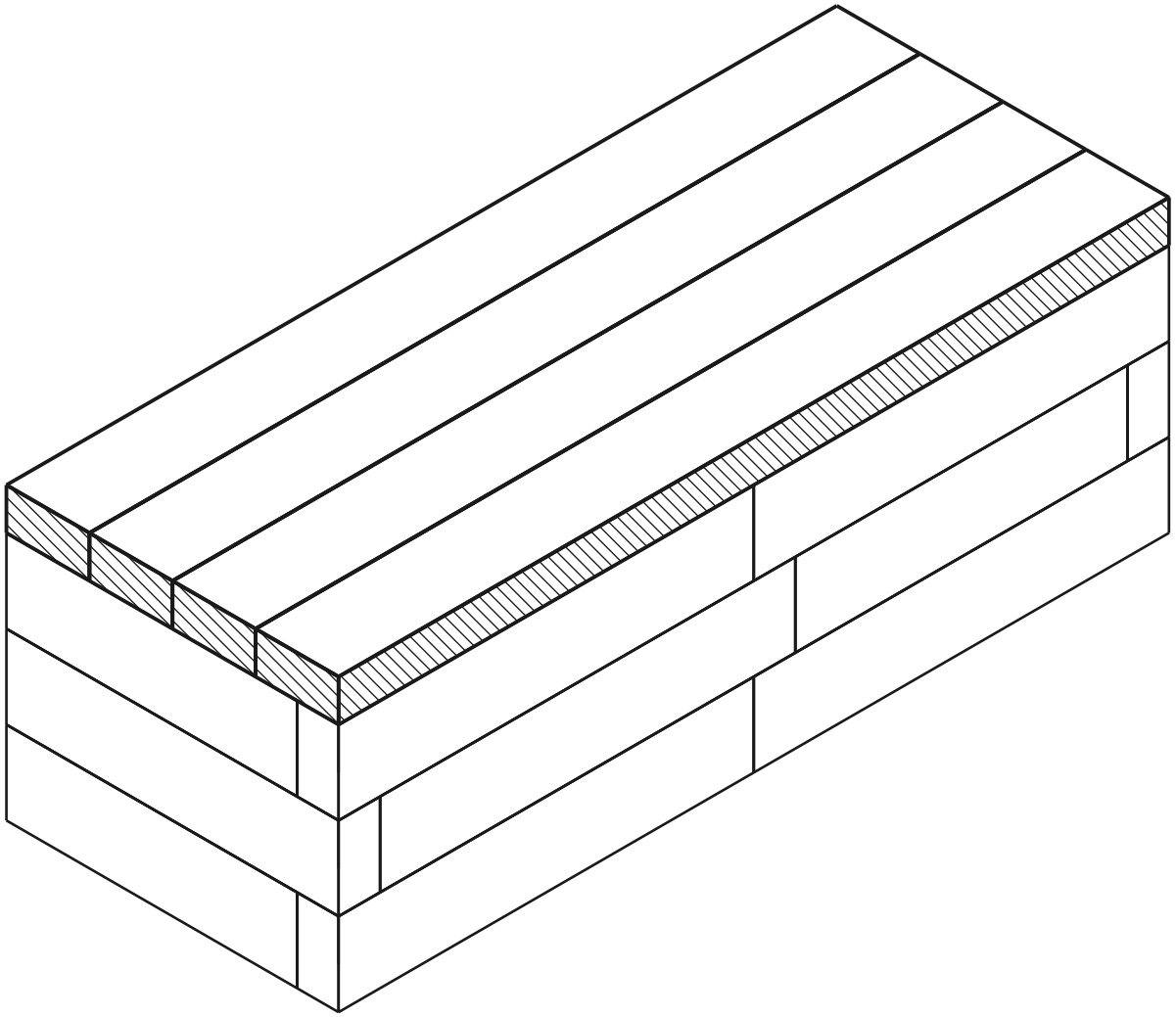

bieżąca warstwa zbudowane kołek otwór

WIDOK Z GÓRY - KTÓRA CZĘŚĆ GDZIE

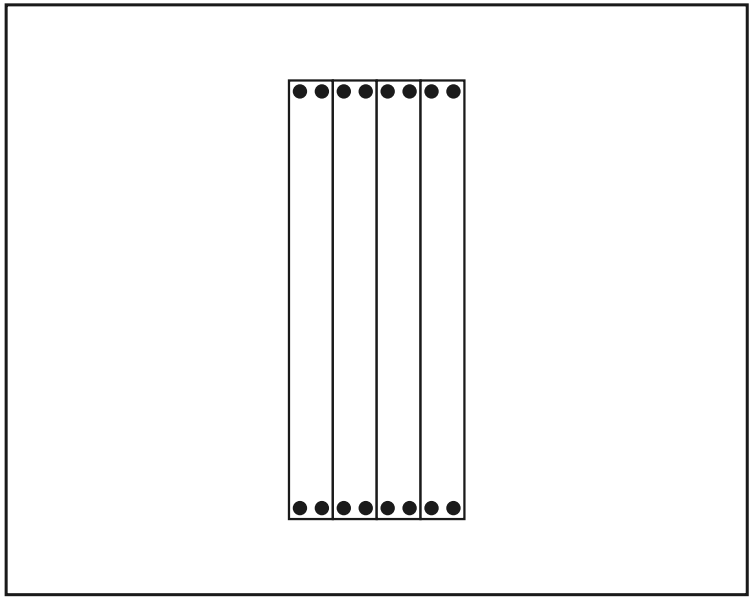

CZĘŚCI W TEJ WARSTWIE

wymiar (mm)	rysunek	otwory	szt.
60 x 120 x 1200		4× Ø12	**4**
Łączniki	●		**16**

Wbij łączniki w górną warstwę ściany, a następnie połóż deskę siedziska na nich od góry.

Gotowy model

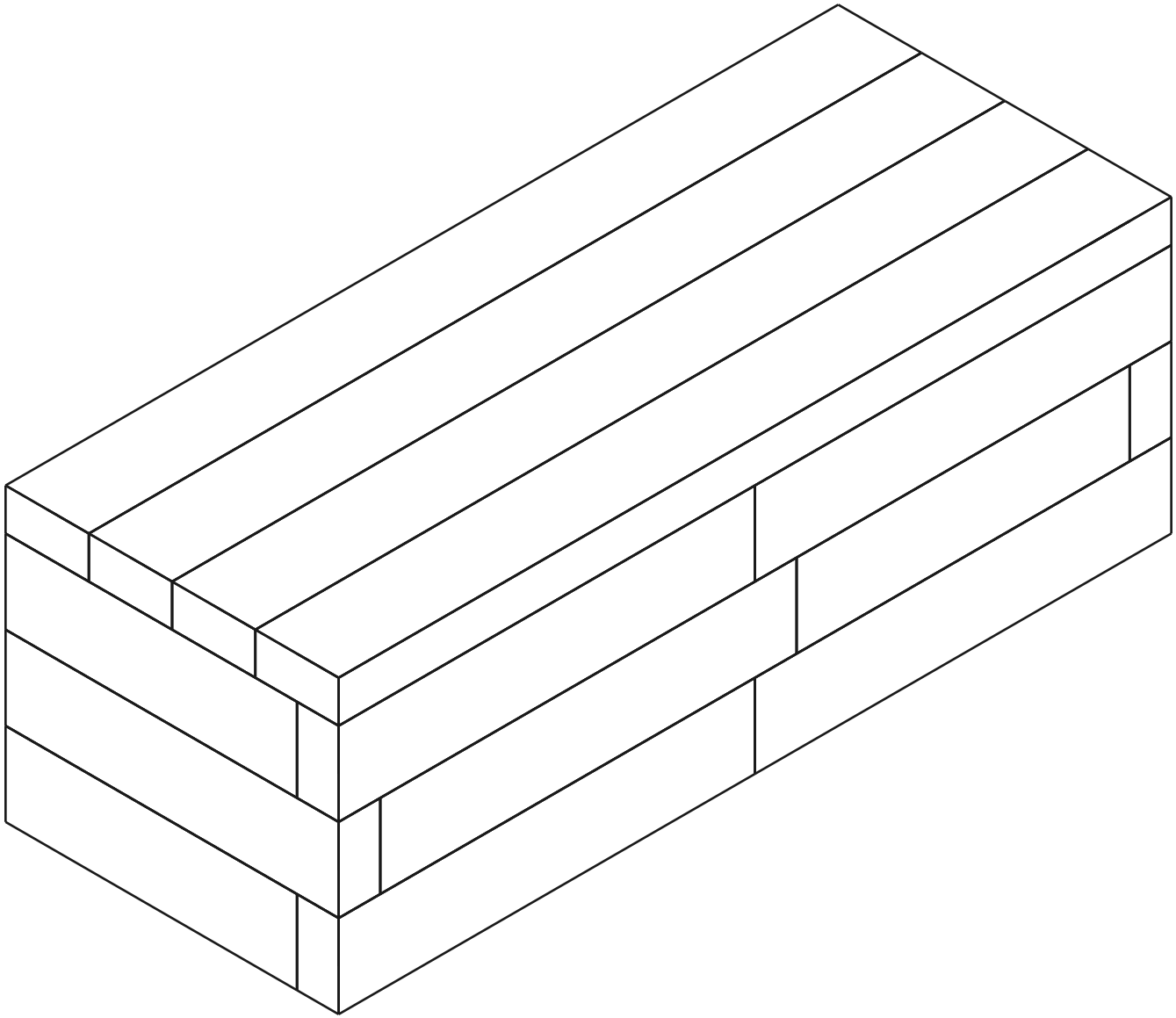

Zestawienie materiałów (BOM)

Część	Rola	Szt.
60×120×600 mm (BOTTOM)	dół	2
60×120×420 mm (BOTTOM)	dół	2
60×120×600 mm	środek	3
60×120×480 mm	środek	3
60×120×420 mm	środek	2
Deska siedziska 1200mm	siedzisko	4
Connector (12×70 mm pin)	-	38

Razem: 16 części