Montagehandleiding

Brick Premium Solid Garden Bench with Closed Sides - GridGarden

ONDERDELENLIJST

nr.	maat (mm)	tekening	gaten	st.
3	60 x 120 x 420	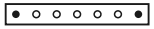	7× Ø12	**4**
2	60 x 120 x 480		8× Ø12	**3**
1	60 x 120 x 600		10× Ø12	**5**
	60 x 120 x 1200	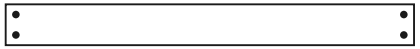	4× Ø12	**4**
	Connectoren	●		**38**

In totaal 16 onderdelen + 38 deuvels.

Onderdelen genummerd op lengte (langste = 1).

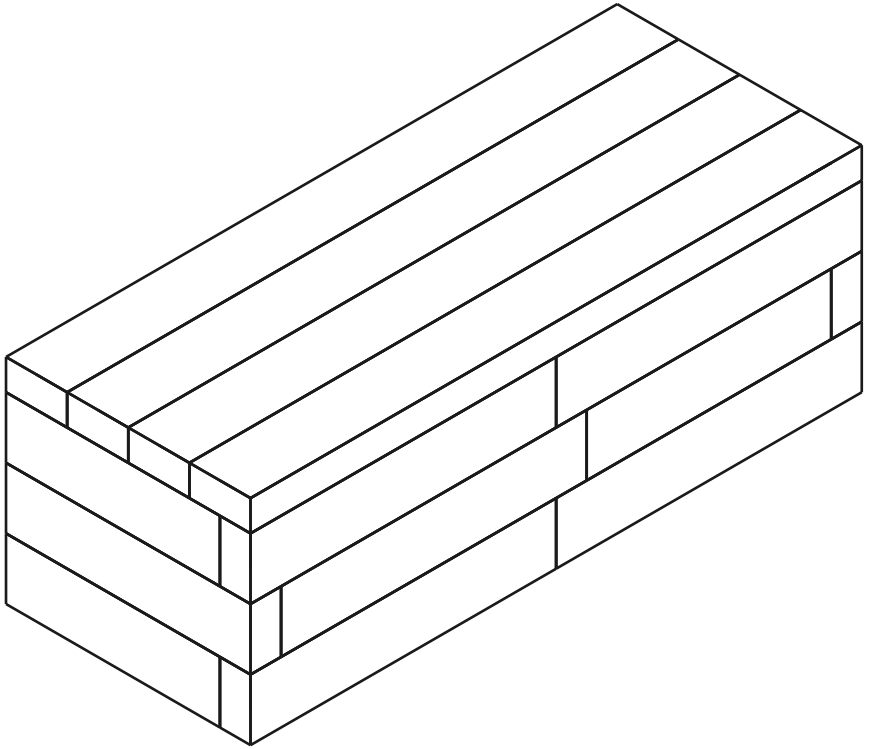

16	4	38
ONDERDELEN	LAGEN	DEUVELS

Laag 1 / 4

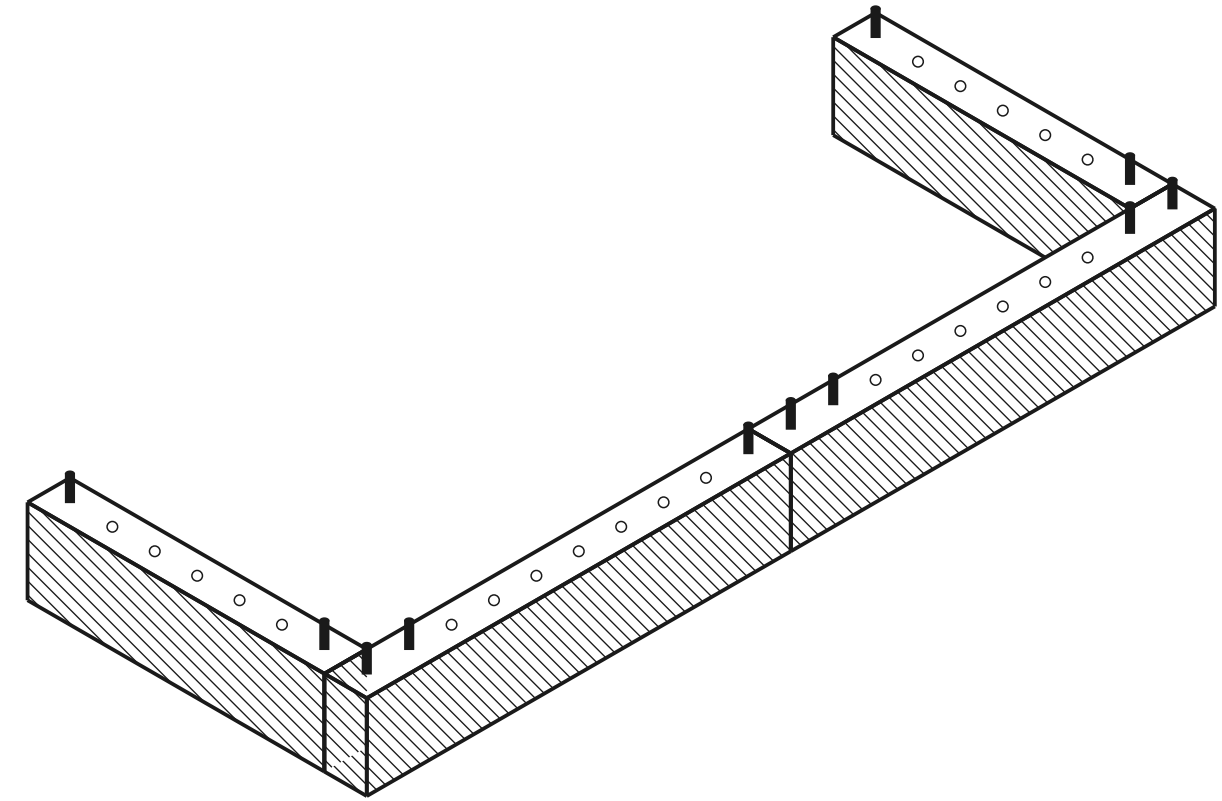

huidige laag opgebouwd deuvel gat

BOVENAANZICHT - WELK ONDERDEEL WAAR

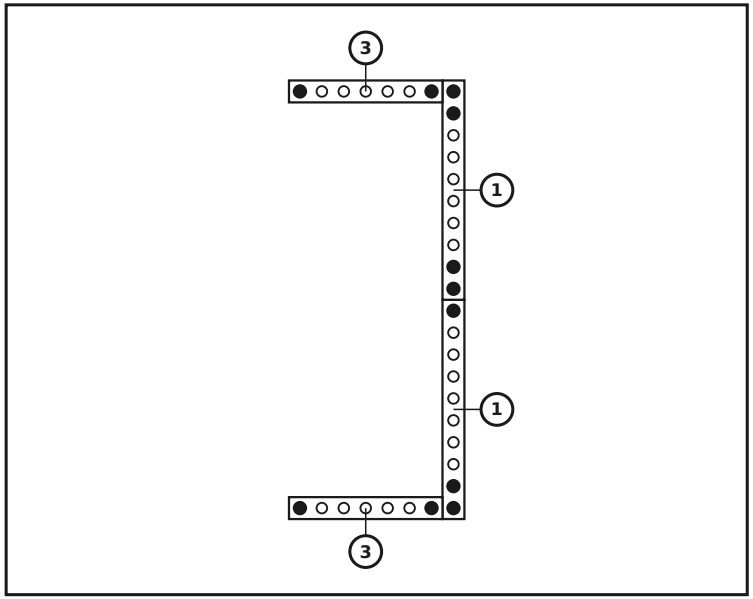

ONDERDELEN IN DEZE LAAG

nr.	maat (mm)	tekening	gaten	st.
3	60 x 120 x 420		7× Ø12	2
1	60 x 120 x 600		10× Ø12	2
	Connectoren			11

Laag 2 / 4

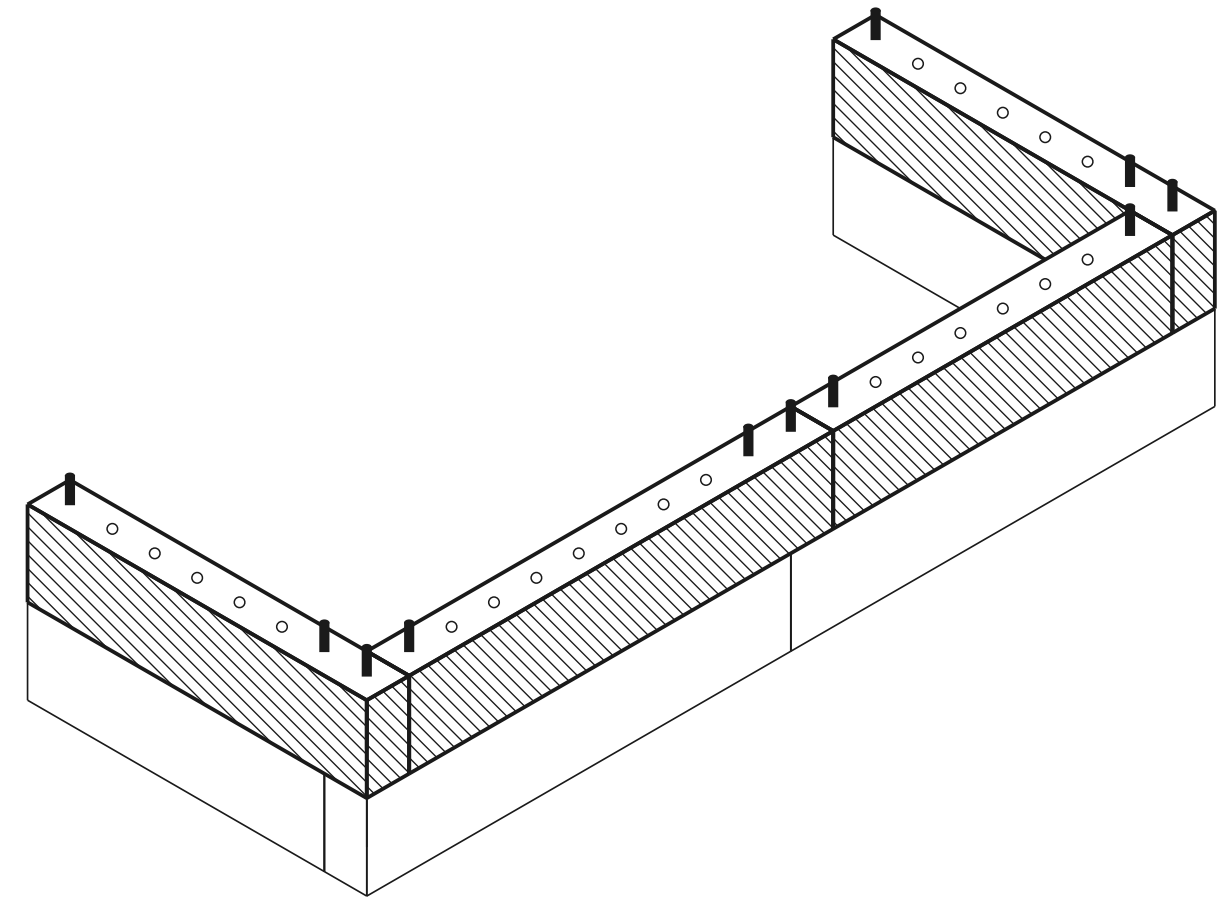

huidige laag opgebouwd deuvel gat

BOVENAANZICHT - WELK ONDERDEEL WAAR

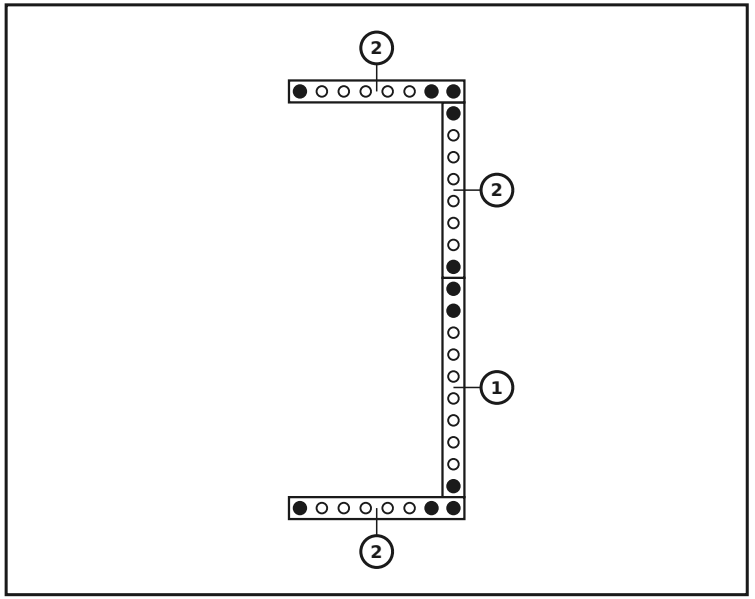

ONDERDELEN IN DEZE LAAG

nr.	maat (mm)	tekening	gaten	st.
2	60 x 120 x 480		8× Ø12	3
1	60 x 120 x 600		10× Ø12	1
	Connectoren			11

Laag 3 / 4

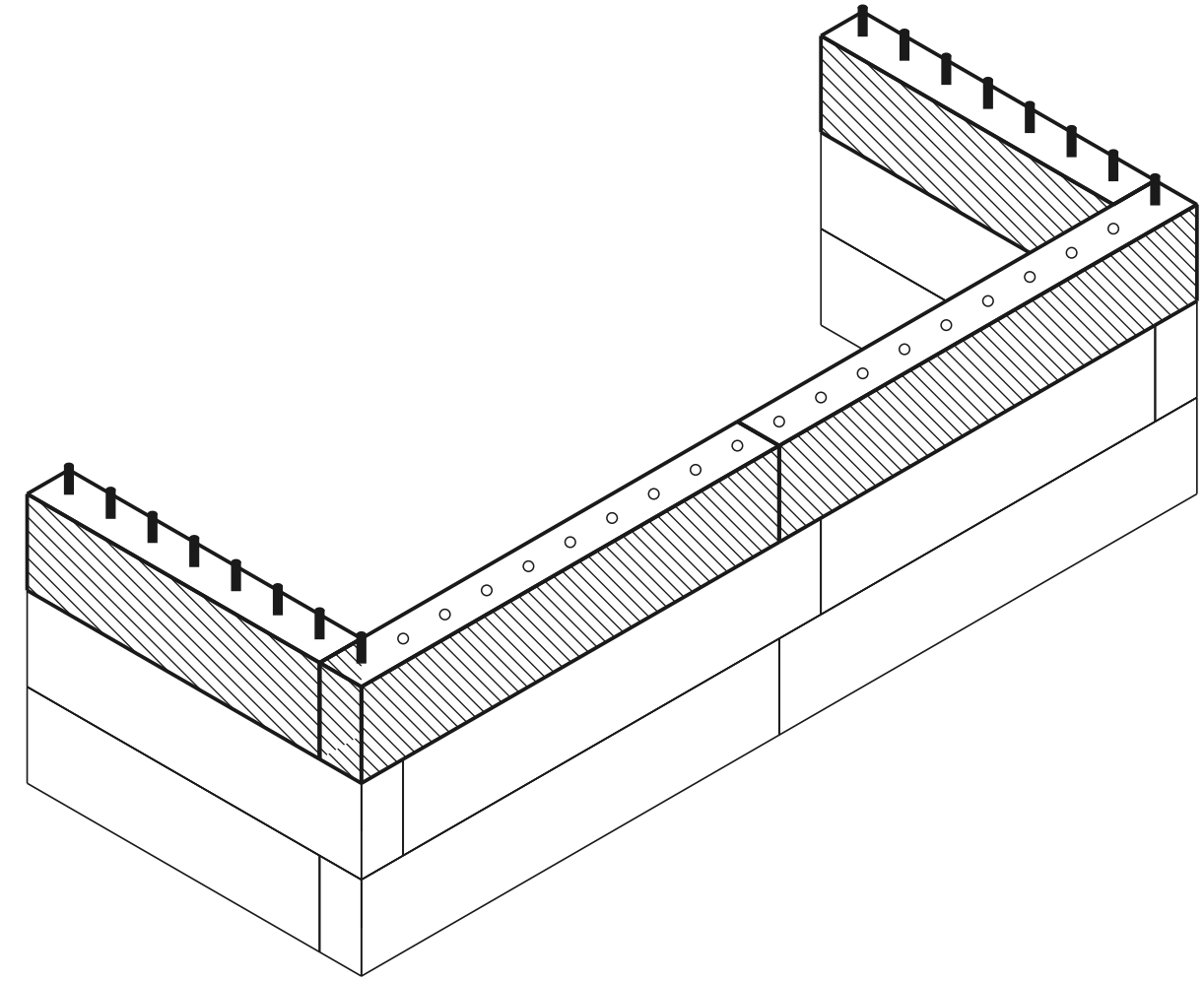

huidige laag opgebouwd deuvel gat

BOVENAANZICHT - WELK ONDERDEEL WAAR

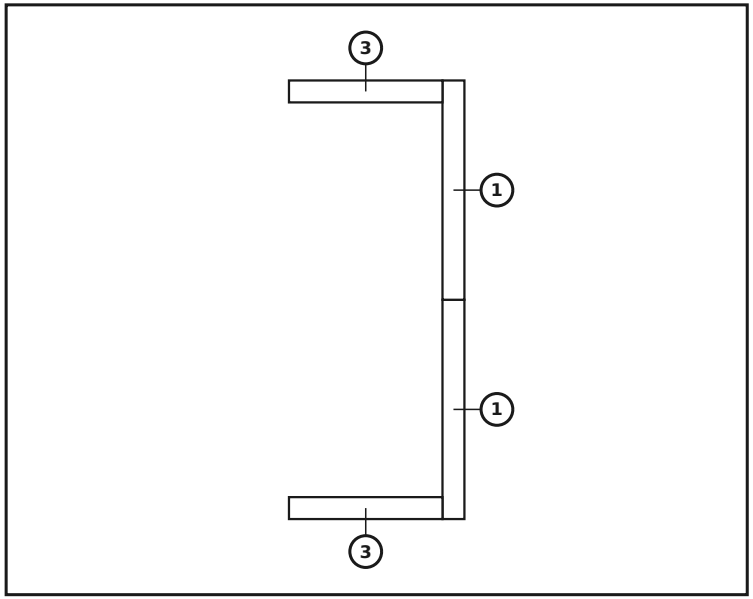

ONDERDELEN IN DEZE LAAG

nr.	maat (mm)	tekening	gaten	st.
3	60 x 120 x 420		7× Ø12	2
1	60 x 120 x 600		10× Ø12	2
	Connectoren			0

Laag 4 / 4 — Zitplank plaatsen

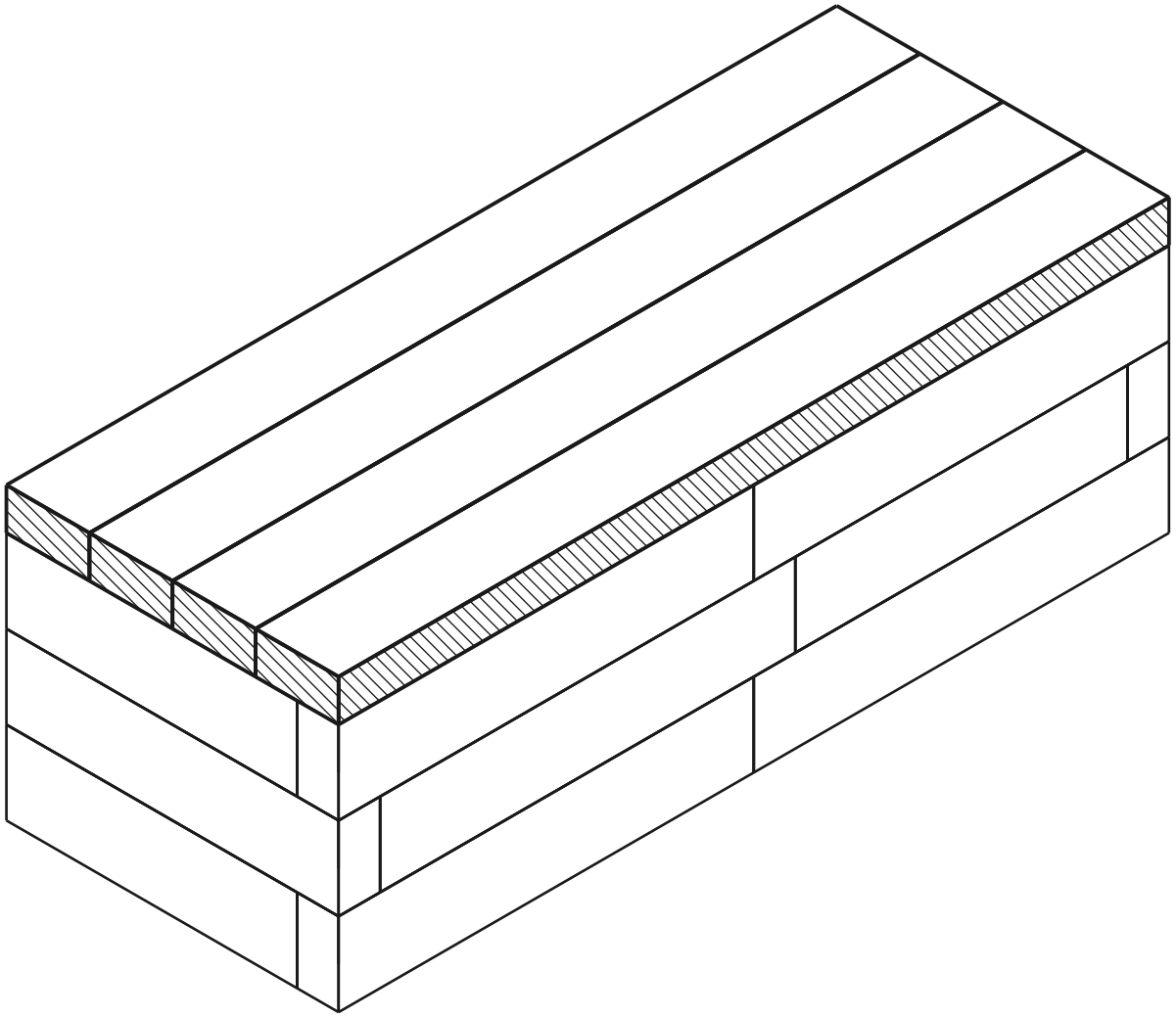

huidige laag opgebouwd deuvel gat

BOVENAANZICHT - WELK ONDERDEEL WAAR

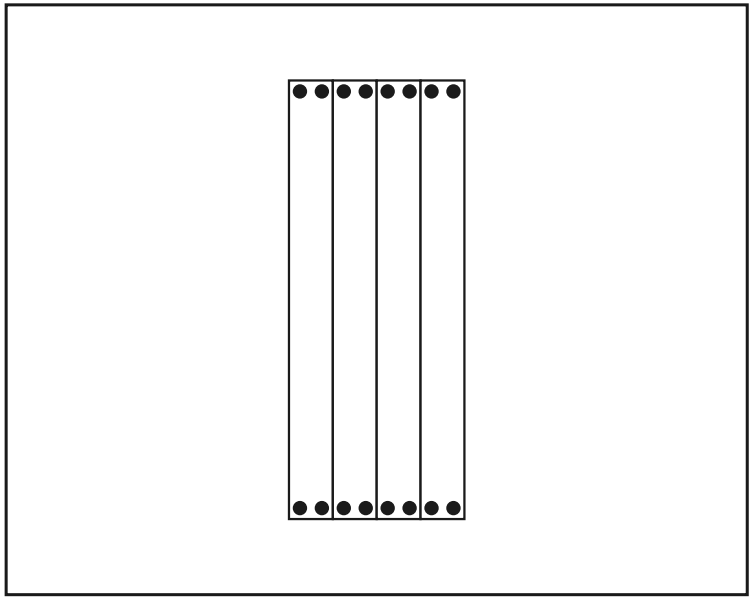

ONDERDELEN IN DEZE LAAG

maat (mm)	tekening	gaten	st.
60 x 120 x 1200		4× Ø12	**4**
Connectoren			**16**

Sla de connectoren in de bovenste laag van de wand en leg de zitplank er van bovenaf op.

Voltooid model

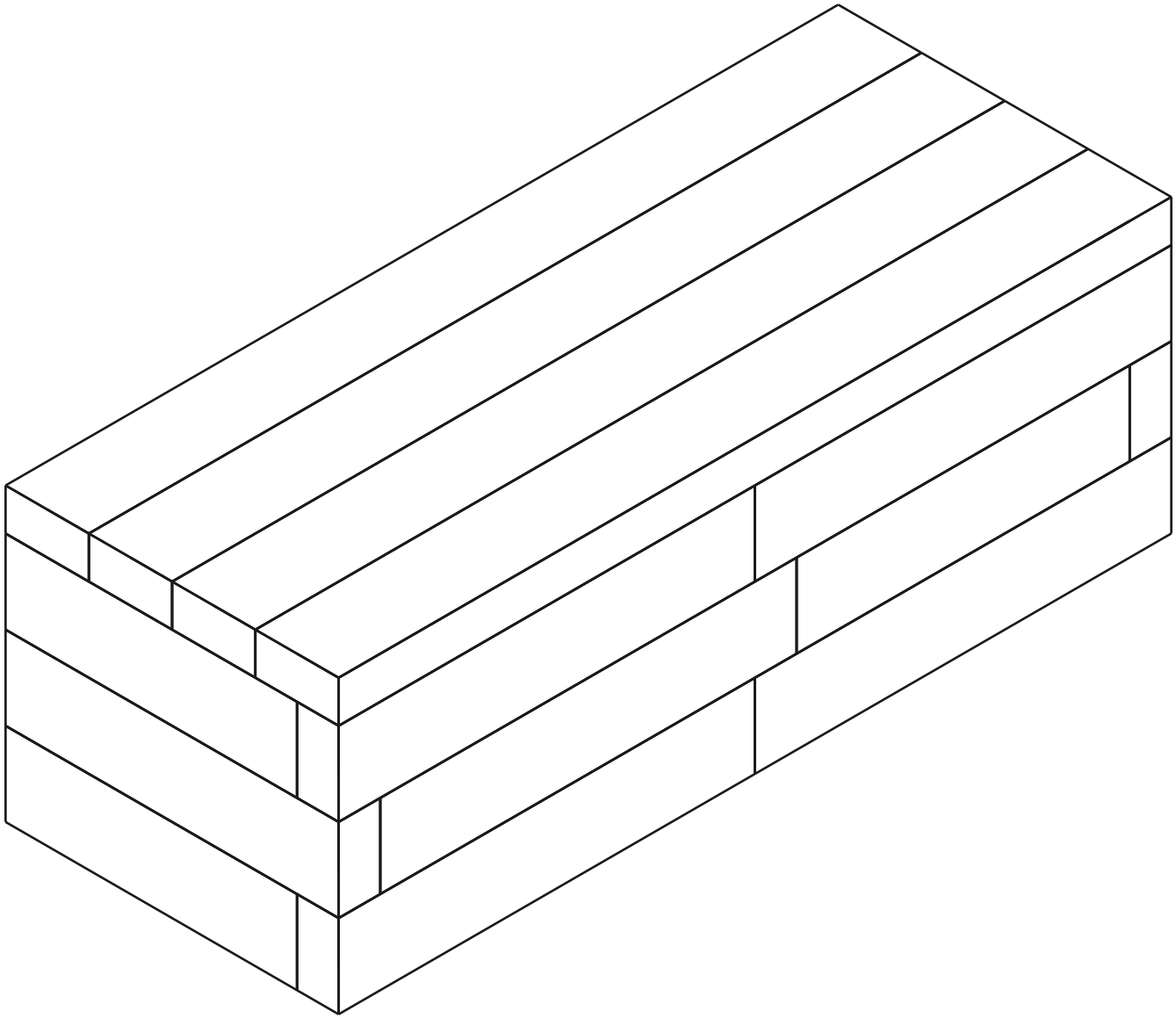

Materiaallijst (BOM)

Onderdeel	Rol	St.
60×120×600 mm (BOTTOM)	onder	2
60×120×420 mm (BOTTOM)	onder	2
60×120×600 mm	midden	3
60×120×480 mm	midden	3
60×120×420 mm	midden	2
Zitplank 1200mm	zitting	4
Connector (12×70 mm pin)	-	38

Totaal: 16 onderdelen