Istruzioni di montaggio

Brick Premium Solid Garden Bench with Closed Sides - GridGarden

ELENCO DEI PEZZI

n.	misura (mm)	disegno	fori	pz
③	60 x 120 x 420		7× Ø12	**4**
②	60 x 120 x 480		8× Ø12	**3**
①	60 x 120 x 600		10× Ø12	**5**
	60 x 120 x 1200		4× Ø12	**4**
	Connettori	●		**38**

In totale 16 pezzi + 38 tasselli.

Numerazione dei pezzi in base alla lunghezza (il più lungo = 1).

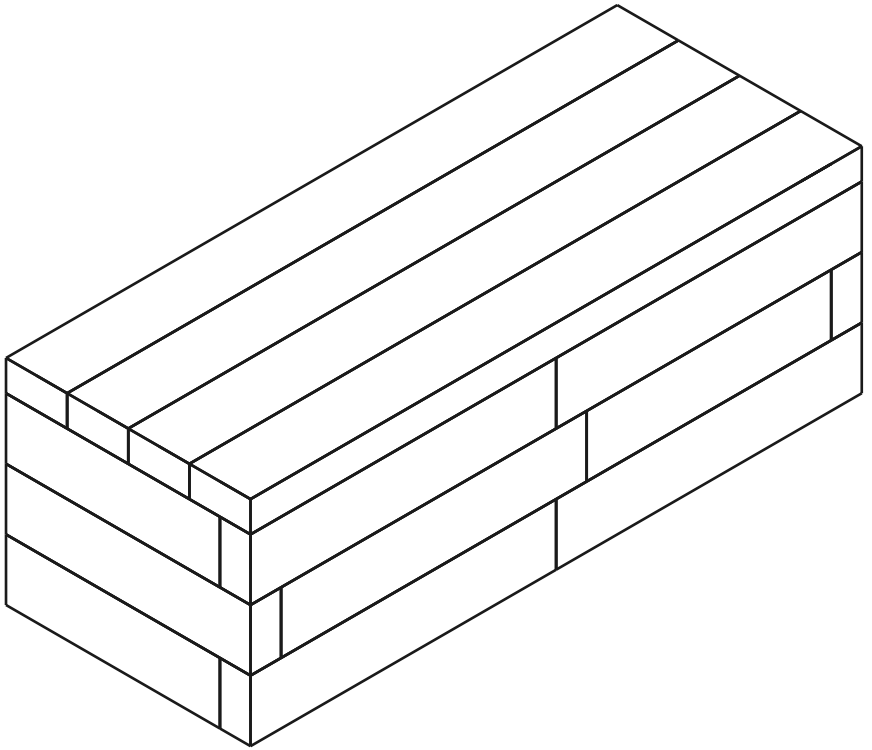

16	4	38
PEZZI	STRATI	TASSELLI

Strato 1 / 4

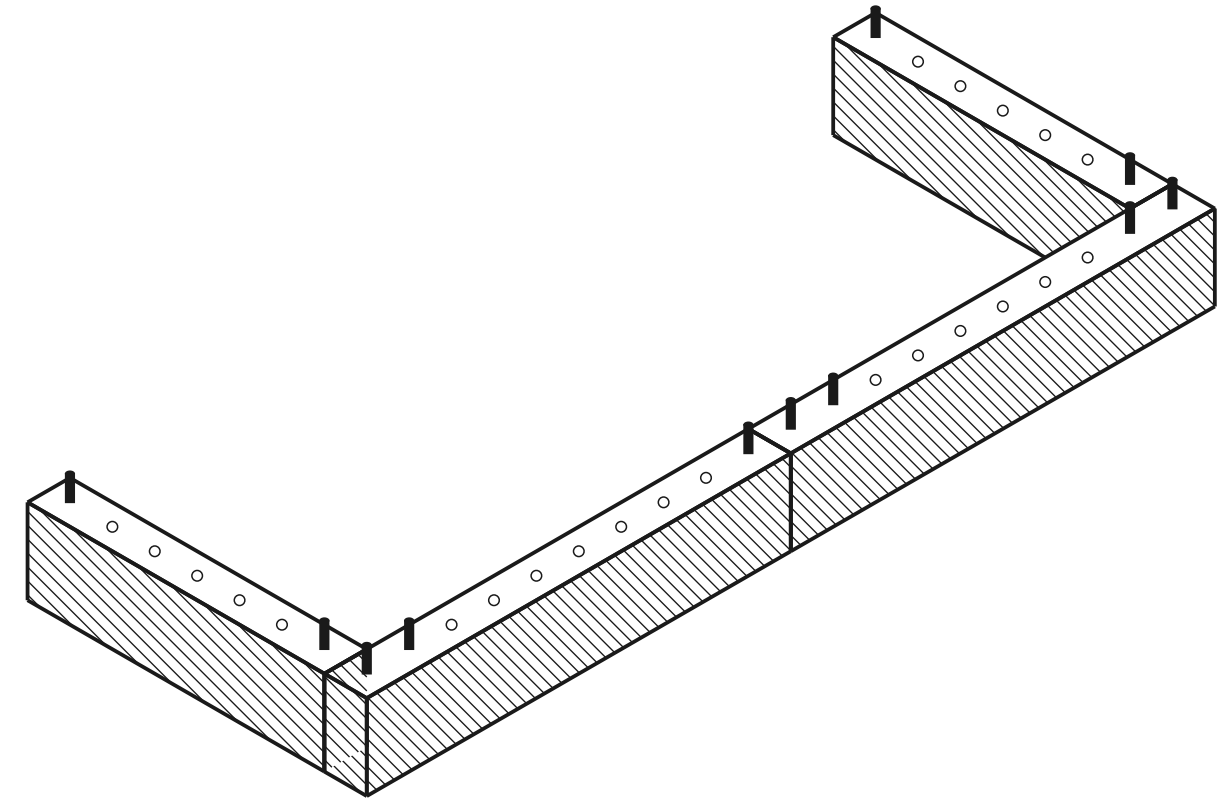

strato attuale montato tassello foro

VISTA DALL'ALTO - QUALE PEZZO VA DOVE

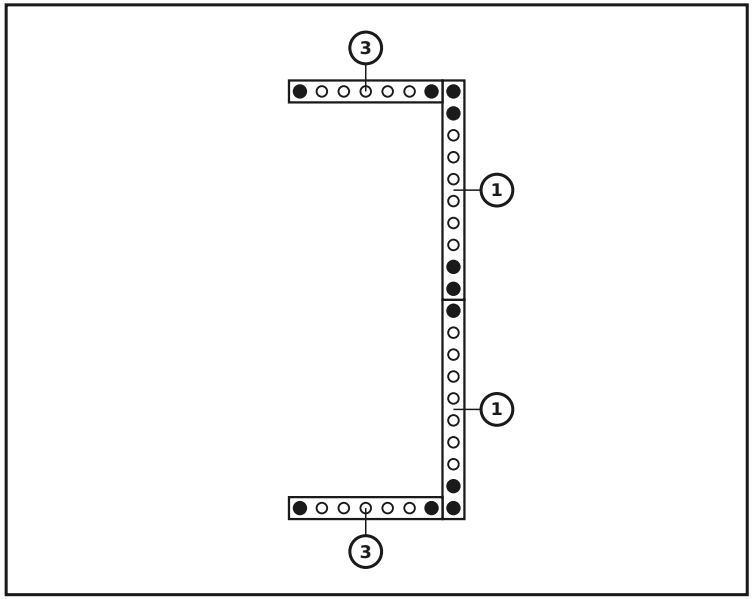

PEZZI IN QUESTO STRATO

n.	misura (mm)	disegno	fori	pz
3	60 x 120 x 420		7× Ø12	2
1	60 x 120 x 600		10× Ø12	2
	Connettori			11

Strato 2 / 4

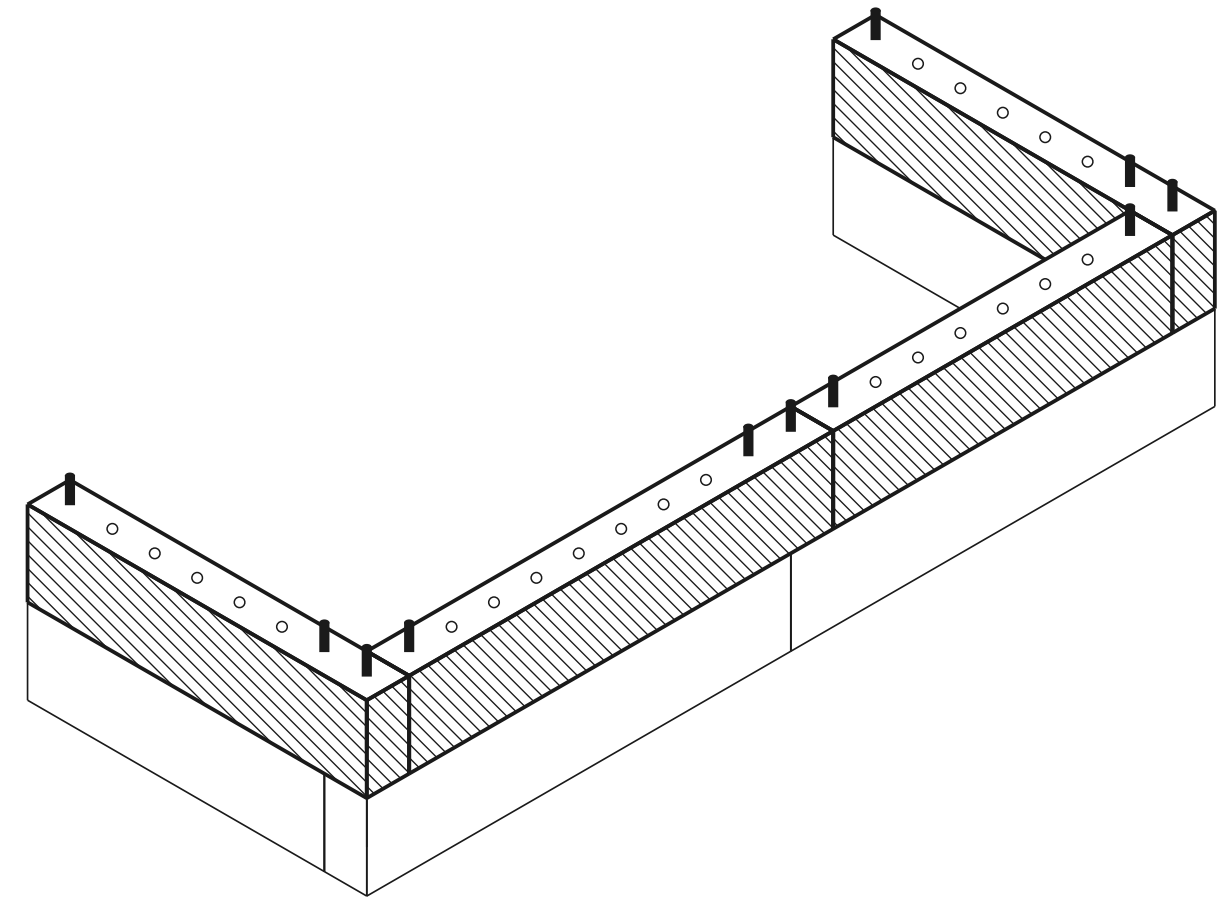

strato attuale montato tassello foro

VISTA DALL'ALTO - QUALE PEZZO VA DOVE

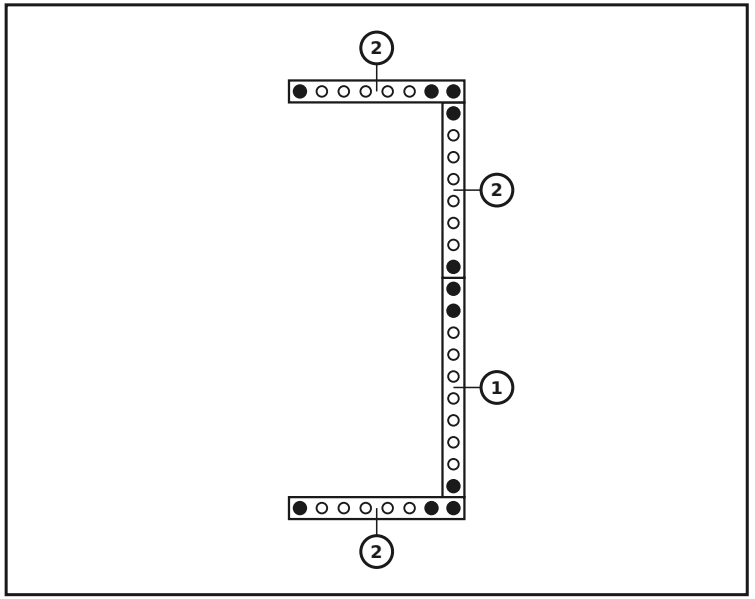

PEZZI IN QUESTO STRATO

n.	misura (mm)	disegno	fori	pz
2	60 x 120 x 480		8× Ø12	3
1	60 x 120 x 600		10× Ø12	1
	Connettori			11

Strato 3 / 4

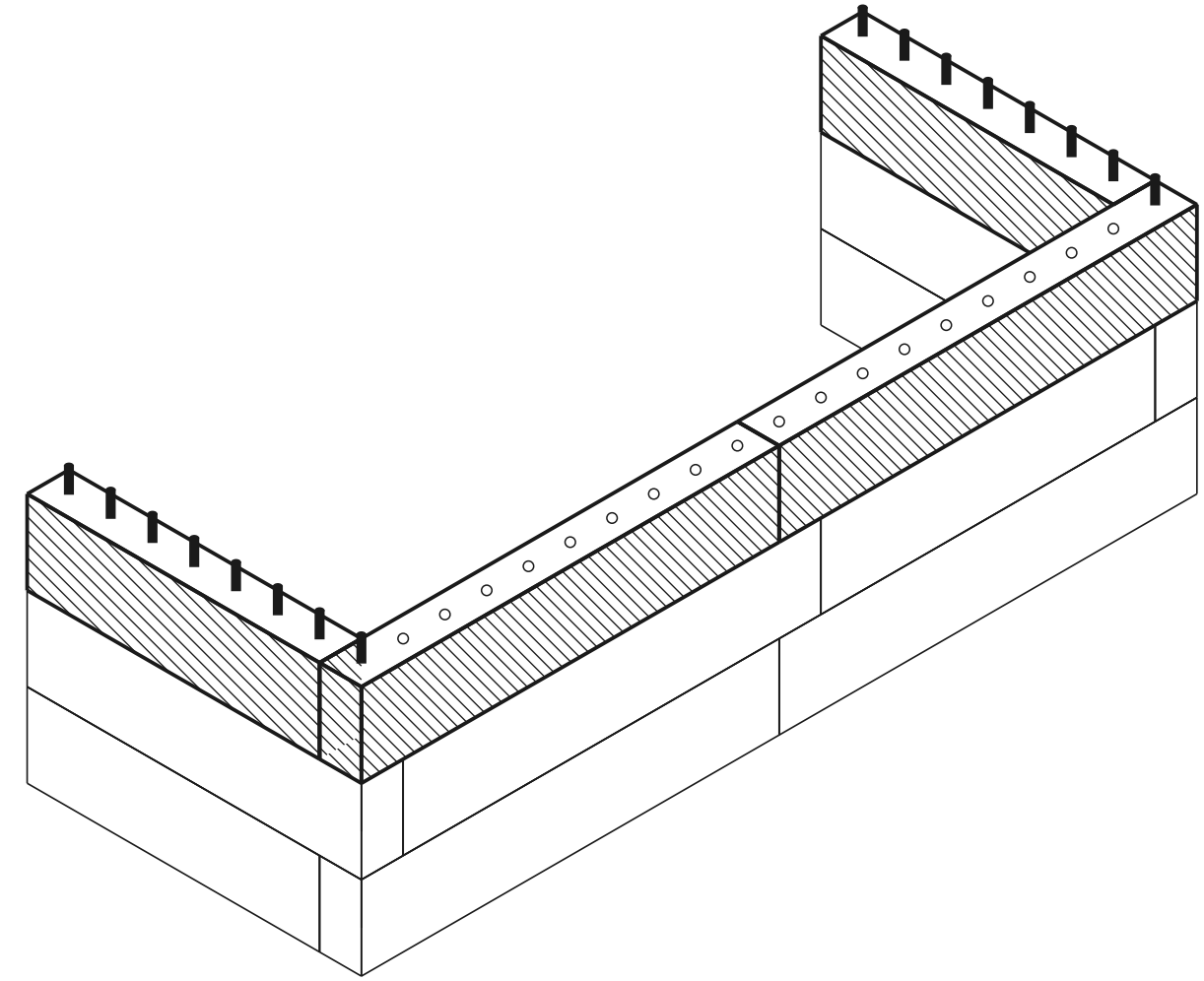

strato attuale montato tassello foro

VISTA DALL'ALTO - QUALE PEZZO VA DOVE

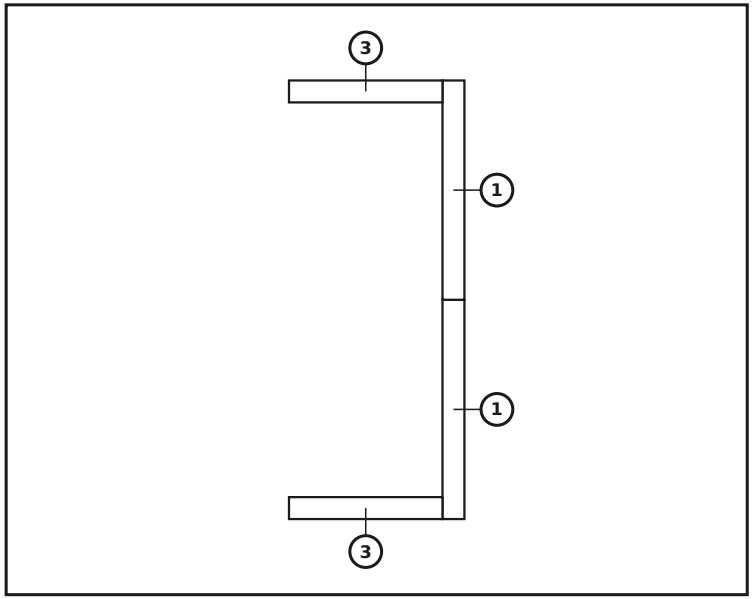

PEZZI IN QUESTO STRATO

n.	misura (mm)	disegno	fori	pz
3	60 x 120 x 420		7× Ø12	**2**
1	60 x 120 x 600		10× Ø12	**2**
	Connettori			**0**

Strato 4 / 4 — Montaggio della seduta

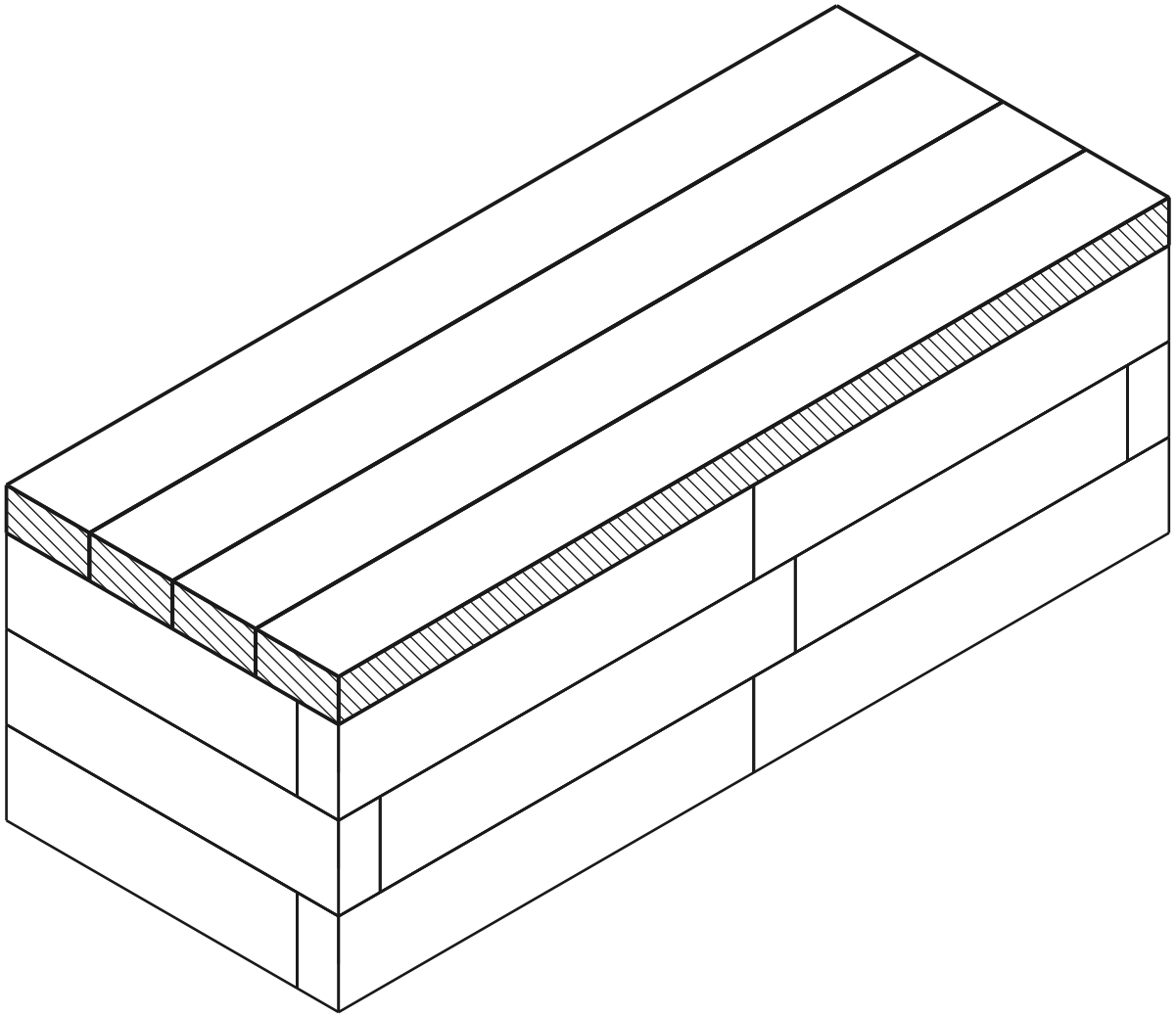

strato attuale montato tassello foro

VISTA DALL'ALTO - QUALE PEZZO VA DOVE

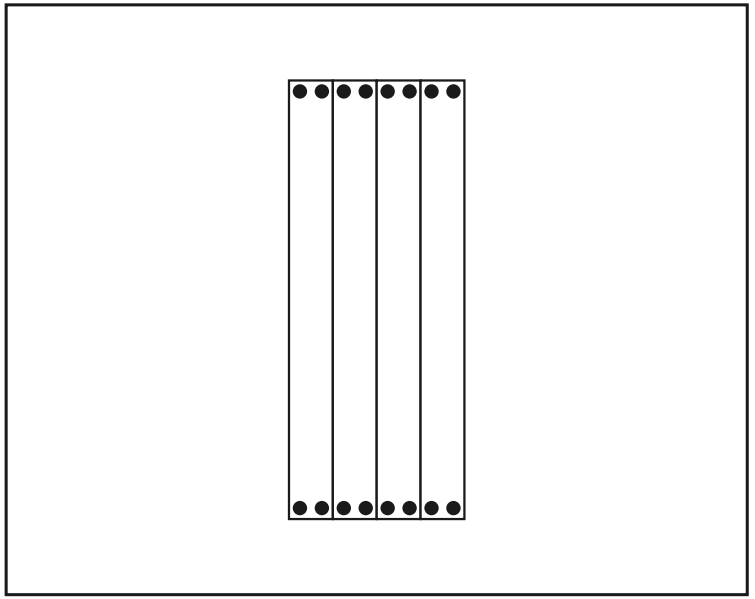

PEZZI IN QUESTO STRATO

misura (mm)	disegno	fori	pz
60 x 120 x 1200		4× Ø12	**4**
Connettori	●		**16**

Inserire i connettori nello strato superiore della parete, quindi posizionare la tavola da seduta su di essi dall'alto.

Modello finito

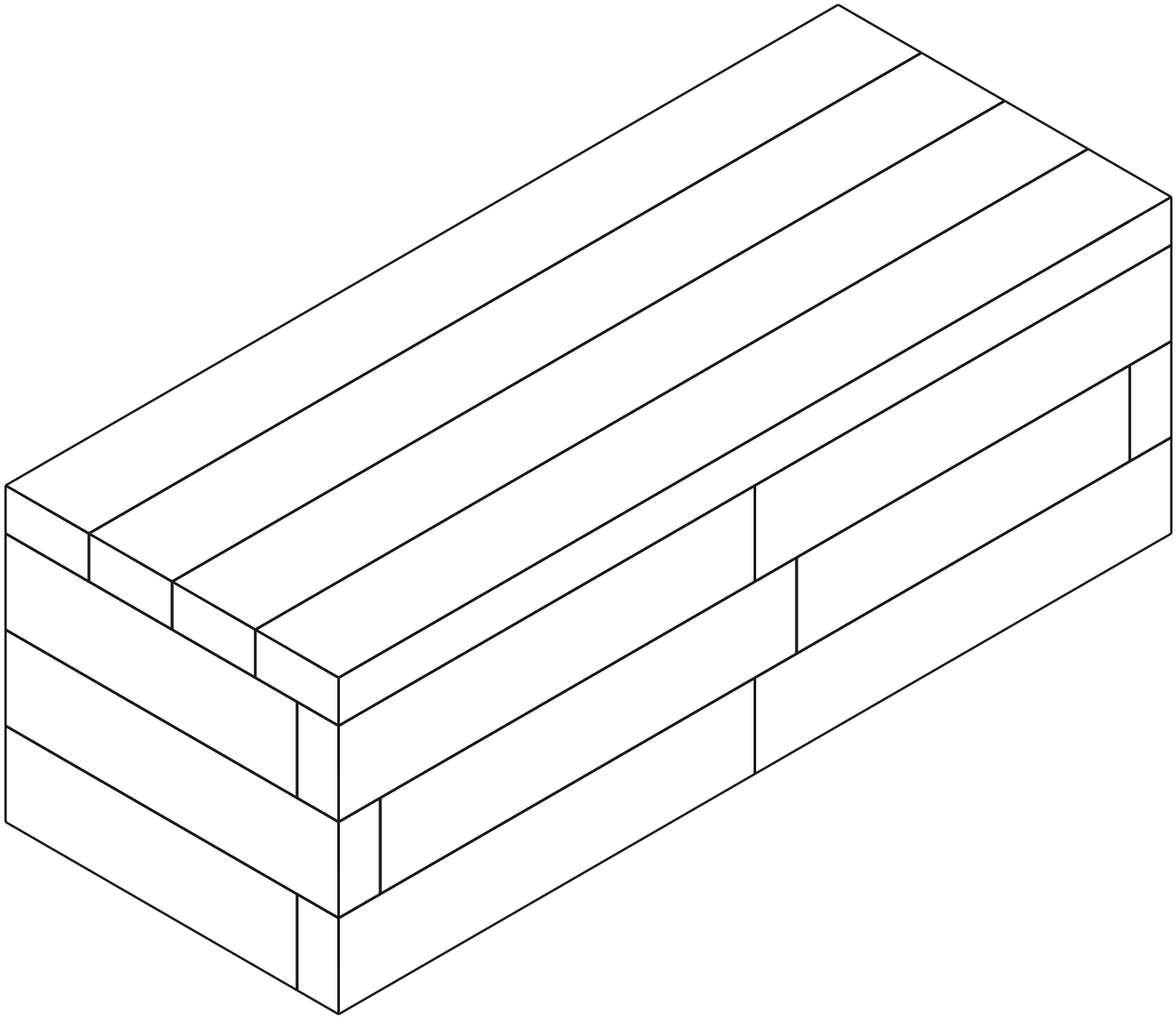

Distinta dei materiali (BOM)

Pezzo	Ruolo	Pz
60×120×600 mm (BOTTOM)	sotto	2
60×120×420 mm (BOTTOM)	sotto	2
60×120×600 mm	centro	3
60×120×480 mm	centro	3
60×120×420 mm	centro	2
Tavola da seduta 1200mm	seduta	4
Connector (12×70 mm pin)	-	38

In totale: 16 pezzi