Összeszerelési útmutató

Brick Premium Solid Garden Bench with Closed Sides - GridGarden

ALKATRÉSZLISTA

sz.	méret (mm)	rajz	lyukak	db
③	60 x 120 x 420		7× Ø12	**4**
②	60 x 120 x 480		8× Ø12	**3**
①	60 x 120 x 600		10× Ø12	**5**
	60 x 120 x 1200	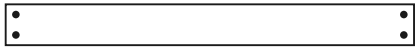	4× Ø12	**4**
	Csatlakozók	●		**38**

Összesen 16 alkatrész + 38 csap.

Az alkatrészek számozása hossz szerint (a leghosszabb = 1).

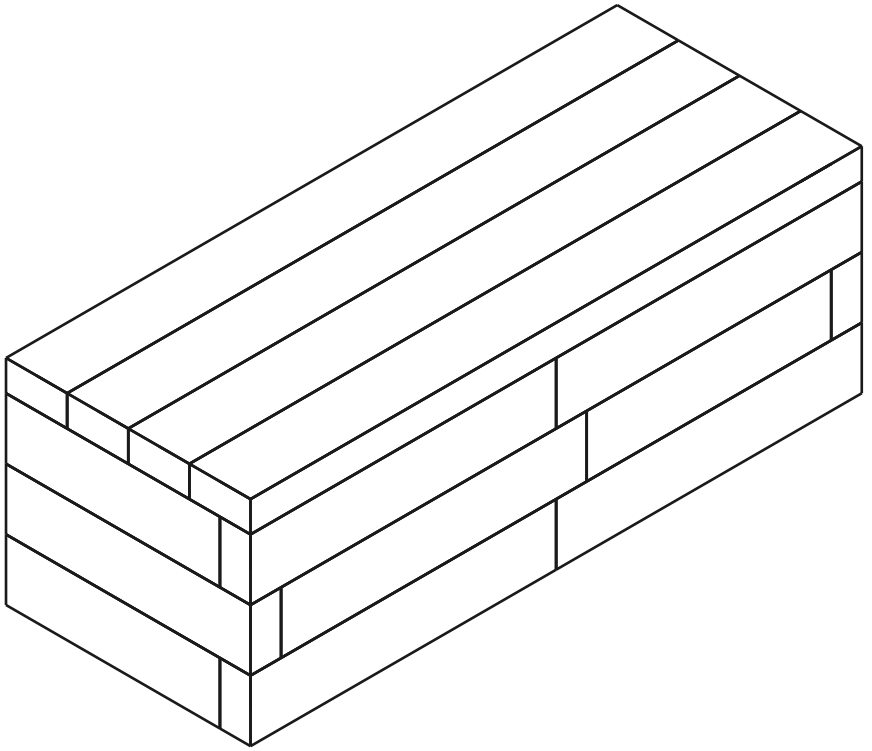

16 ALKATRÉSZ	**4** RÉTEG	**38** CSAPOK

1. / 4. réteg

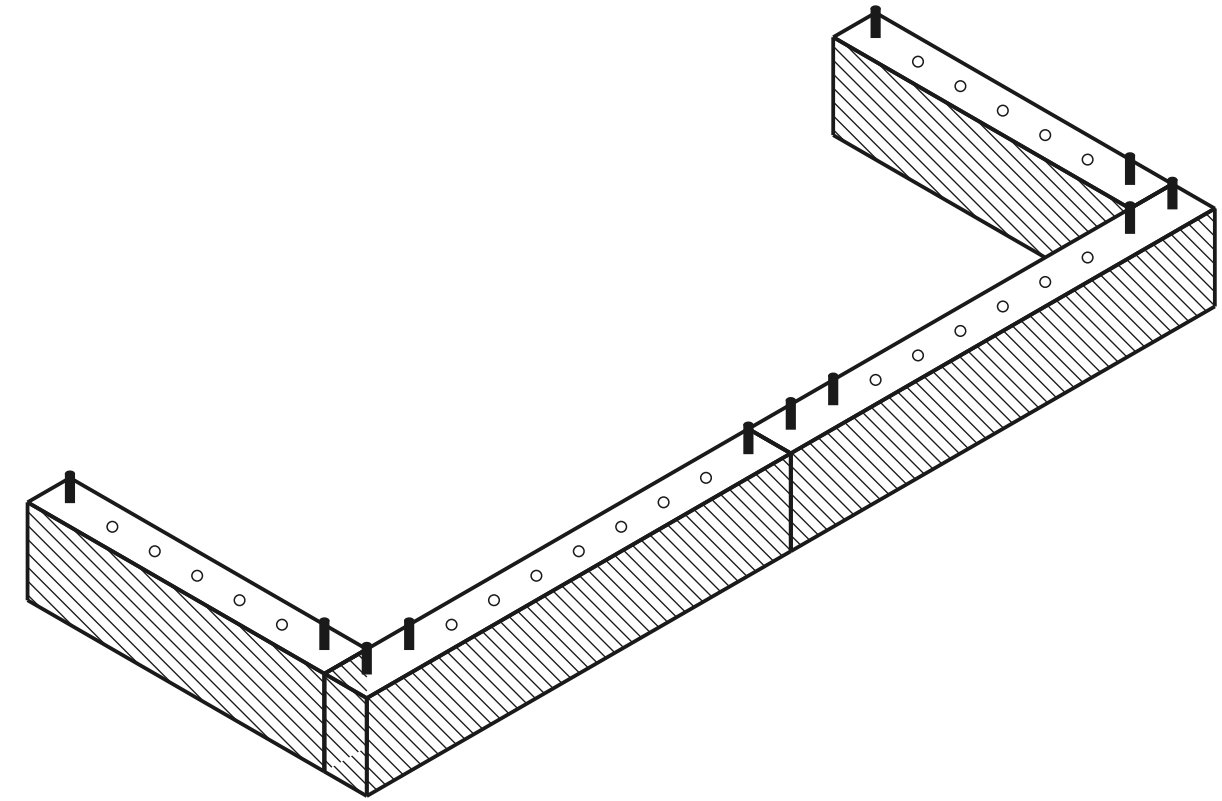

aktuális réteg kész csap lyuk

FELÜLNÉZET - MELYIK ALKATRÉSZ HOVÁ

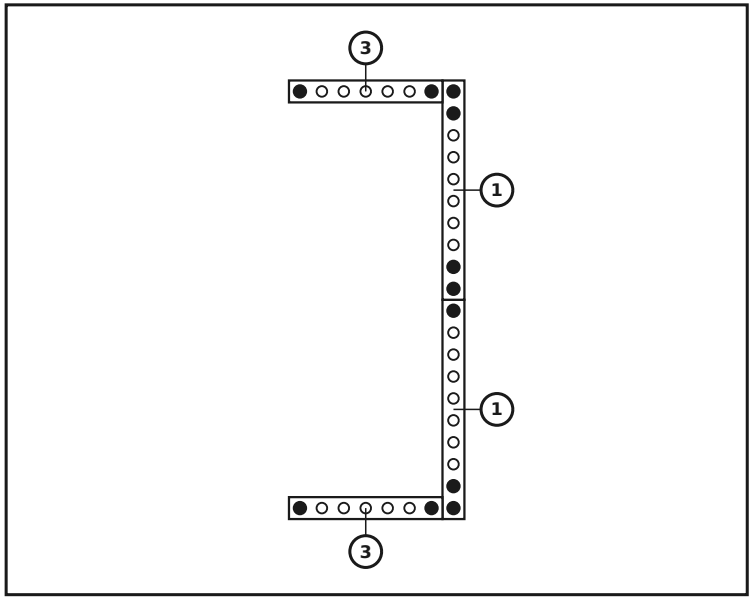

ALKATRÉSZEK EBBEN A RÉTEGBEN

sz.	méret (mm)	rajz	lyukak	db
3	60 x 120 x 420		7× Ø12	**2**
1	60 x 120 x 600		10× Ø12	**2**
	Csatlakozók			**11**

2. / 4. réteg

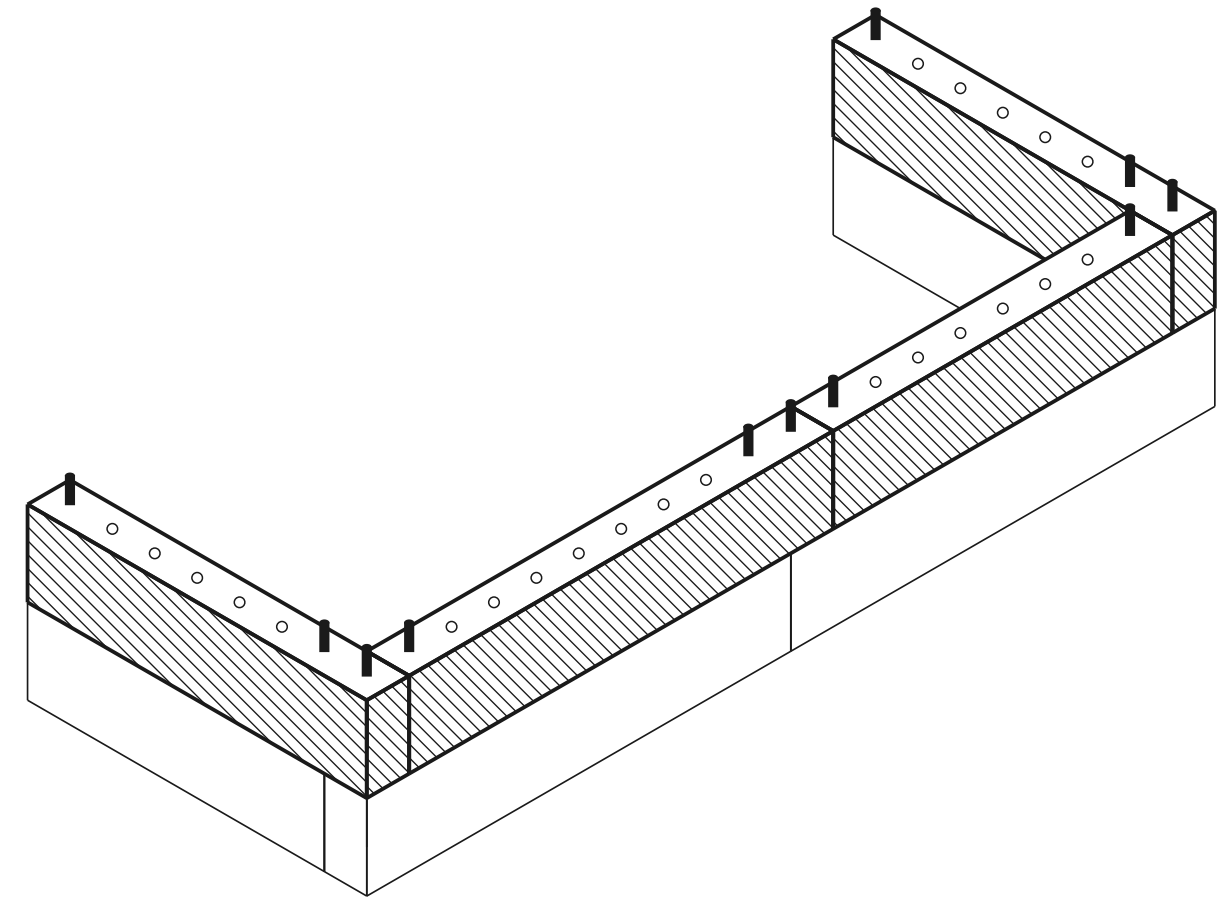

aktuális réteg kész csap lyuk

FELÜLNÉZET - MELYIK ALKATRÉSZ HOVÁ

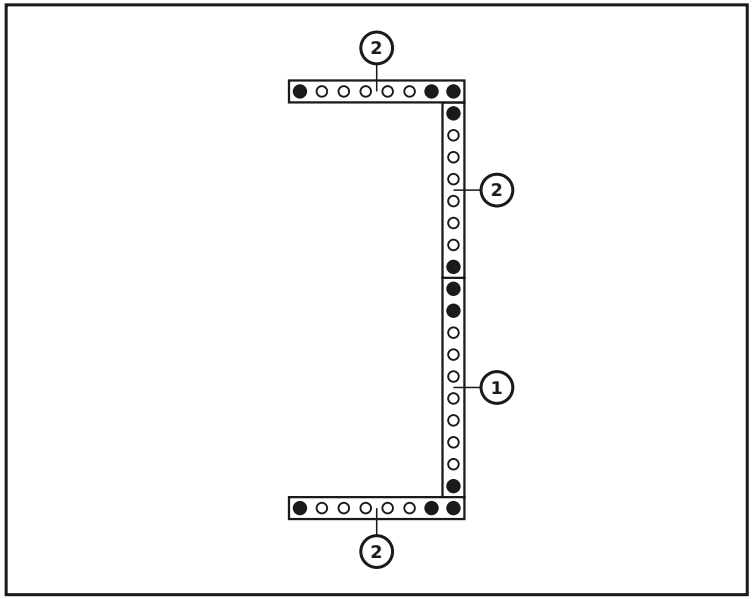

ALKATRÉSZEK EBBEN A RÉTEGBEN

sz.	méret (mm)	rajz	lyukak	db
2	60 x 120 x 480		8× Ø12	**3**
1	60 x 120 x 600		10× Ø12	**1**
	Csatlakozók			**11**

3. / 4. réteg

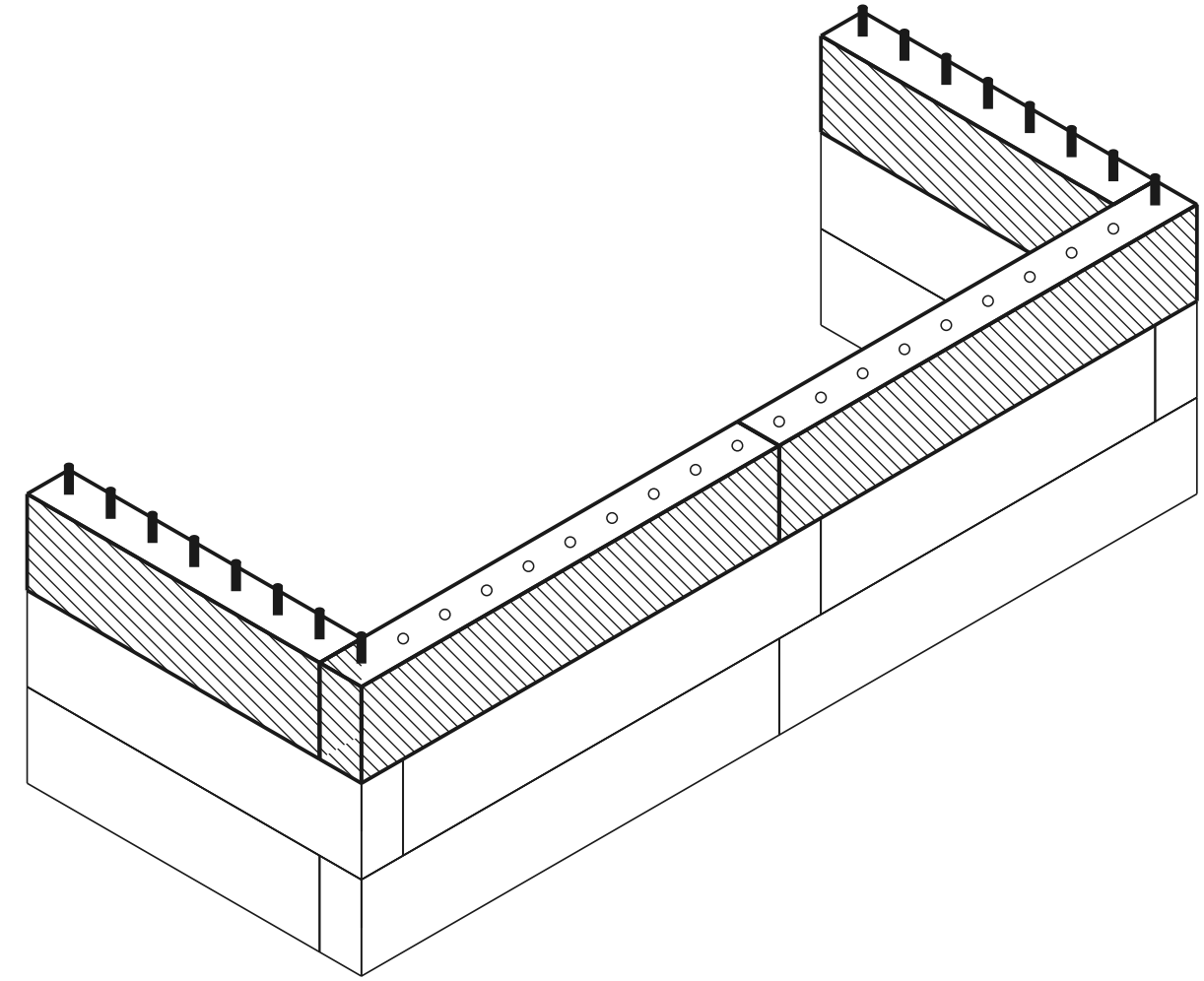

aktuális réteg kész csap lyuk

FELÜLNÉZET - MELYIK ALKATRÉSZ HOVÁ

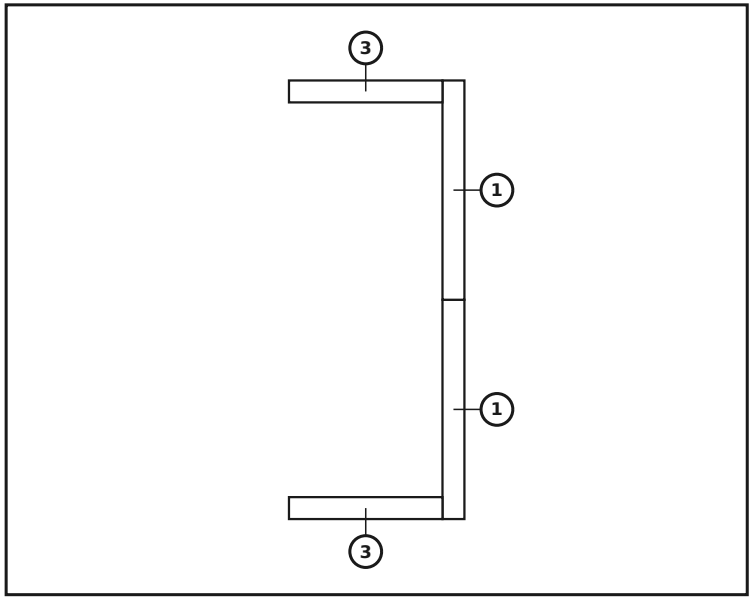

ALKATRÉSZEK EBBEN A RÉTEGBEN

sz.	méret (mm)	rajz	lyukak	db
3	60 x 120 x 420		7× Ø12	**2**
1	60 x 120 x 600		10× Ø12	**2**
	Csatlakozók			**0**

4. / 4. réteg — Az ülőlap felszerelése

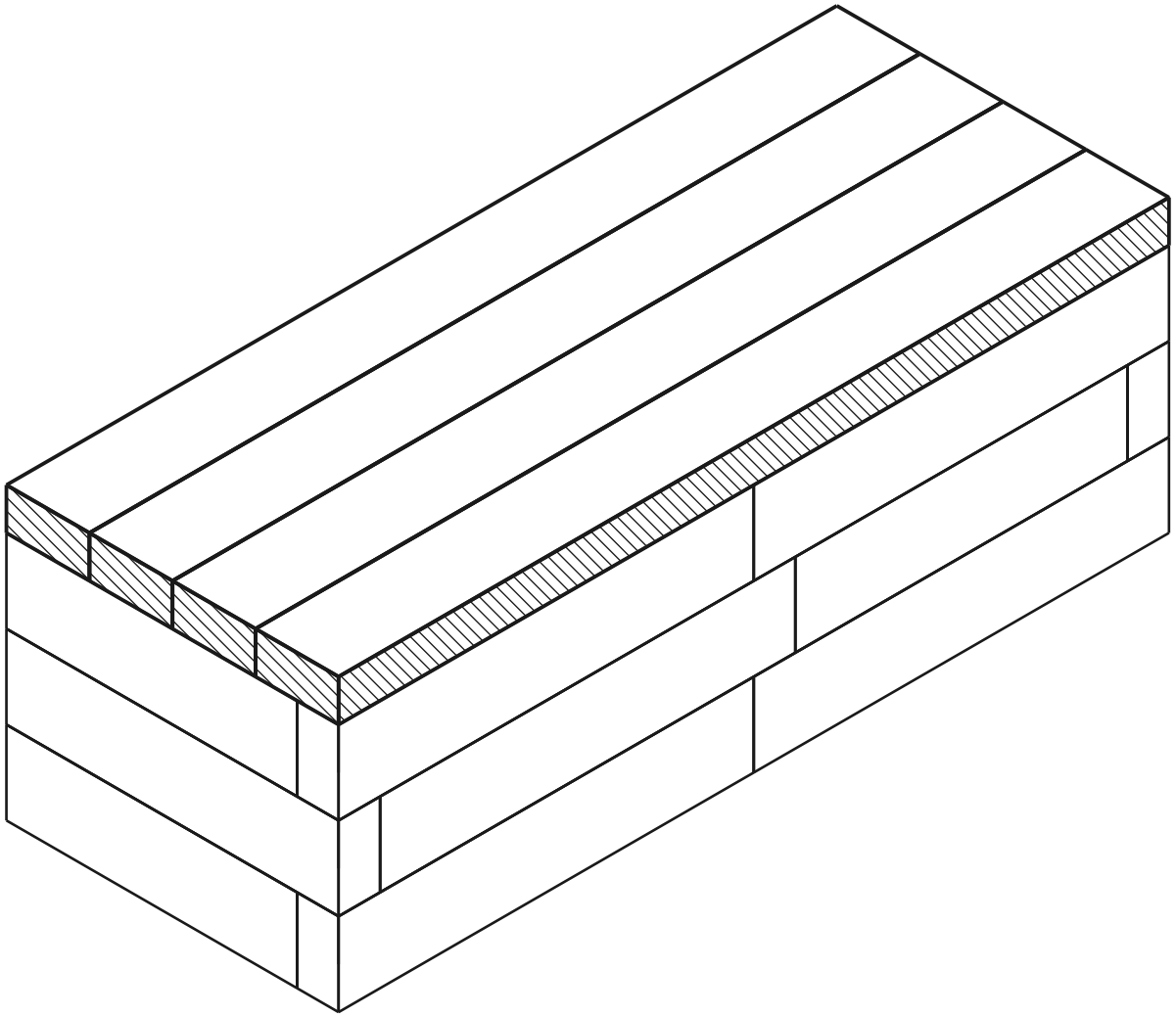

aktuális réteg kész csap lyuk

FELÜLNÉZET - MELYIK ALKATRÉSZ HOVÁ

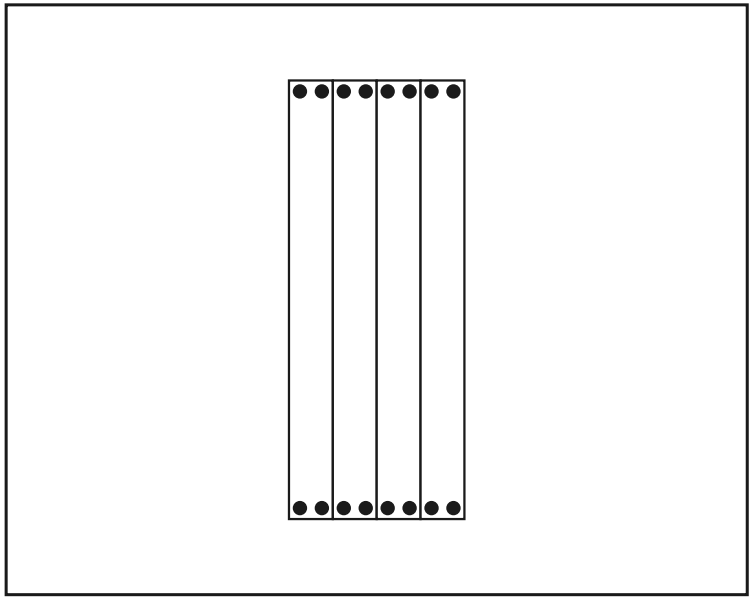

ALKATRÉSZEK EBBEN A RÉTEGBEN

méret (mm)	rajz	lyukak	db
60 x 120 x 1200		4× Ø12	**4**
Csatlakozók			**16**

Verje be a csatlakozókat a fal felső sorába, majd helyezze rájuk felülről az ülőlapot.

Kész modell

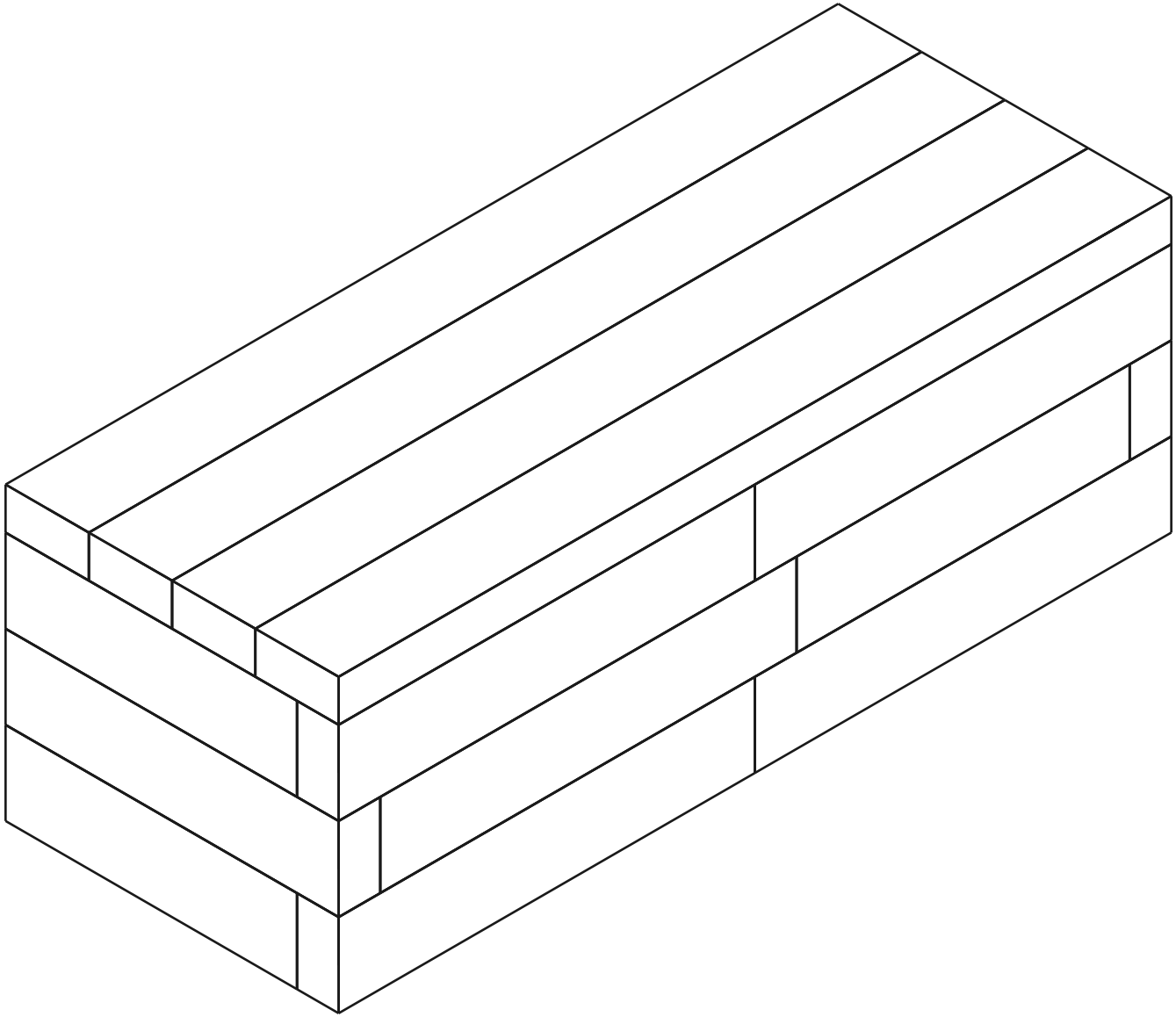

Anyaglista (BOM)

Alkatrész	Szerep	Db
60×120×600 mm (BOTTOM)	alsó	2
60×120×420 mm (BOTTOM)	alsó	2
60×120×600 mm	közép	3
60×120×480 mm	közép	3
60×120×420 mm	közép	2
Ülőlap 1200mm	ülőlap	4
Connector (12×70 mm pin)	-	38

Összesen: 16 alkatrész