Notice de montage

Brick Premium Solid Garden Bench with Closed Sides - GridGarden

LISTE DES PIÈCES

n°	dim. (mm)	croquis	trous	qté
③	60 x 120 x 420		7× Ø12	**4**
②	60 x 120 x 480		8× Ø12	**3**
①	60 x 120 x 600		10× Ø12	**5**
	60 x 120 x 1200		4× Ø12	**4**
	Connecteurs	●		**38**

Au total 16 pièces + 38 goujons.

Numérotation des pièces par longueur (la plus longue = 1).

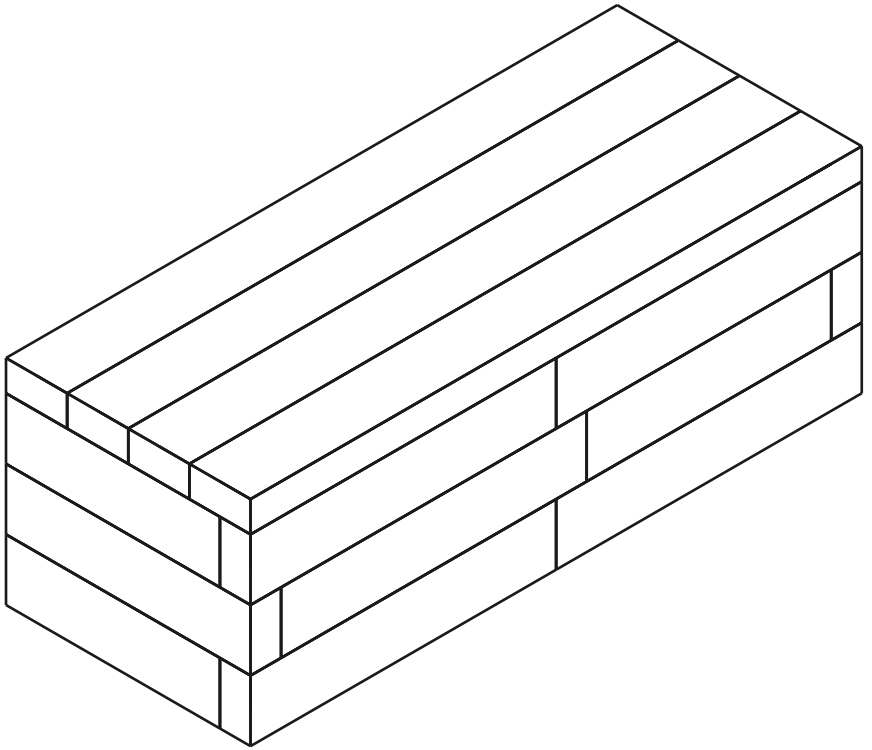

16	**4**	**38**
PIÈCES	RANGÉES	GOUJONS

Rangée 1 / 4

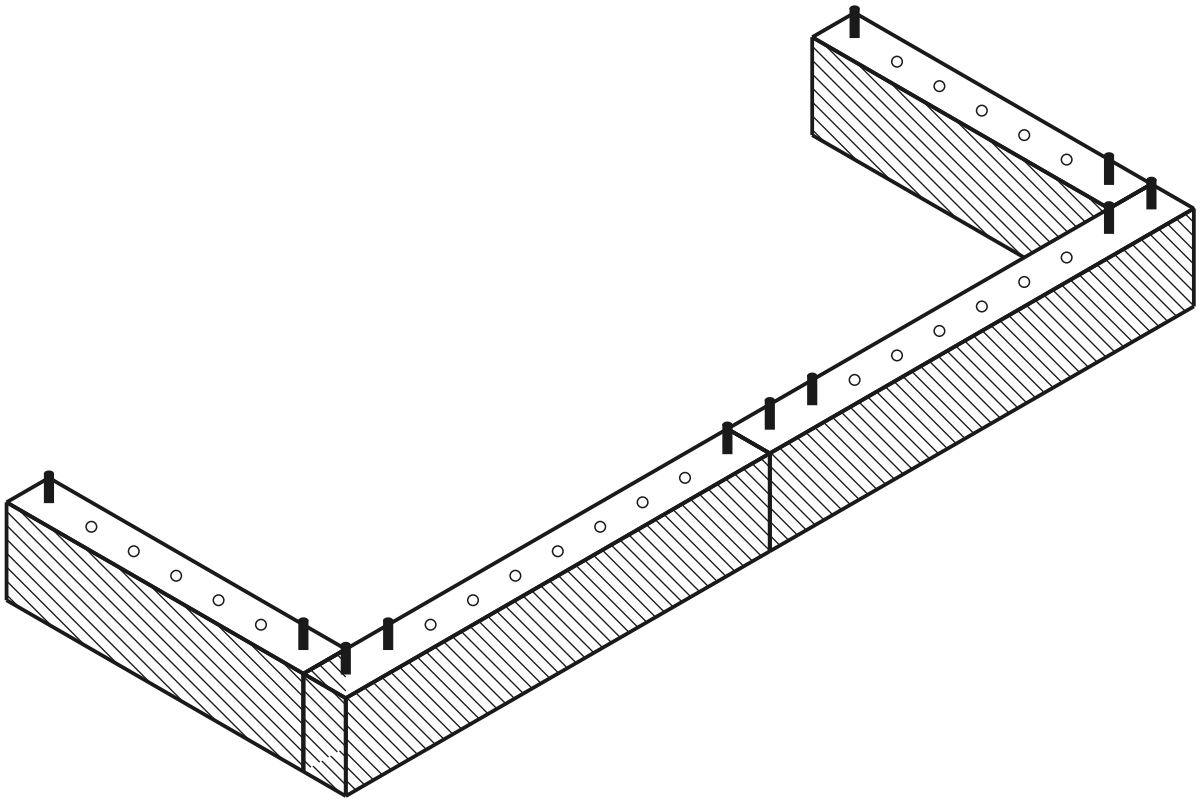

rangée actuelle déjà posé goujon trou

VUE DE DESSUS - QUELLE PIÈCE OÙ

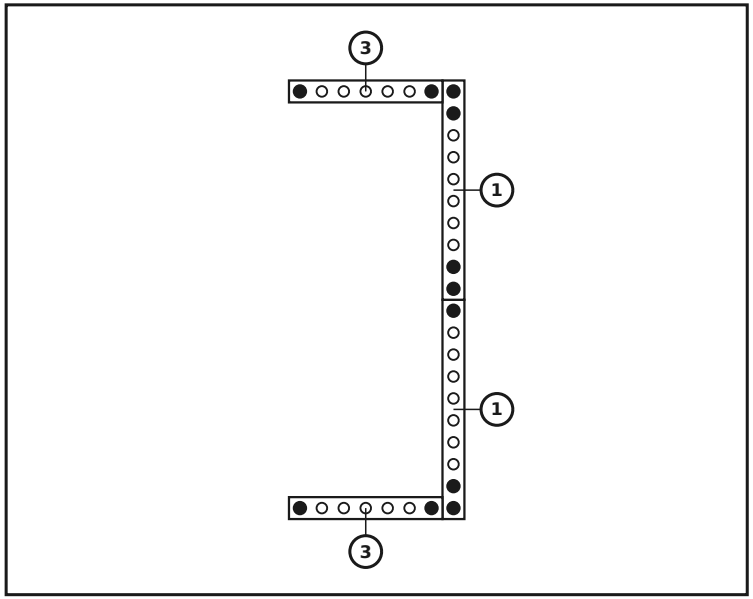

PIÈCES DE CETTE RANGÉE

n°	dim. (mm)	croquis	trous	qté
3	60 x 120 x 420		7× Ø12	**2**
1	60 x 120 x 600		10× Ø12	**2**
	Connecteurs	●		**11**

Rangée 2 / 4

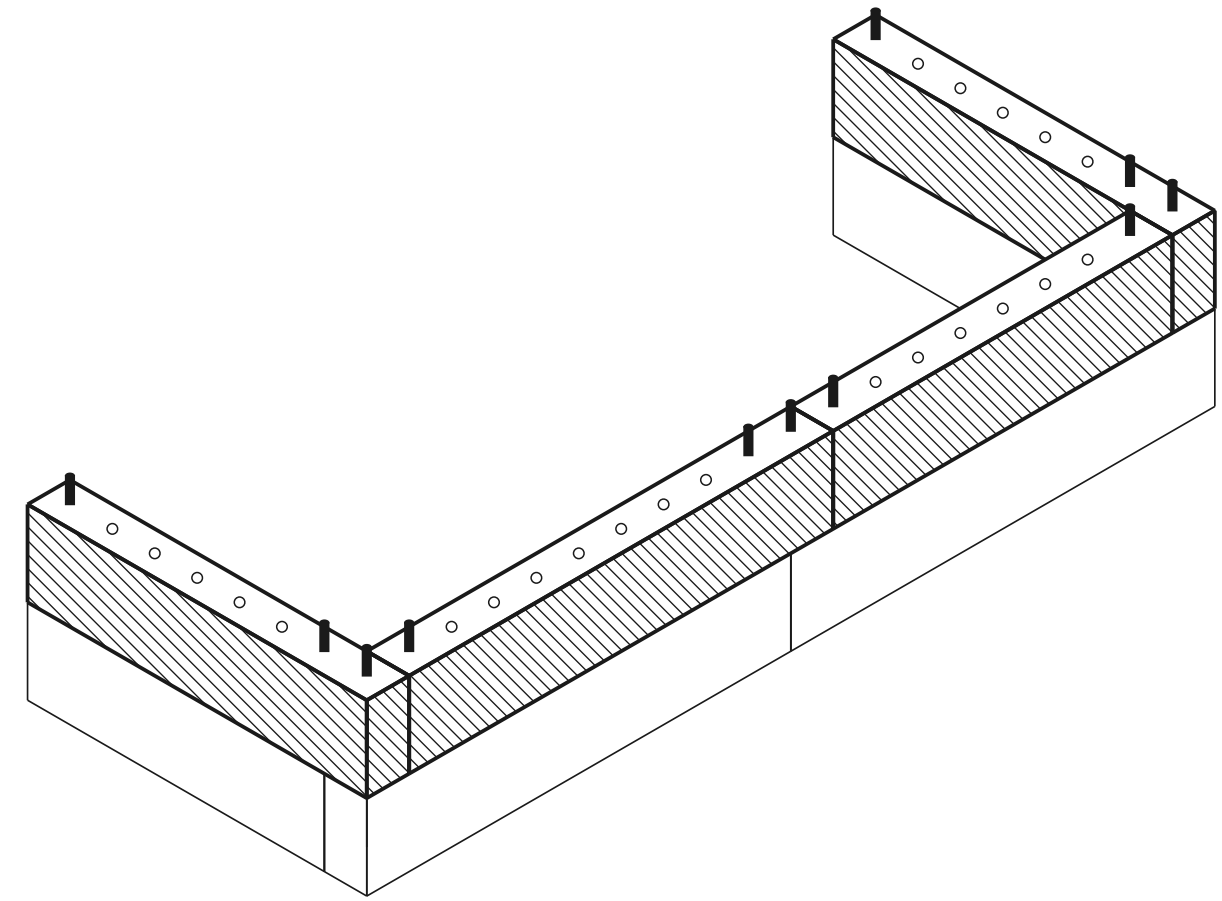

rangée actuelle déjà posé goujon trou

VUE DE DESSUS - QUELLE PIÈCE OÙ

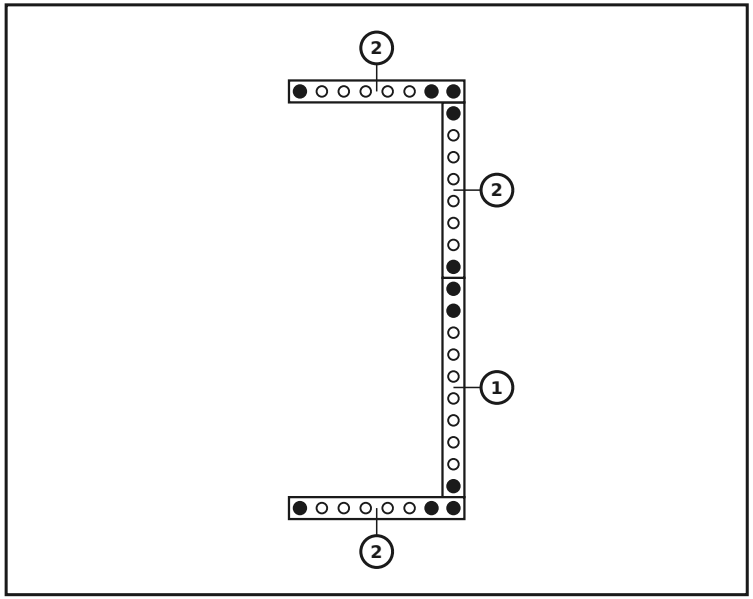

PIÈCES DE CETTE RANGÉE

n°	dim. (mm)	croquis	trous	qté
2	60 x 120 x 480		8× Ø12	**3**
1	60 x 120 x 600		10× Ø12	**1**
	Connecteurs			**11**

Rangée 3 / 4

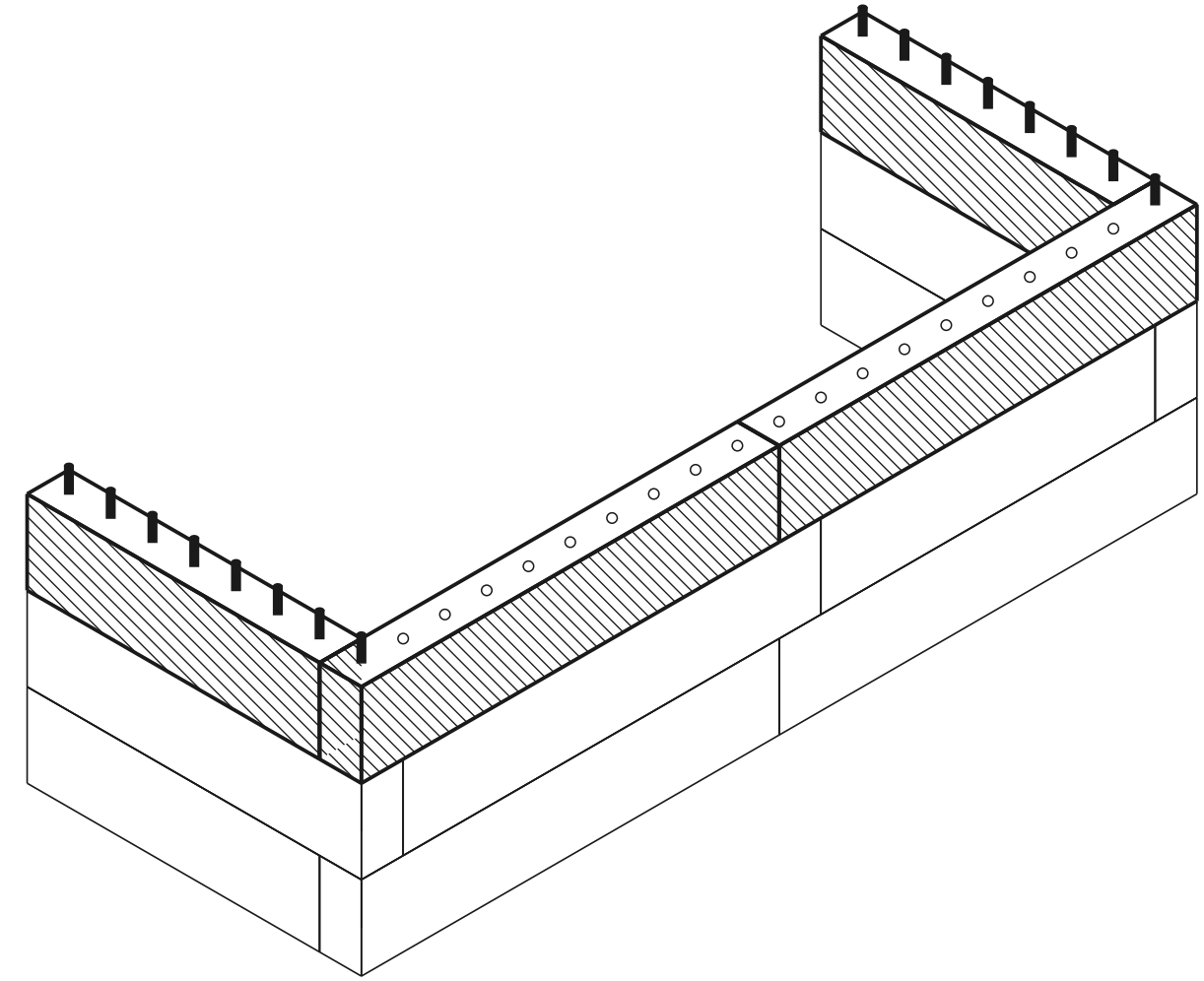

rangée actuelle déjà posé goujon trou

VUE DE DESSUS - QUELLE PIÈCE OÙ

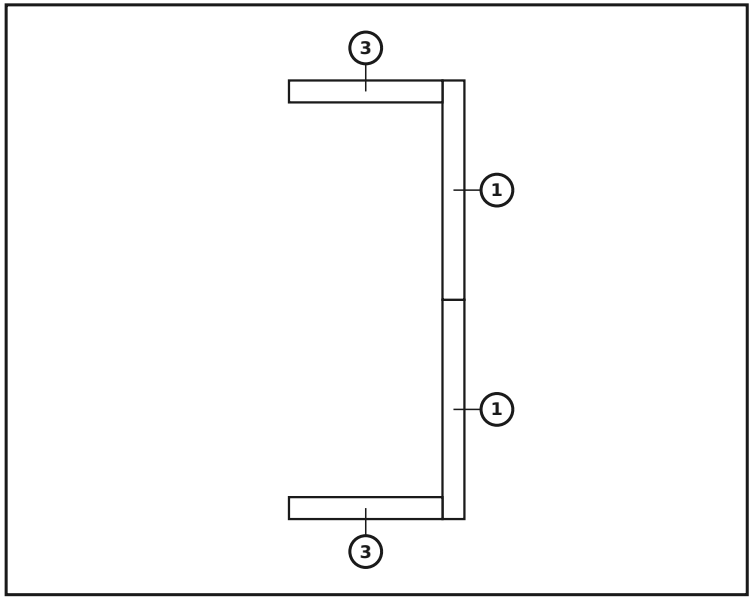

PIÈCES DE CETTE RANGÉE

n°	dim. (mm)	croquis	trous	qté
3	60 x 120 x 420		7× Ø12	**2**
1	60 x 120 x 600		10× Ø12	**2**
	Connecteurs			**0**

Rangée 4 / 4 — Pose de la planche d'assise

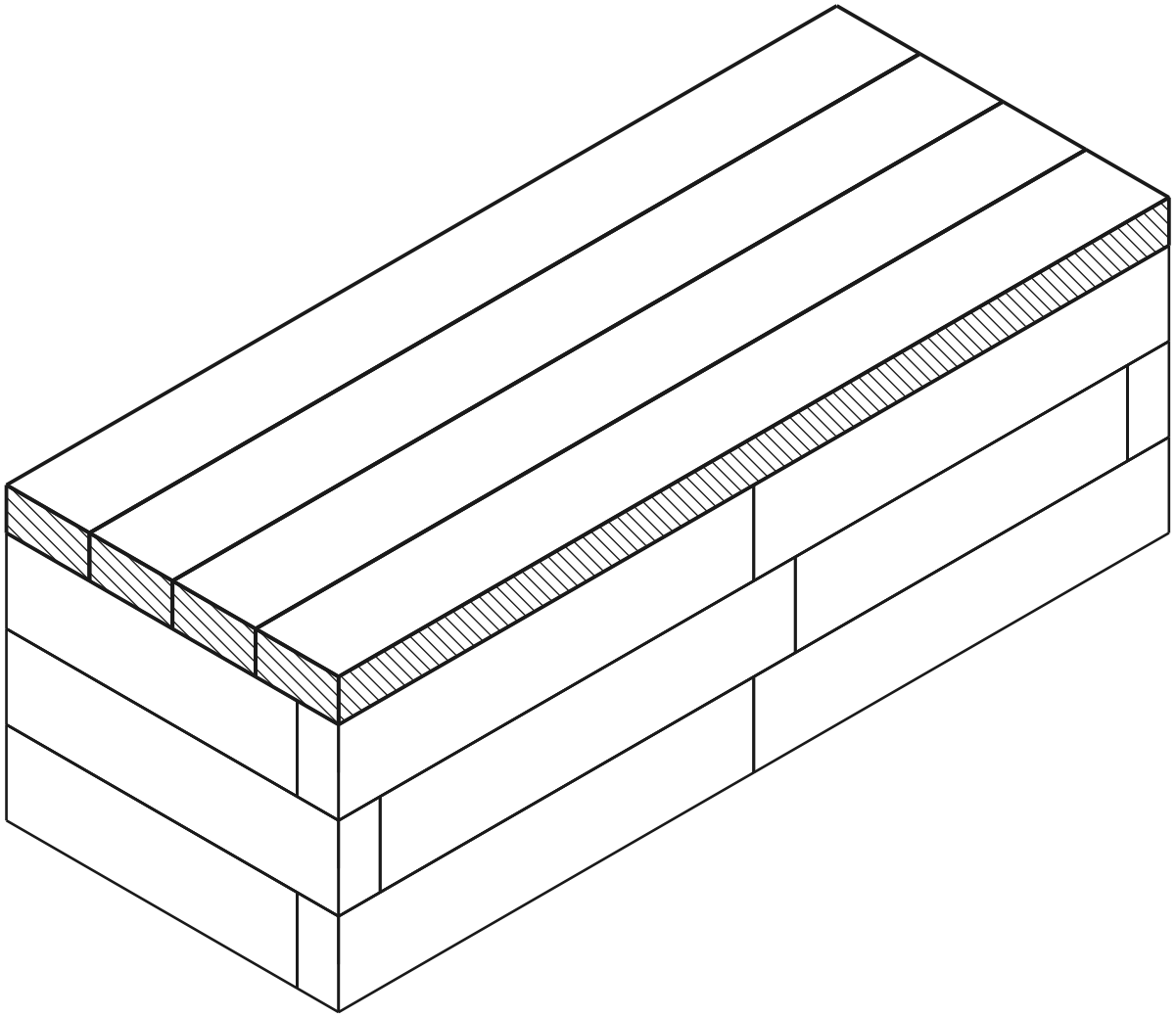

rangée actuelle déjà posé goujon trou

VUE DE DESSUS - QUELLE PIÈCE OÙ

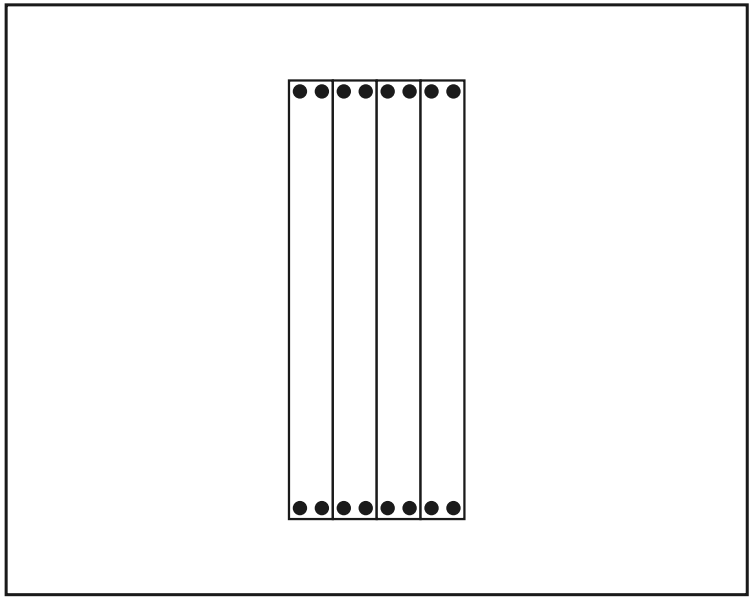

PIÈCES DE CETTE RANGÉE

dim. (mm)	croquis	trous	qté
60 x 120 x 1200		4× Ø12	**4**
Connecteurs			**16**

Enfoncez les connecteurs dans le rang supérieur de la paroi, puis posez la planche d'assise sur eux par le dessus.

Modèle terminé

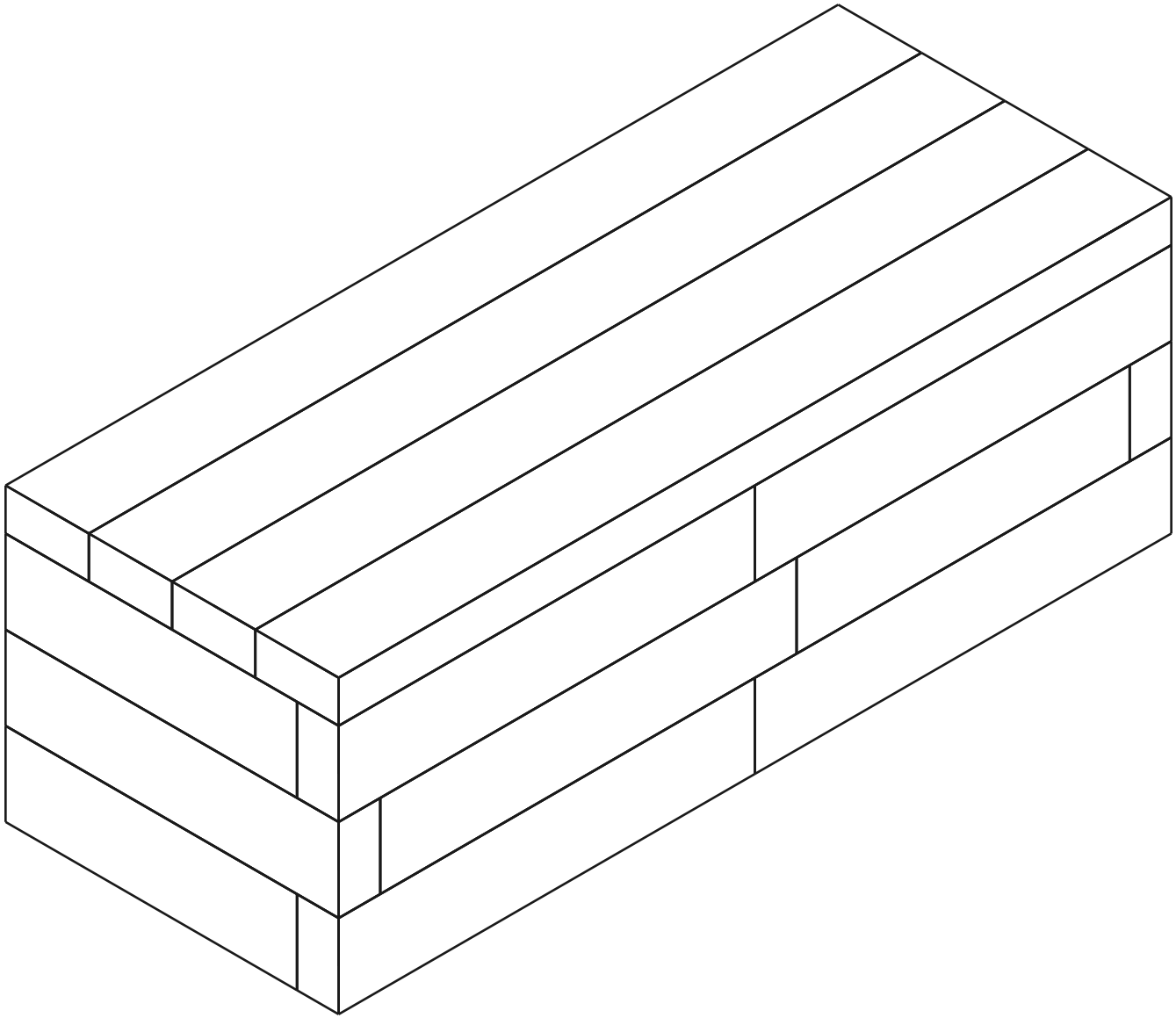

Liste de matériel (BOM)

Pièce	Rôle	Qté
60×120×600 mm (BOTTOM)	bas	2
60×120×420 mm (BOTTOM)	bas	2
60×120×600 mm	milieu	3
60×120×480 mm	milieu	3
60×120×420 mm	milieu	2
Planche d'assise 1200mm	assise	4
Connector (12×70 mm pin)	-	38

Total : 16 pièces