Montageanleitung

Brick Premium Solid Garden Bench with Closed Sides - GridGarden

TEILELISTE

Nr.	Maß (mm)	Zeichnung	Löcher	Stk
3	60 x 120 x 420	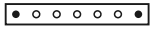	7× Ø12	**4**
2	60 x 120 x 480		8× Ø12	**3**
1	60 x 120 x 600		10× Ø12	**5**
	60 x 120 x 1200		4× Ø12	**4**
	Verbinder	●		**38**

Insgesamt 16 Teile + 38 Dübel.
Nummerierung der Teile nach Länge (längstes = 1).

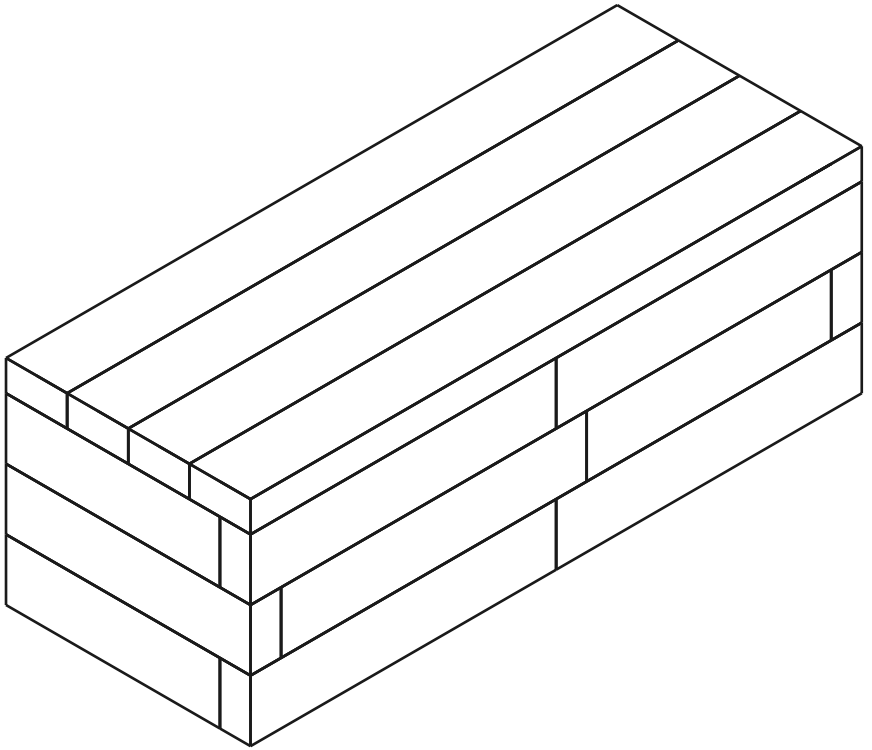

16	4	38
TEILE	SCHICHTEN	DÜBEL

Schicht 1 / 4

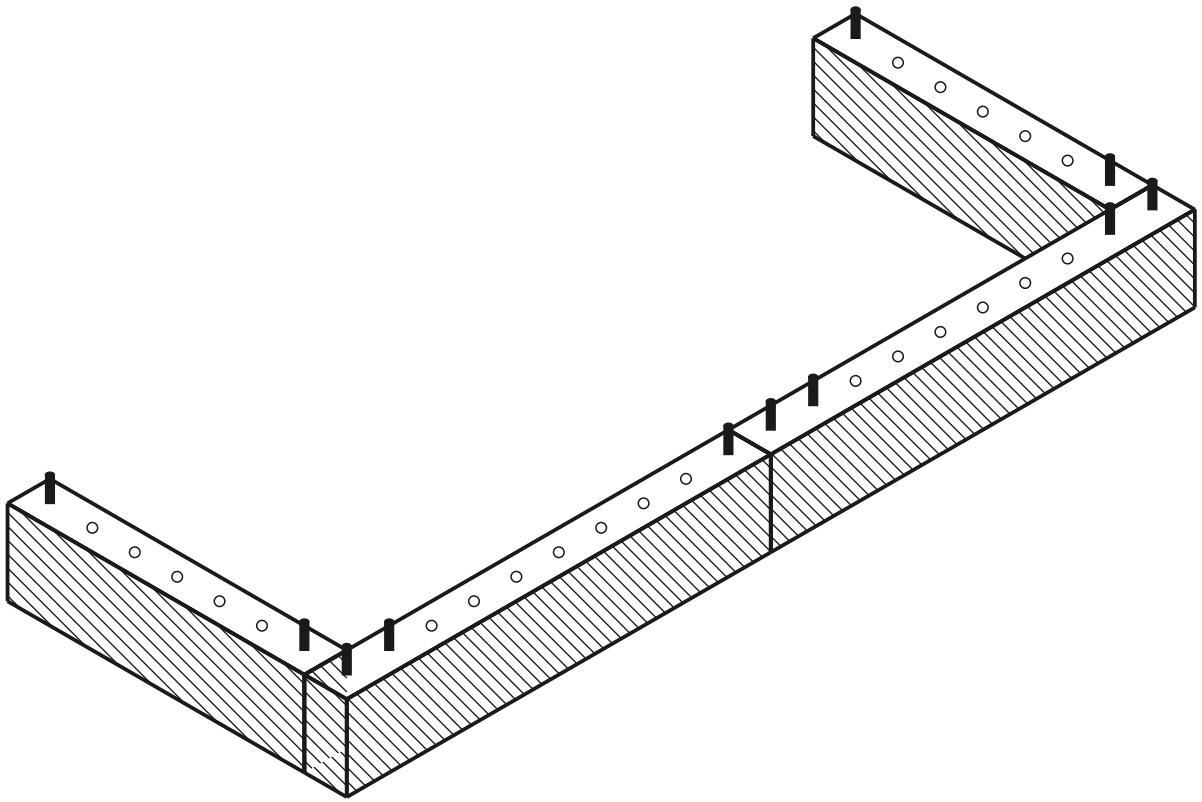

aktuelle Schicht gebaut Dübel Loch

DRAUFSICHT - WELCHES TEIL WOHIN

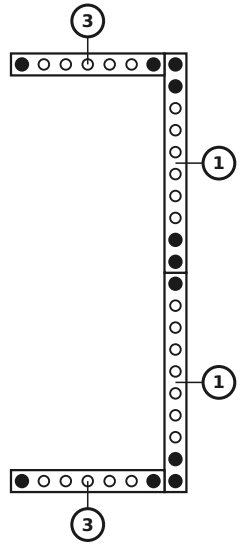

TEILE IN DIESER SCHICHT

Nr.	Maß (mm)	Zeichnung	Löcher	Stk
3	60 x 120 x 420		7× Ø12	2
1	60 x 120 x 600		10× Ø12	2
	Verbinder			11

Schicht 2 / 4

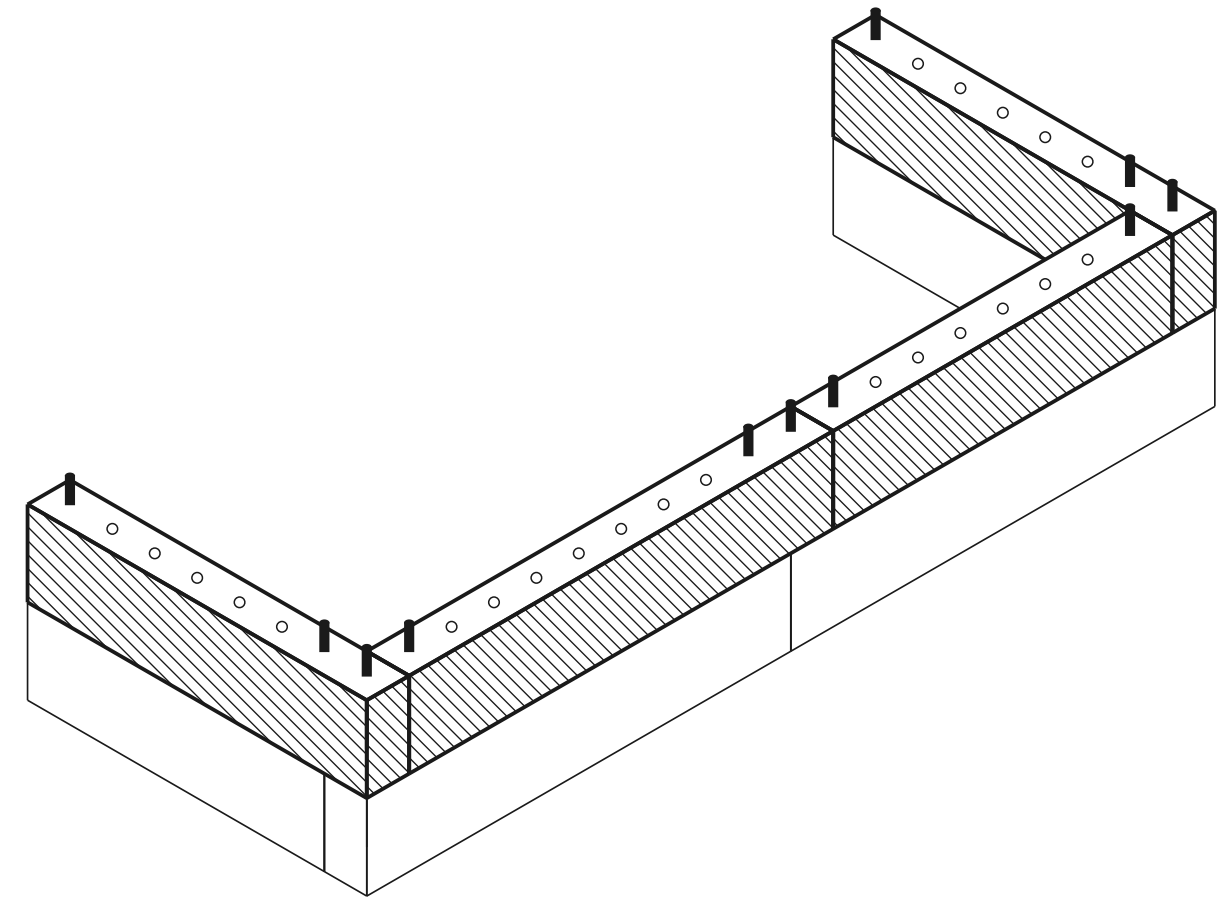

aktuelle Schicht gebaut Dübel Loch

DRAUFSICHT - WELCHES TEIL WOHIN

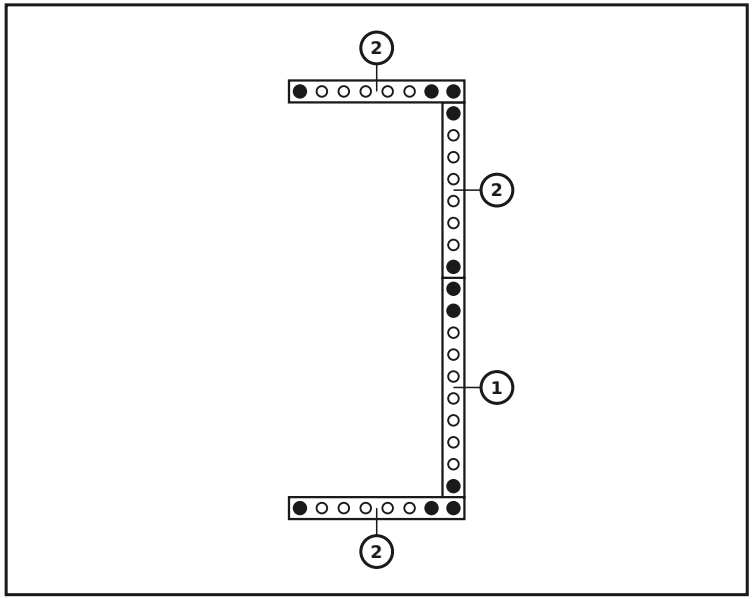

TEILE IN DIESER SCHICHT

Nr.	Maß (mm)	Zeichnung	Löcher	Stk
2	60 x 120 x 480		8× Ø12	3
1	60 x 120 x 600		10× Ø12	1
	Verbinder			11

Schicht 3 / 4

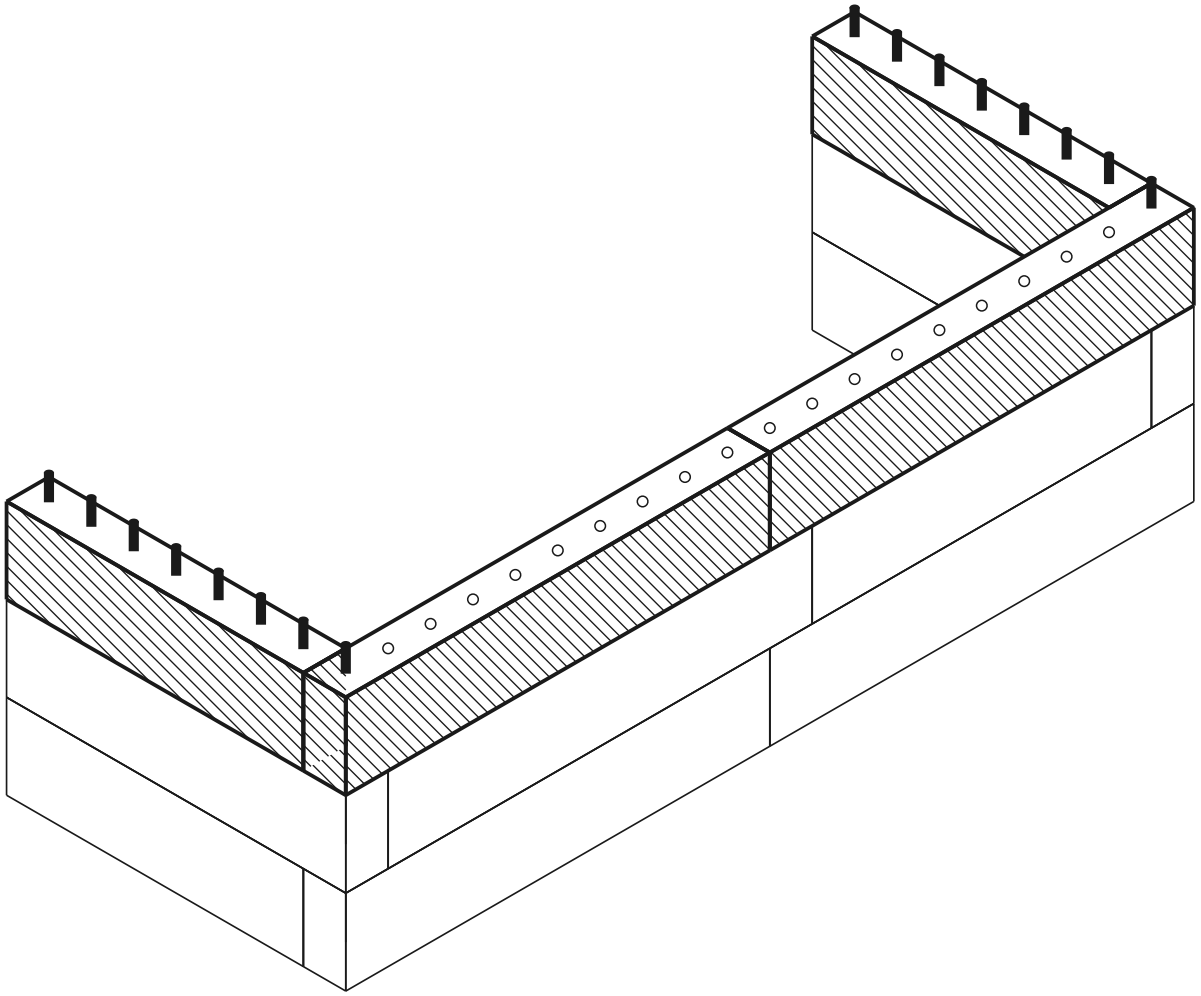

aktuelle Schicht gebaut Dübel Loch

DRAUFSICHT - WELCHES TEIL WOHIN

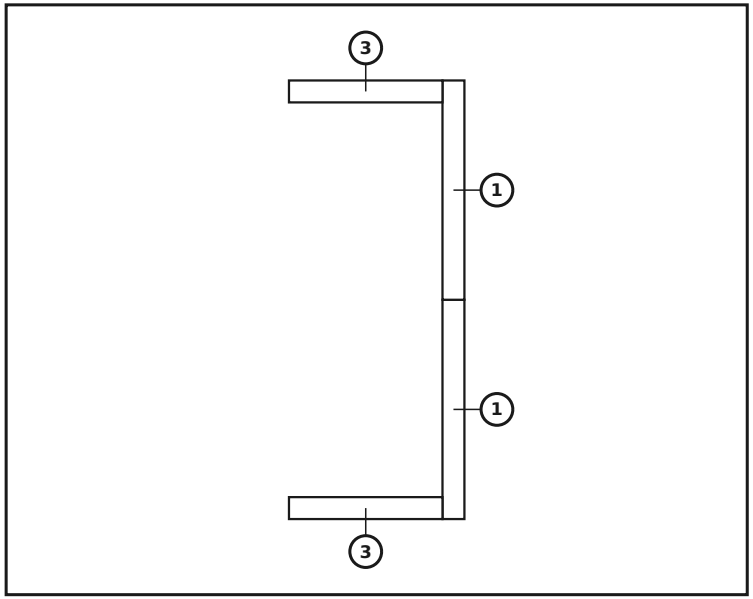

TEILE IN DIESER SCHICHT

Nr.	Maß (mm)	Zeichnung	Löcher	Stk
3	60 x 120 x 420		7× Ø12	**2**
1	60 x 120 x 600		10× Ø12	**2**
	Verbinder			**0**

Schicht 4 / 4 — Sitzplatte einsetzen

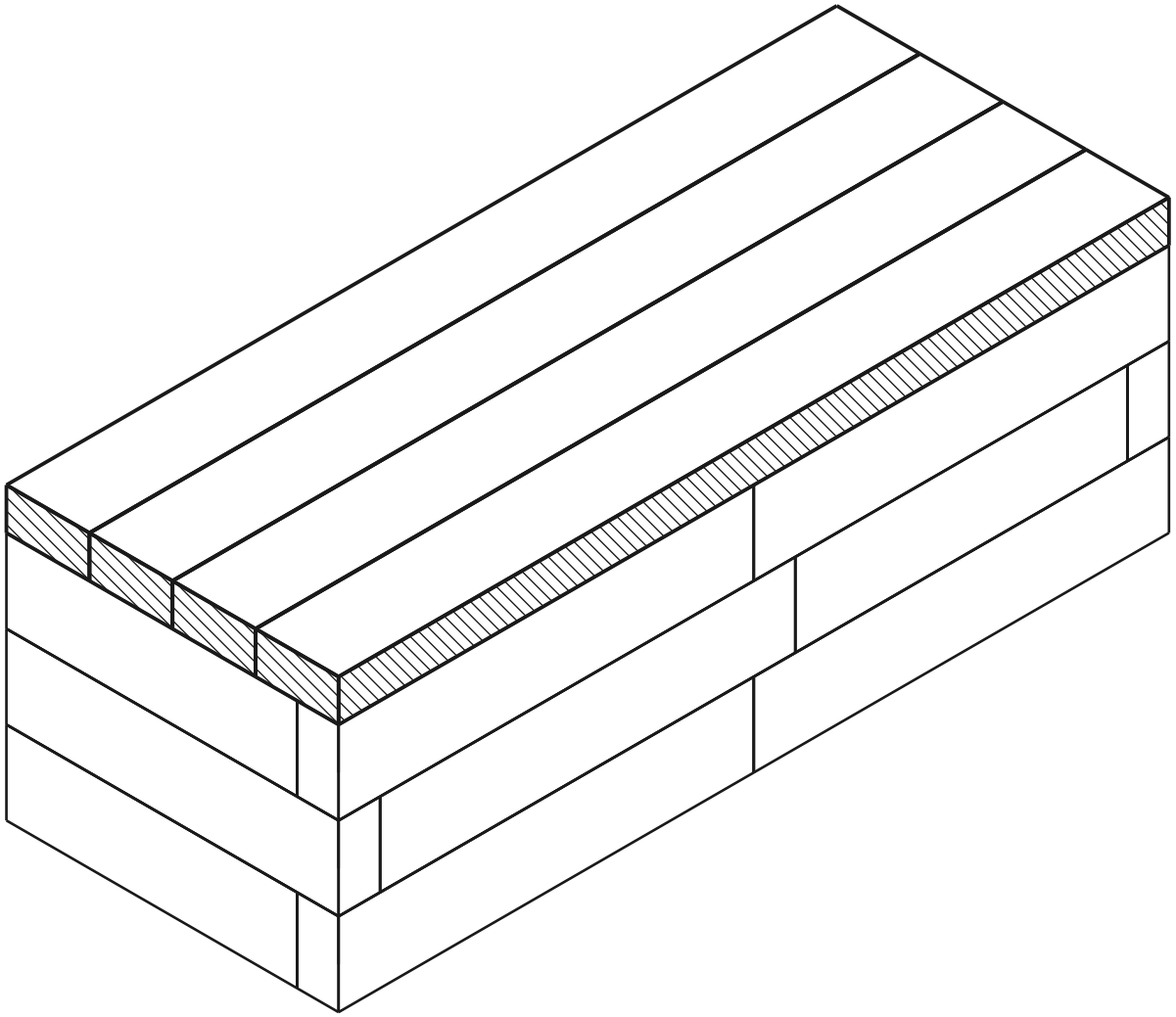

aktuelle Schicht gebaut Dübel Loch

Schlagen Sie die Verbinder in die oberste Schicht der Wand und setzen Sie die Sitzplatte von oben auf.

DRAUFSICHT - WELCHES TEIL WOHIN

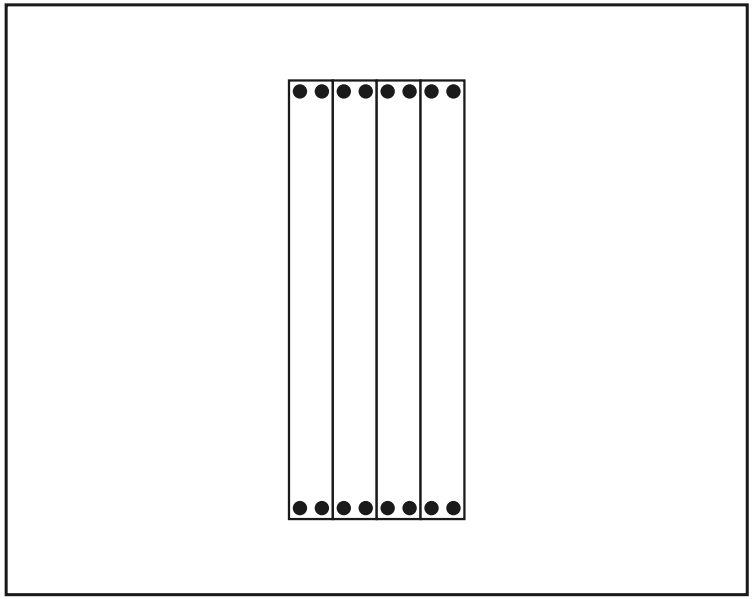

TEILE IN DIESER SCHICHT

Maß (mm)	Zeichnung	Löcher	Stk
60 x 120 x 1200		4× Ø12	**4**
Verbinder			**16**

Fertiges Modell

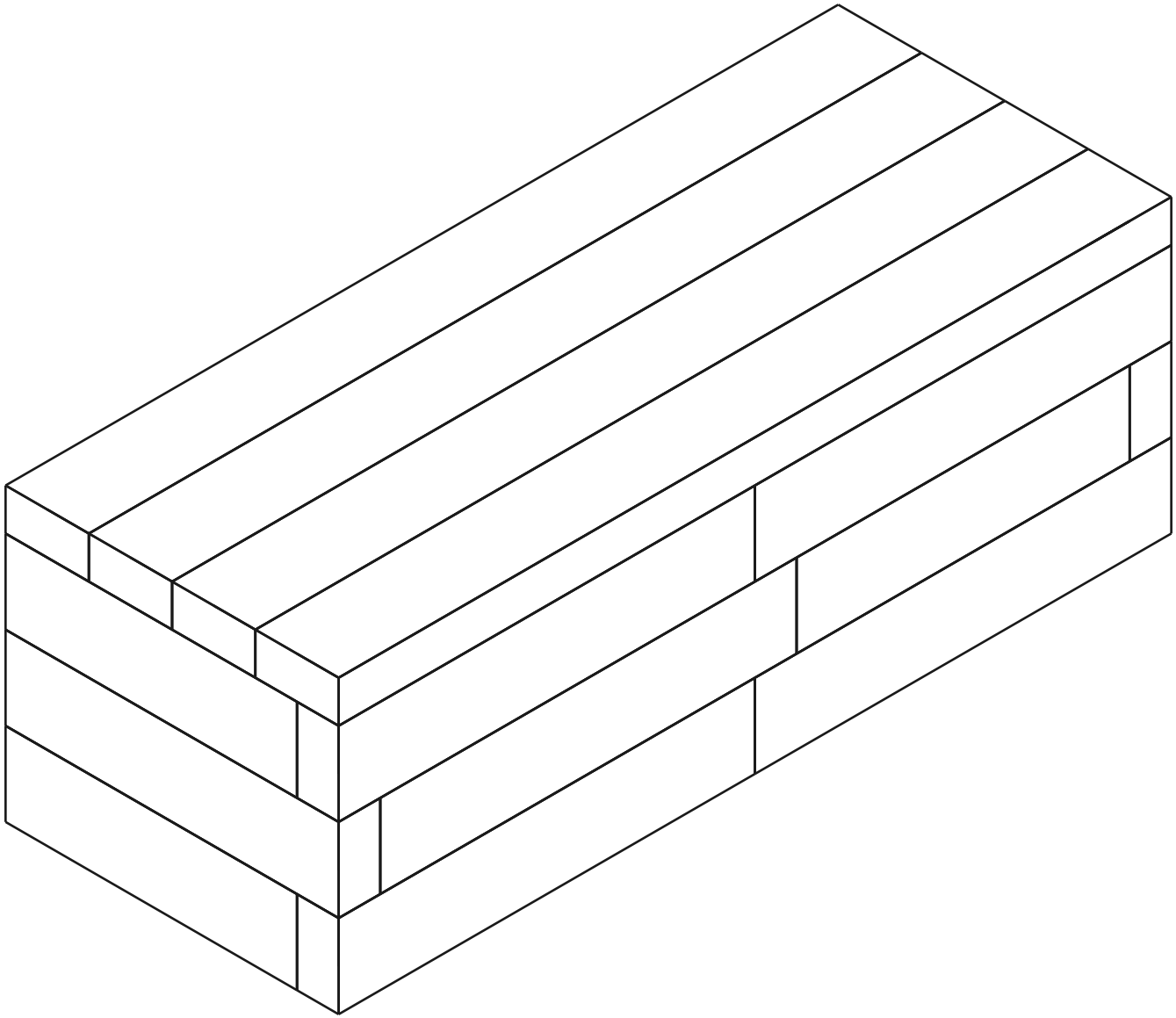

Materialliste (BOM)

Teil	Rolle	Stk
60×120×600 mm (BOTTOM)	unten	2
60×120×420 mm (BOTTOM)	unten	2
60×120×600 mm	Mitte	3
60×120×480 mm	Mitte	3
60×120×420 mm	Mitte	2
Sitzplatte 1200mm	Sitzfläche	4
Connector (12×70 mm pin)	-	38

Gesamt: 16 Teile