Montážní návod

Brick Premium Solid Garden Bench with Closed Sides - GridGarden

SOUPIS DÍLŮ

č.	rozměr (mm)	nákres	díry	ks
3	60 x 120 x 420	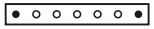	7× Ø12	**4**
2	60 x 120 x 480		8× Ø12	**3**
1	60 x 120 x 600		10× Ø12	**5**
	60 x 120 x 1200	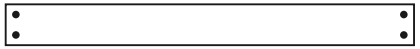	4× Ø12	**4**
	Konektory	●		**38**

Celkem 16 dílů + 38 kolíků.
Číslování dílů podle délky (nejdelší = 1).

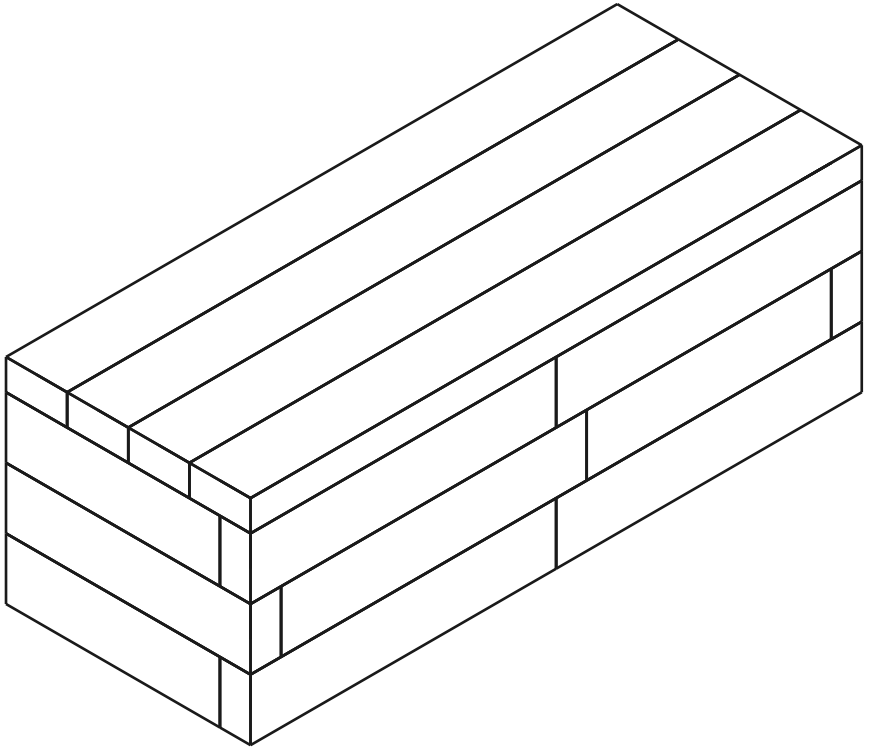

16	**4**	**38**
DÍLŮ	VRSTEV	KOLÍKY

Vrstva 1 / 4

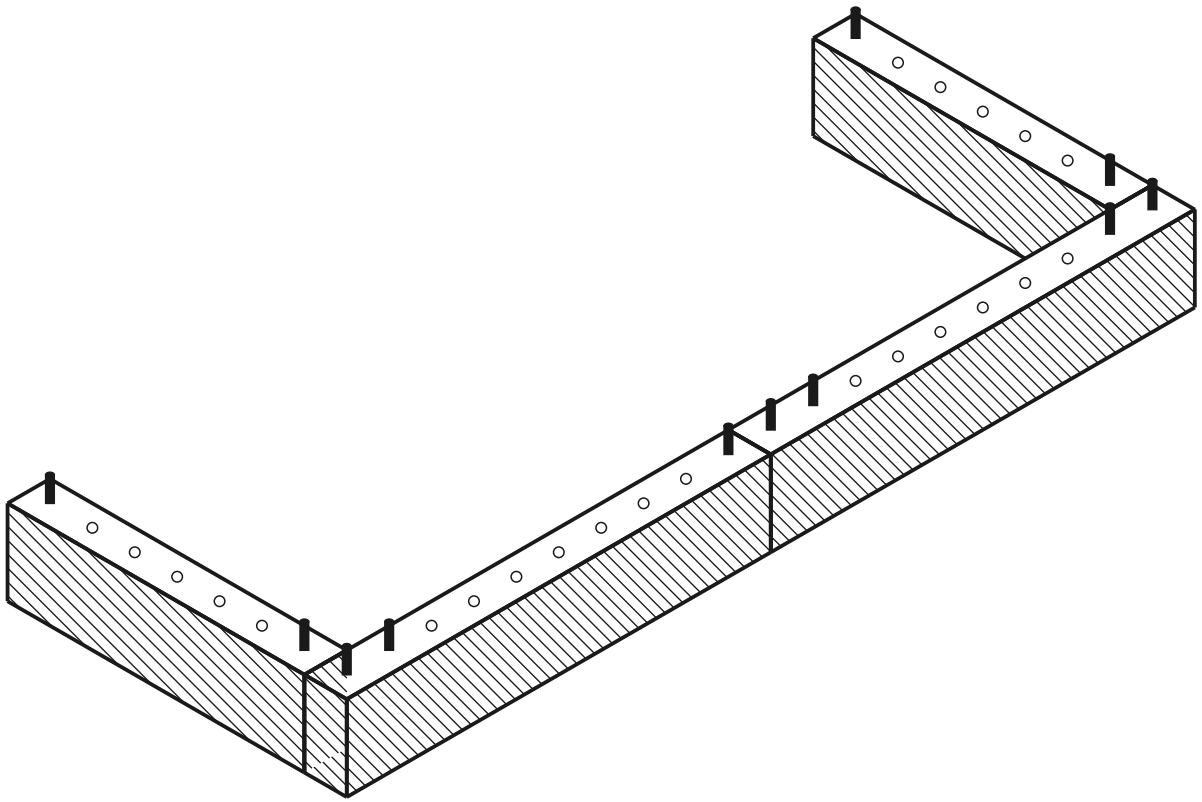

aktuální vrstva postaveno kolík díra

POHLED SHORA - KTERÝ DÍL KAM

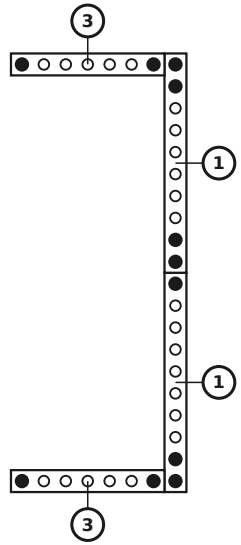

DÍLY V TÉTO VRSTVĚ

č.	rozměr (mm)	nákres	díry	ks
3	60 x 120 x 420		7× Ø12	**2**
1	60 x 120 x 600		10× Ø12	**2**
	Konektory	●		**11**

Vrstva 2 / 4

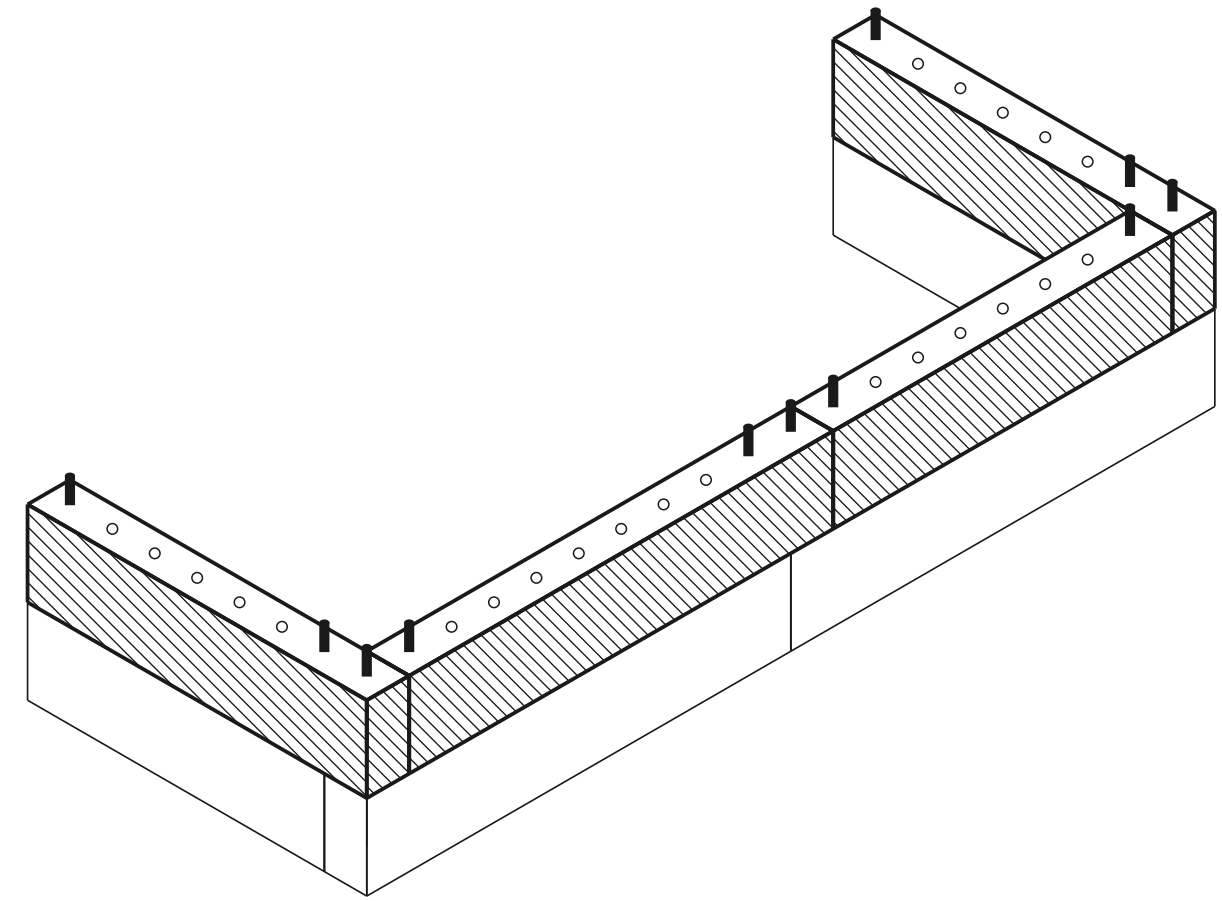

aktuální vrstva postaveno kolík díra

POHLED SHORA - KTERÝ DÍL KAM

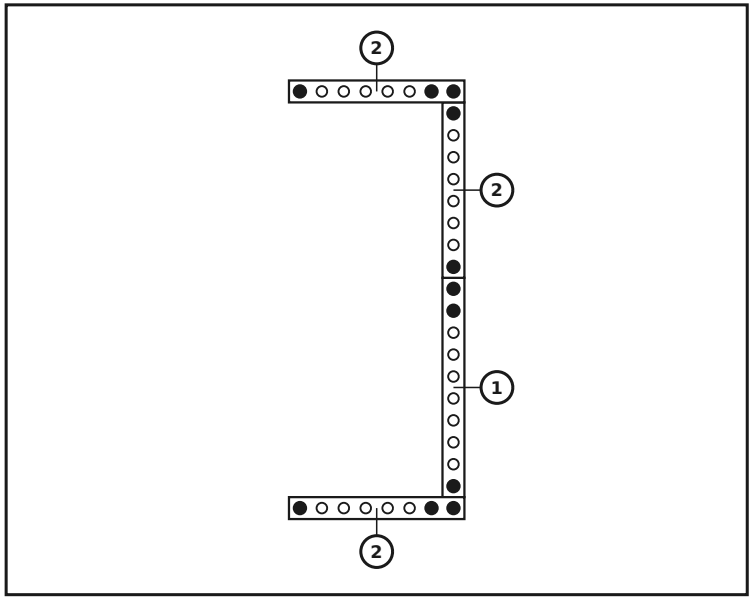

DÍLY V TÉTO VRSTVĚ

č.	rozměr (mm)	nákres	díry	ks
2	60 x 120 x 480		8× Ø12	**3**
1	60 x 120 x 600		10× Ø12	**1**
	Konektory	●		**11**

Vrstva 3 / 4

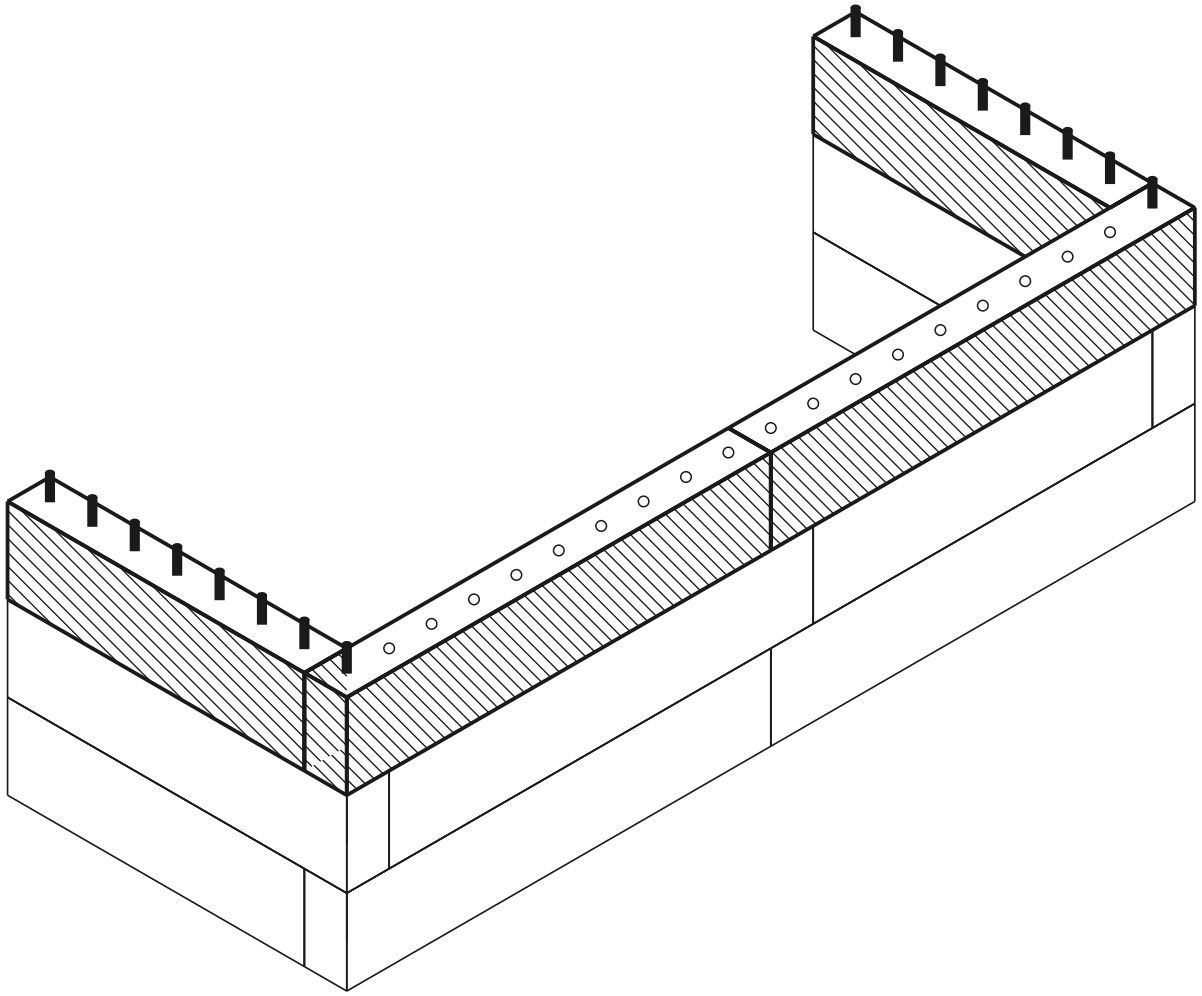

aktuální vrstva postaveno kolík díra

POHLED SHORA - KTERÝ DÍL KAM

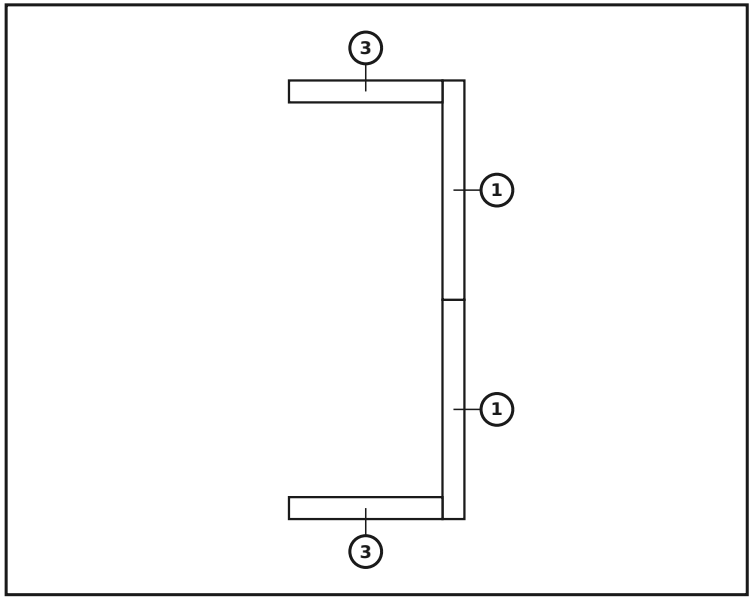

DÍLY V TÉTO VRSTVĚ

č.	rozměr (mm)	nákres	díry	ks
3	60 x 120 x 420		7× Ø12	**2**
1	60 x 120 x 600		10× Ø12	**2**
	Konektory			**0**

Vrstva 4 / 4 — Osazení sedací desky

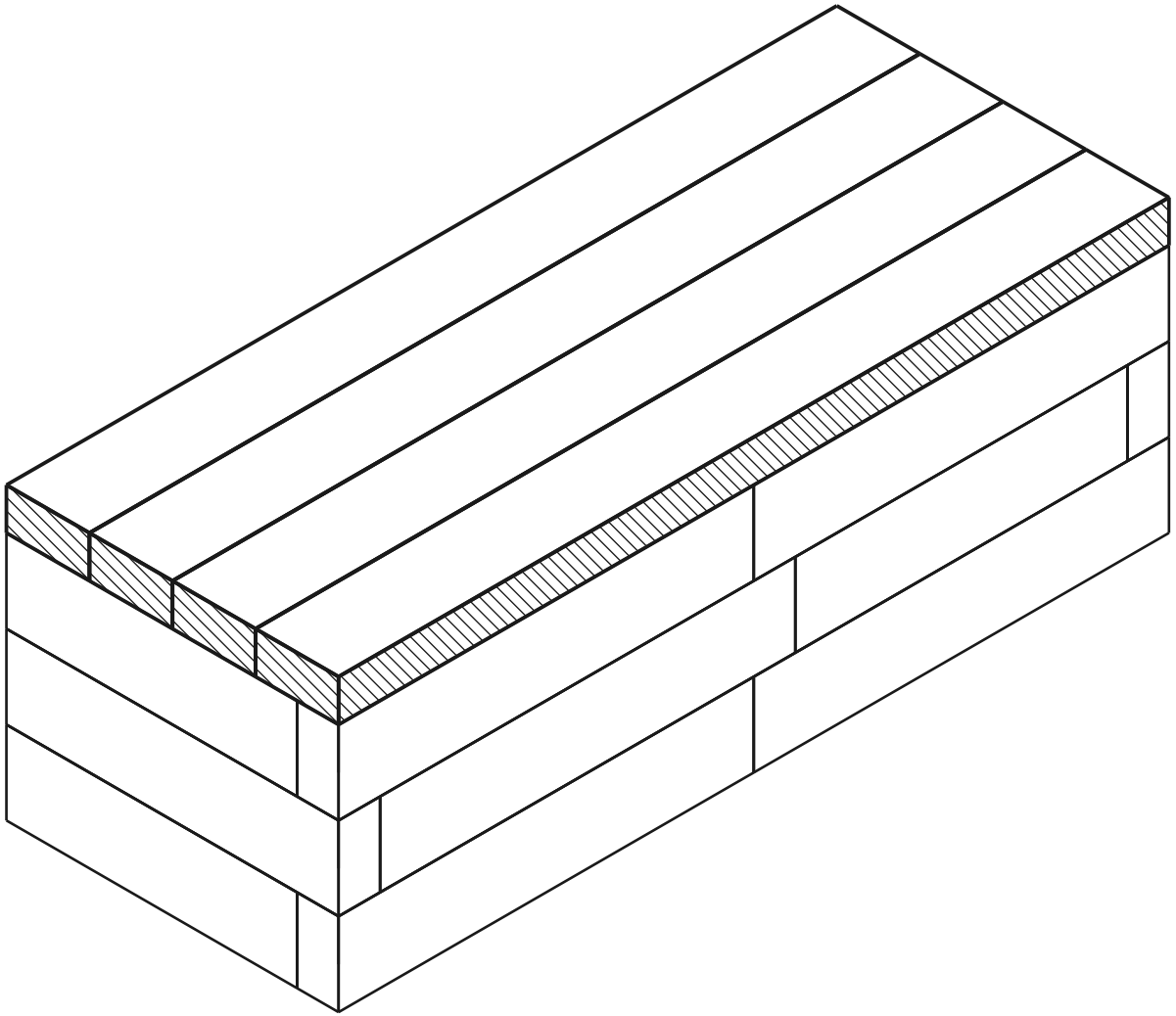

aktuální vrstva postaveno kolík díra

POHLED SHORA - KTERÝ DÍL KAM

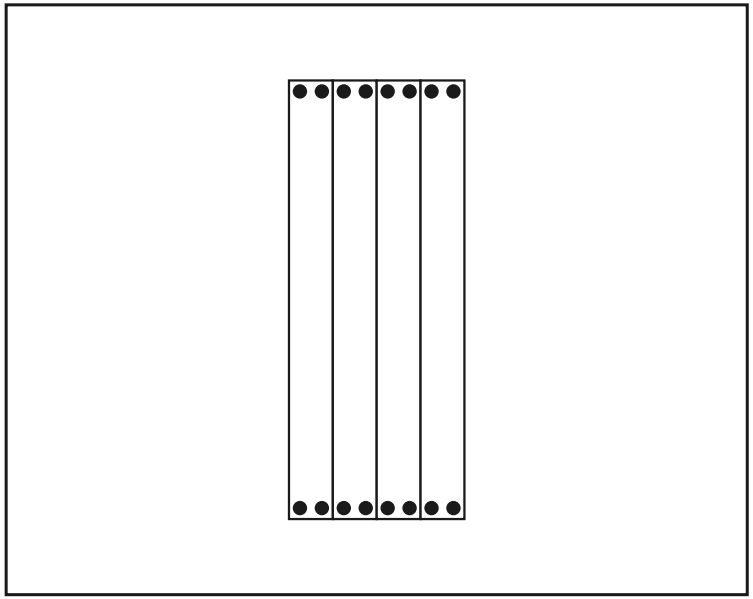

DÍLY V TÉTO VRSTVĚ

rozměr (mm)	nákres	díry	ks
60 x 120 x 1200		4× Ø12	**4**
Konektory			**16**

Zarazte kolíky do horní vrstvy stěny, poté na ně shora osad'te sedací desku.

Hotový model

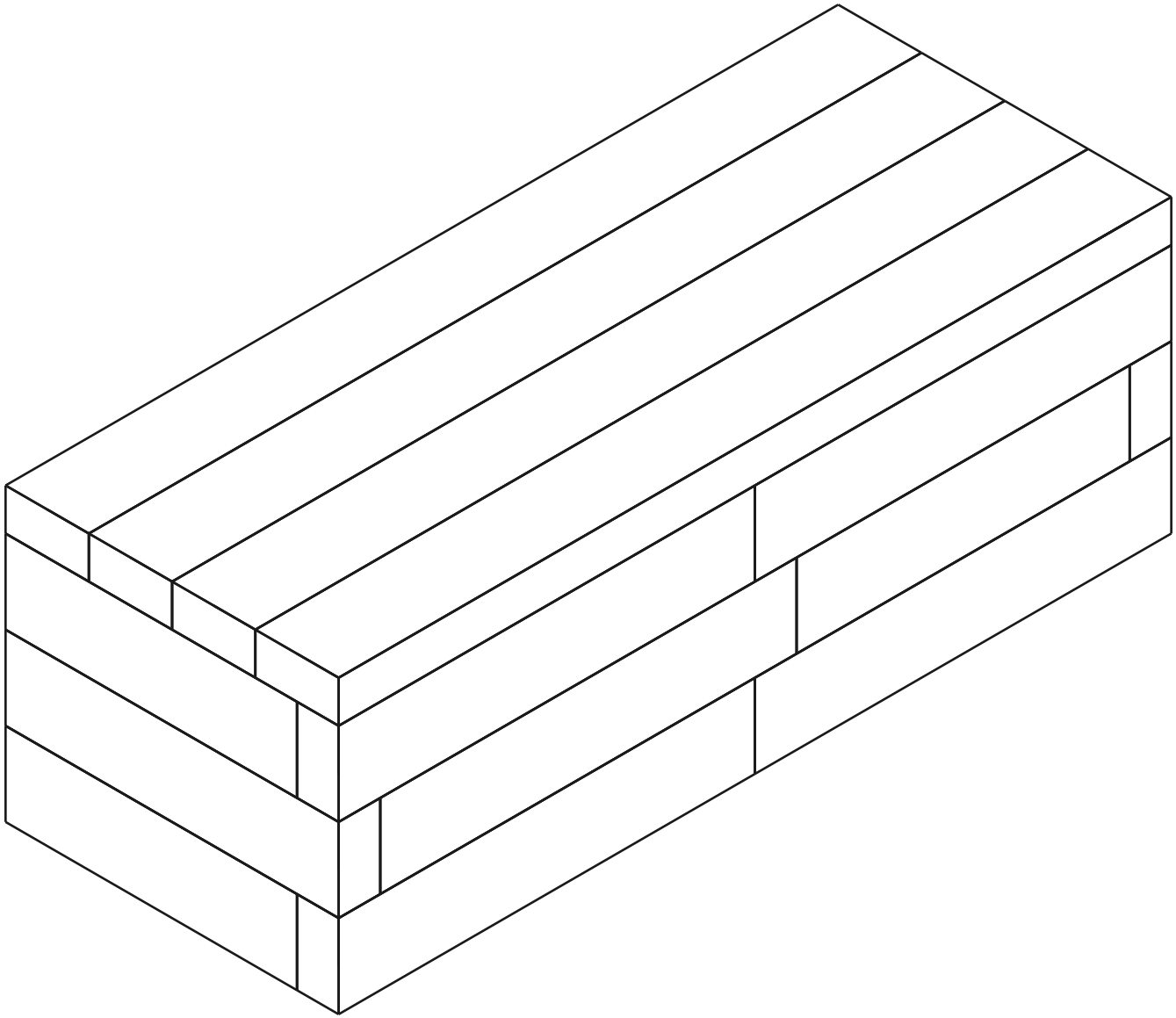

Rozpis materiálu (BOM)

Dílec	Role	Ks
60×120×600 mm (BOTTOM)	spodek	2
60×120×420 mm (BOTTOM)	spodek	2
60×120×600 mm	střed	3
60×120×480 mm	střed	3
60×120×420 mm	střed	2
Sedací deska 1200mm	sedák	4
Connector (12×70 mm pin)	-	38

Celkem: 16 dílů