Montážny návod

Vyvýšený záhon U-tvar Premium – M - GridGarden

SÚPIS DIELOV

č.	rozmer (mm)	nákres	diery	ks
⑦	60 x 120 x 120	• •	2× Ø12	**2**
⑥	60 x 60 x 180	• ○ •	3× Ø12	**1**
⑤	60 x 60 x 420	• ○ ○ ○ ○ ○ •	7× Ø12	**1**
④	60 x 120 x 480	• ○ ○ ○ ○ ○ ○ •	8× Ø12	**9**
④	60 x 60 x 480	• ○ ○ ○ ○ ○ ○ •	8× Ø12	**2**
③	60 x 120 x 540	• ○ ○ ○ ○ ○ ○ ○ •	9× Ø12	**2**
②	60 x 120 x 600	• ○ ○ ○ ○ ○ ○ ○ ○ •	10× Ø12	**45**
②	60 x 60 x 600	• ○ ○ ○ ○ ○ ○ ○ ○ •	10× Ø12	**3**
①	60 x 60 x 1200	• ○ ○ ○ ○ ○ ○ ○ ○ ○ ○ ○ ○ ○ ○ ○ ○ ○ •	20× Ø12	**6**
	Konektory	●		**169**

Spolu 71 dielcov + 169 kolíkov.
Číslovanie dielov podľa dĺžky (najdlhší = 1).

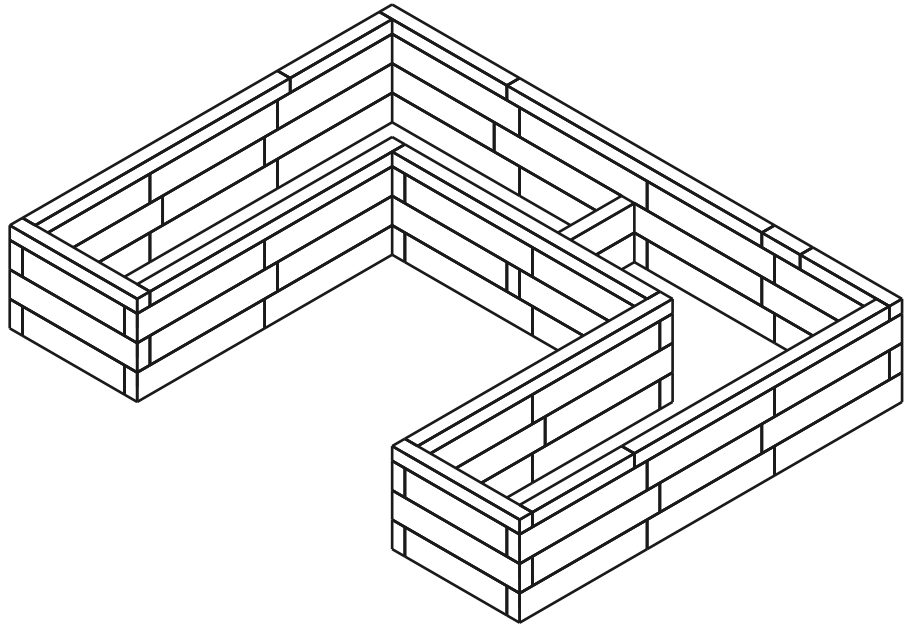

71	**4**	**169**
DIELOV	VRSTIEV	KOLÍKY

Vrstva 1 / 4

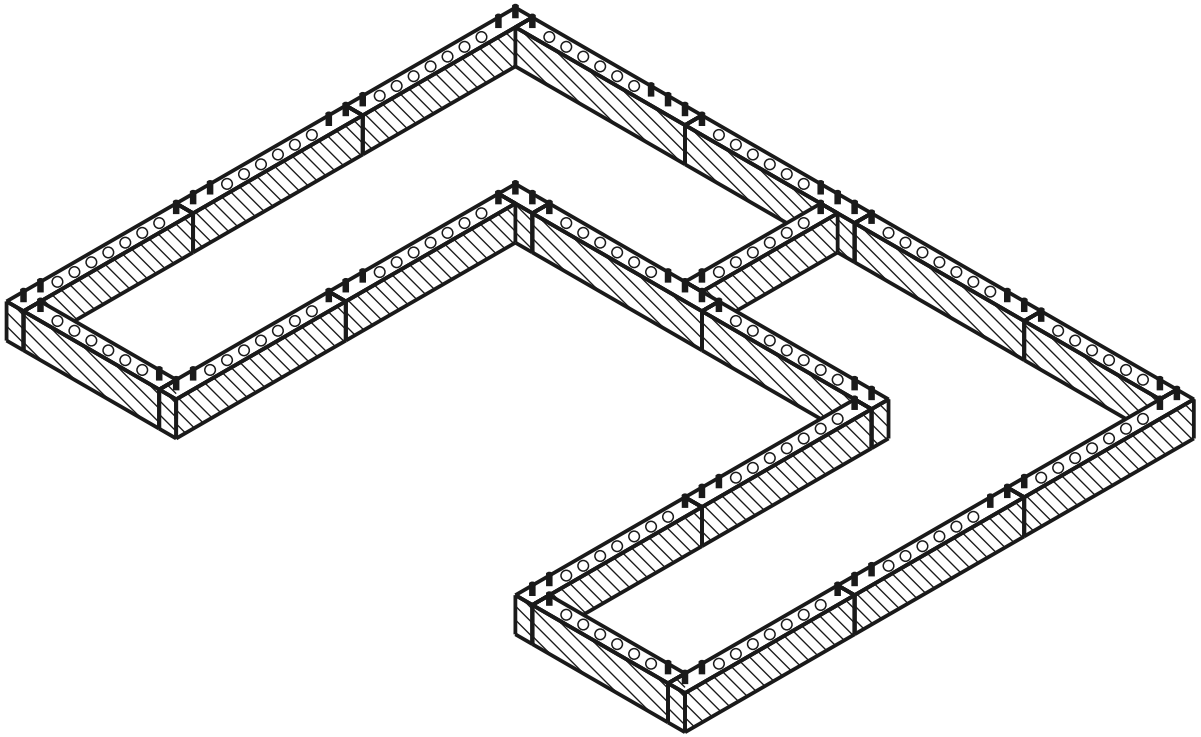

aktuálna vrstva postavené kolík diera

POHĽAD ZHORA - KTORÝ DIEL KAM

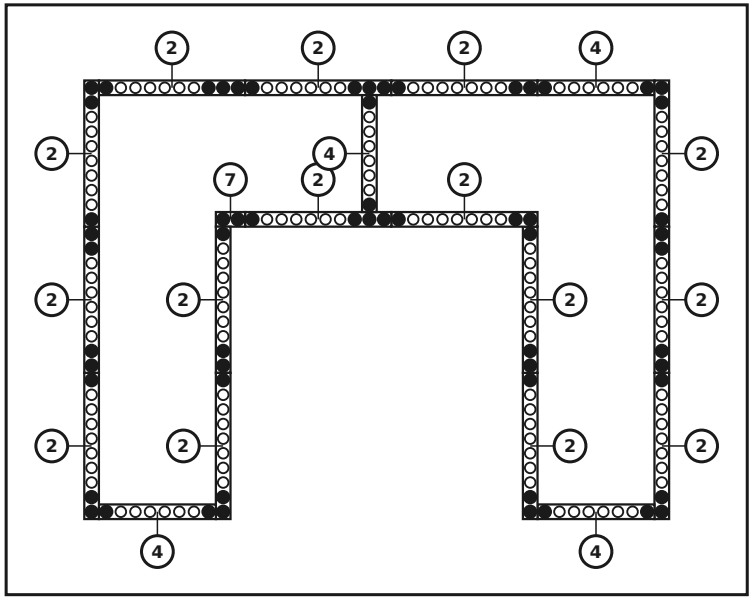

DIELY V TEJTO VRSTVE

č.	rozmer (mm)	nákres	diery	ks
7	60 x 120 x 120	• •	2× Ø12	**1**
4	60 x 120 x 480	• ○ ○ ○ ○ ○ ○ •	8× Ø12	**4**
2	60 x 120 x 600	• ○ ○ ○ ○ ○ ○ ○ ○ •	10× Ø12	**15**
	Konektory	●		**60**

Vrstva 2 / 4

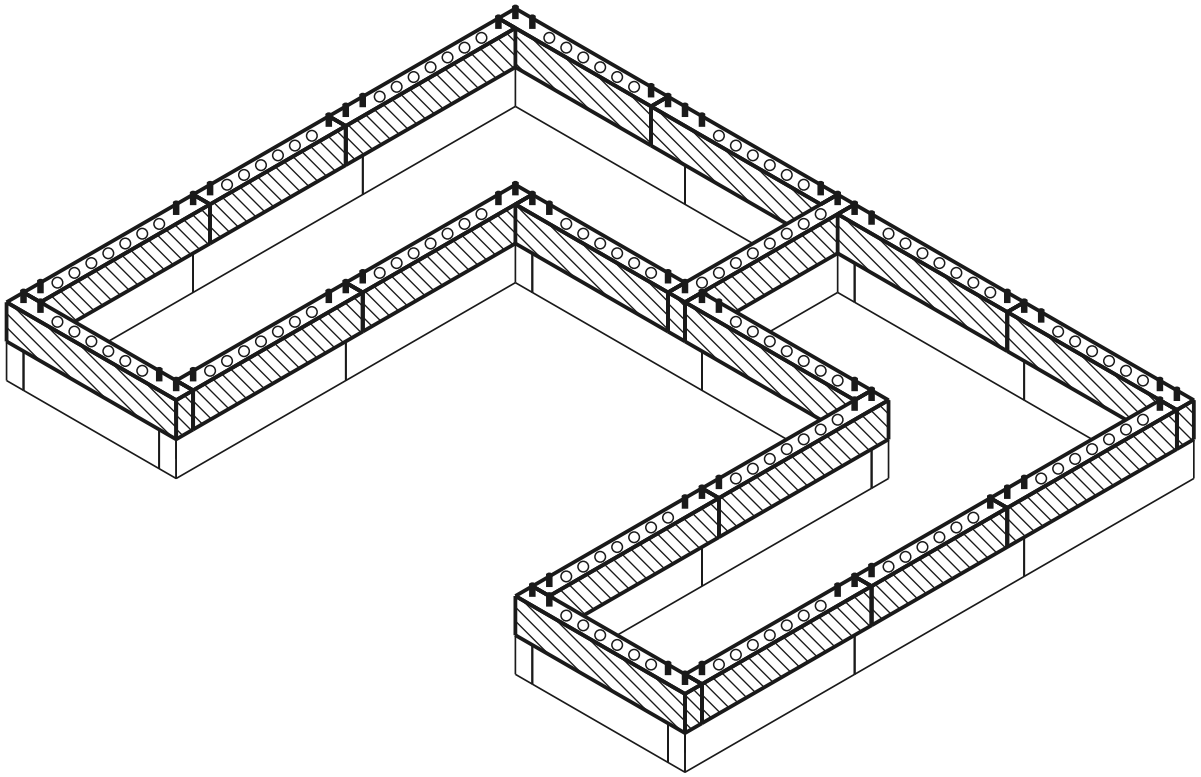

aktuálna vrstva postavené kolík diera

POHĽAD ZHORA - KTORÝ DIEL KAM

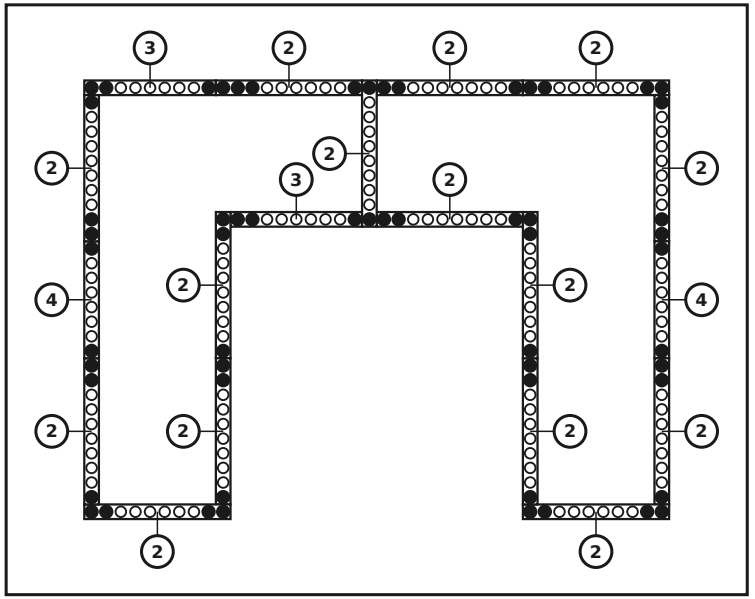

DIELY V TEJTO VRSTVE

č.	rozmer (mm)	nákres	diery	ks
4	60 x 120 x 480		8× Ø12	**2**
3	60 x 120 x 540		9× Ø12	**2**
2	60 x 120 x 600		10× Ø12	**15**
	Konektory	●		**58**

Vrstva 3 / 4

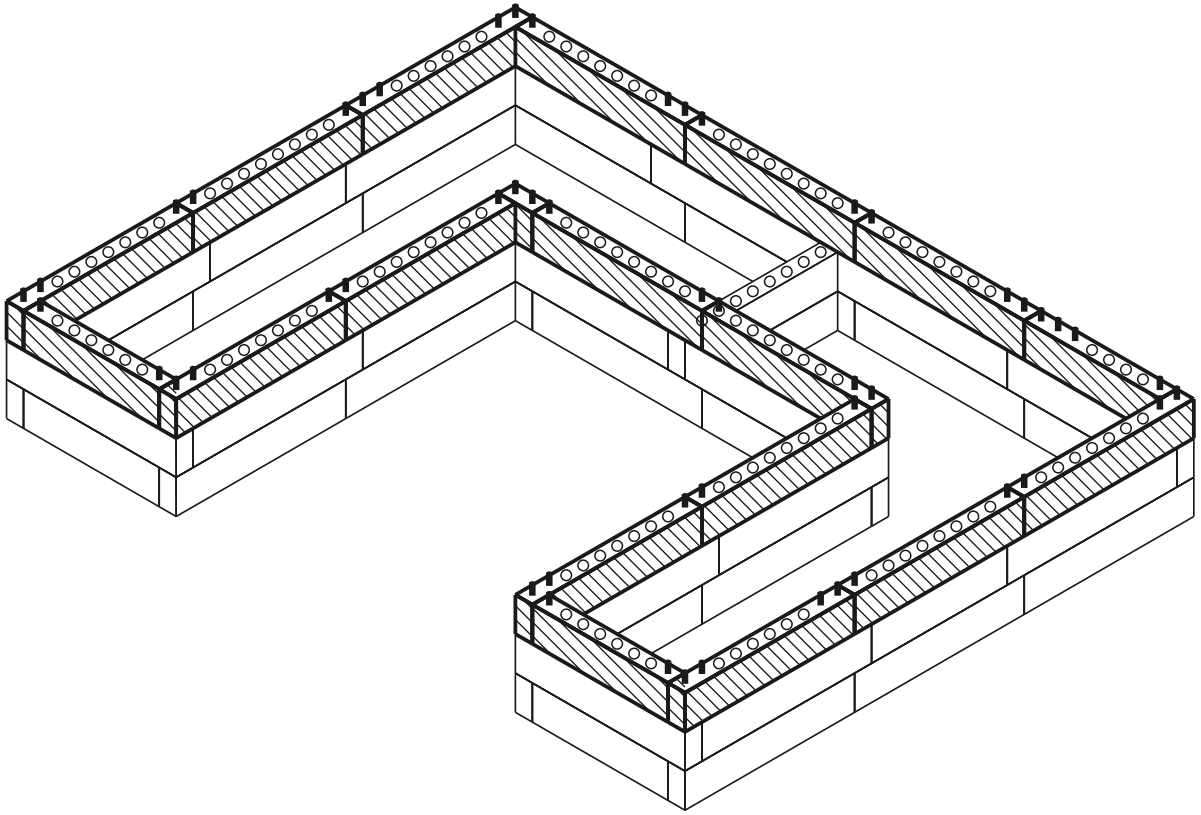

aktuálna vrstva postavené kolík diera

POHĽAD ZHORA - KTORÝ DIEL KAM

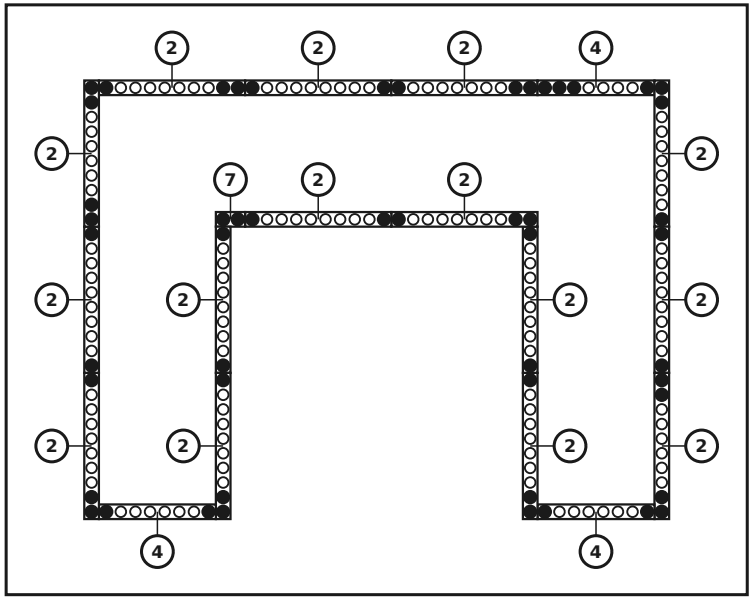

DIELY V TEJTO VRSTVE

č.	rozmer (mm)	nákres	diery	ks
7	60 x 120 x 120	• •	2× Ø12	**1**
4	60 x 120 x 480	• ○ ○ ○ ○ ○ ○ •	8× Ø12	**3**
2	60 x 120 x 600	• ○ ○ ○ ○ ○ ○ ○ ○ •	10× Ø12	**15**
	Konektory	●		**51**

Vrstva 4 / 4 (vrchný kryt)

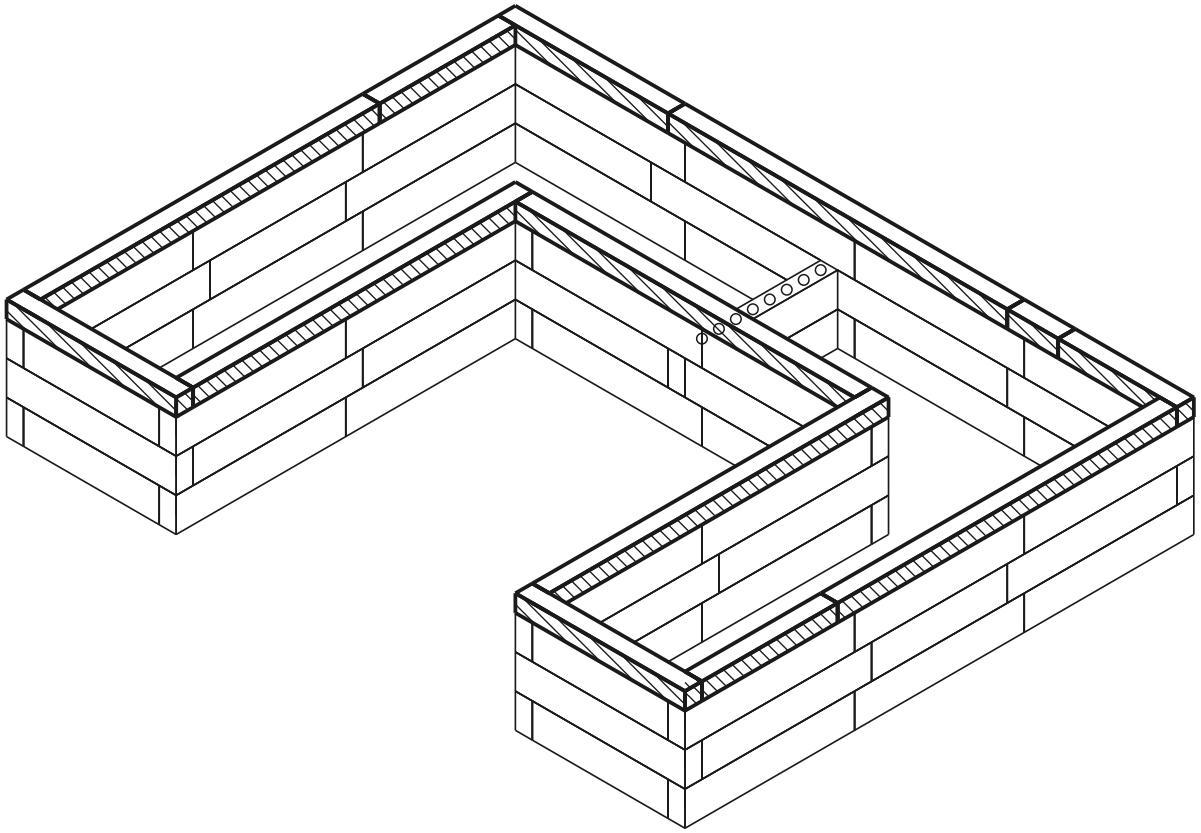

aktuálna vrstva postavené kolík diera

POHĽAD ZHORA - KTORÝ DIEL KAM

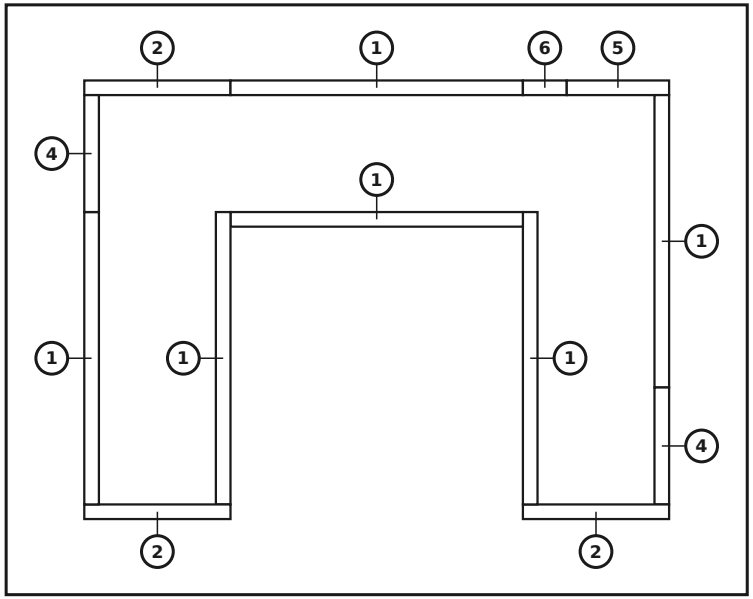

DIELY V TEJTO VRSTVE

č.	rozmer (mm)	nákres	diery	ks
6	60 x 60 x 180		3× Ø12	1
5	60 x 60 x 420		7× Ø12	1
4	60 x 60 x 480		8× Ø12	2
2	60 x 60 x 600		10× Ø12	3
1	60 x 60 x 1200		20× Ø12	6
	Konektory	●		0

Hotový model

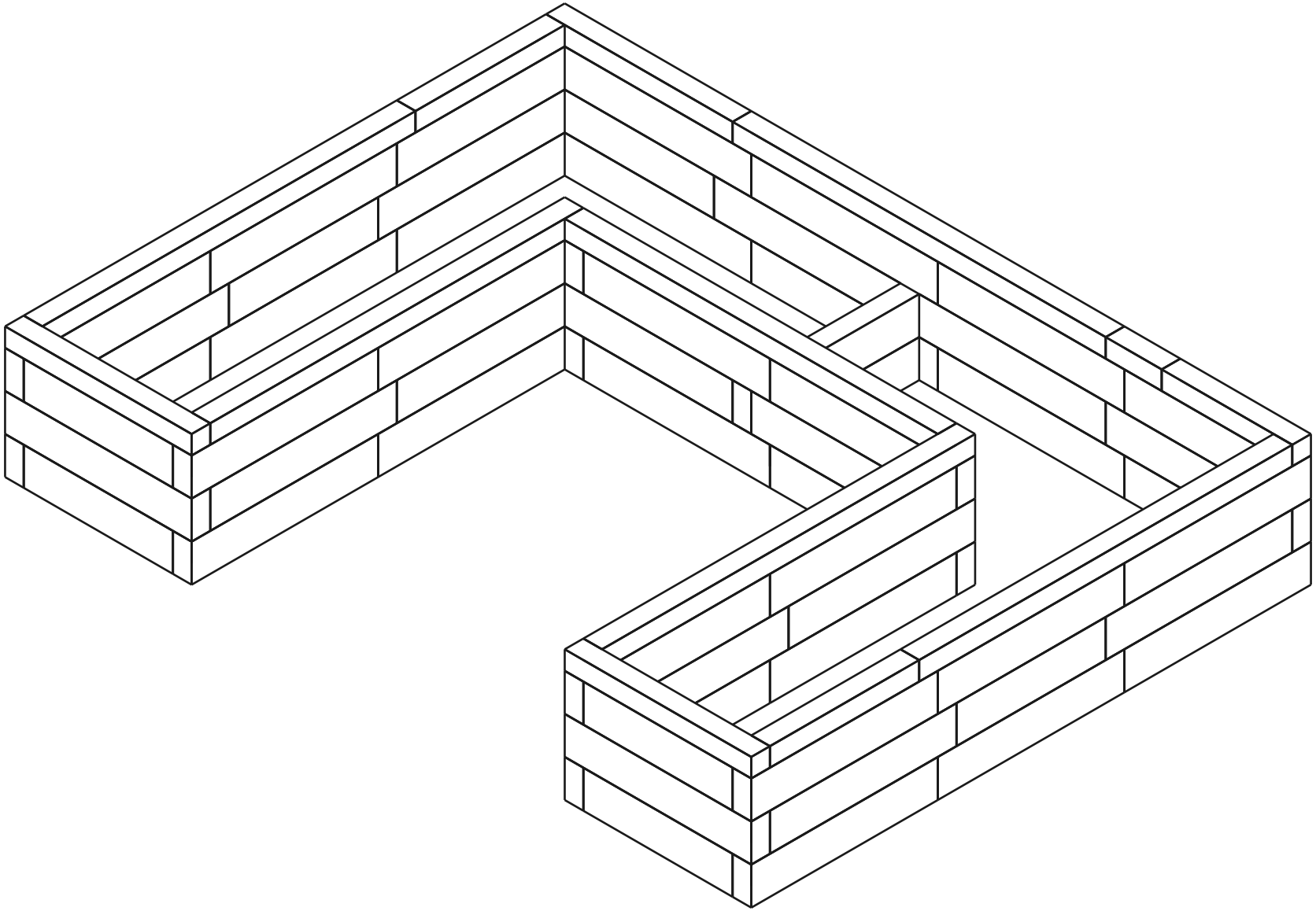

Rozpis materiálu (BOM)

Dielec	Rola	Ks
60×120×600 mm (BOTTOM)	spodok	15
60×120×480 mm (BOTTOM)	spodok	4
60×120×120 mm (BOTTOM)	spodok	1
60×120×600 mm	stred	30
60×120×540 mm	stred	2
60×120×480 mm	stred	5
60×120×120 mm	stred	1
60×60×1200 mm (TOP)	vrch	6
60×60×600 mm (TOP)	vrch	3
60×60×480 mm (TOP)	vrch	2
60×60×420 mm (TOP)	vrch	1
60×60×180 mm (TOP)	vrch	1
Connector (12×70 mm pin)	-	169

Spolu: 71 dielcov