Ghid de montaj

Vyvýšený záhon U-tvar Premium – M - GridGarden

LISTĂ DE PIESE

nr.	dim. (mm)	desen	găuri	buc
7	60 x 120 x 120	• •	2× Ø12	**2**
6	60 x 60 x 180	• ○ •	3× Ø12	**1**
5	60 x 60 x 420	• ○ ○ ○ ○ ○ •	7× Ø12	**1**
4	60 x 120 x 480	• ○ ○ ○ ○ ○ ○ •	8× Ø12	**9**
4	60 x 60 x 480	• ○ ○ ○ ○ ○ ○ •	8× Ø12	**2**
3	60 x 120 x 540	• ○ ○ ○ ○ ○ ○ ○ •	9× Ø12	**2**
2	60 x 120 x 600	• ○ ○ ○ ○ ○ ○ ○ ○ •	10× Ø12	**45**
2	60 x 60 x 600	• ○ ○ ○ ○ ○ ○ ○ ○ •	10× Ø12	**3**
1	60 x 60 x 1200	• ○ ○ ○ ○ ○ ○ ○ ○ ○ ○ ○ ○ ○ ○ ○ ○ ○ •	20× Ø12	**6**
	Conectori	●		**169**

În total 71 piese + 169 dibluri.

Numerotarea pieselor după lungime (cea mai lungă = 1).

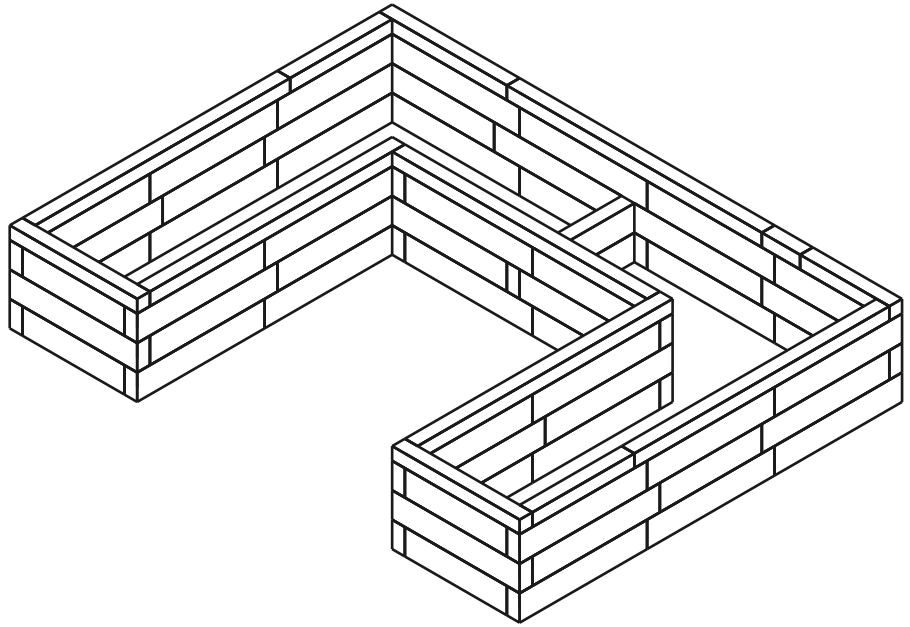

71	**4**	**169**
PIESE	STRATURI	DIBLURI

Stratul 1 / 4

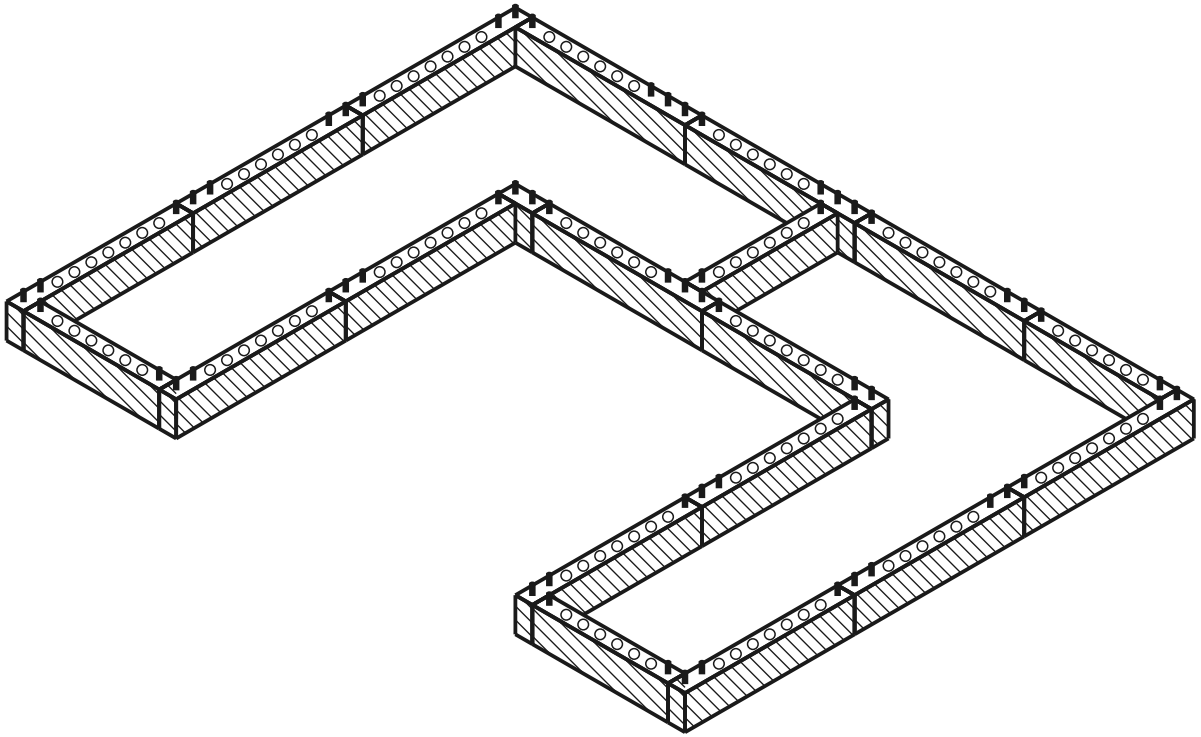

stratul curent montat diblu gaură

VEDERE DE SUS - CARE PIESĂ UNDE

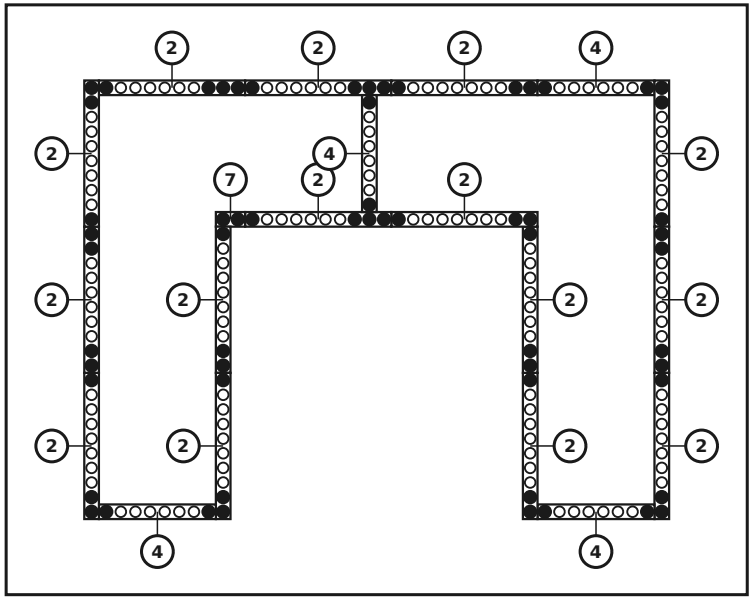

PIESELE DIN ACEST STRAT

nr.	dim. (mm)	desen	găuri	buc
7	60 x 120 x 120	• •	2× Ø12	**1**
4	60 x 120 x 480	• ○ ○ ○ ○ ○ ○ •	8× Ø12	**4**
2	60 x 120 x 600	• ○ ○ ○ ○ ○ ○ ○ ○ •	10× Ø12	**15**
	Conectori	●		**60**

Stratul 2 / 4

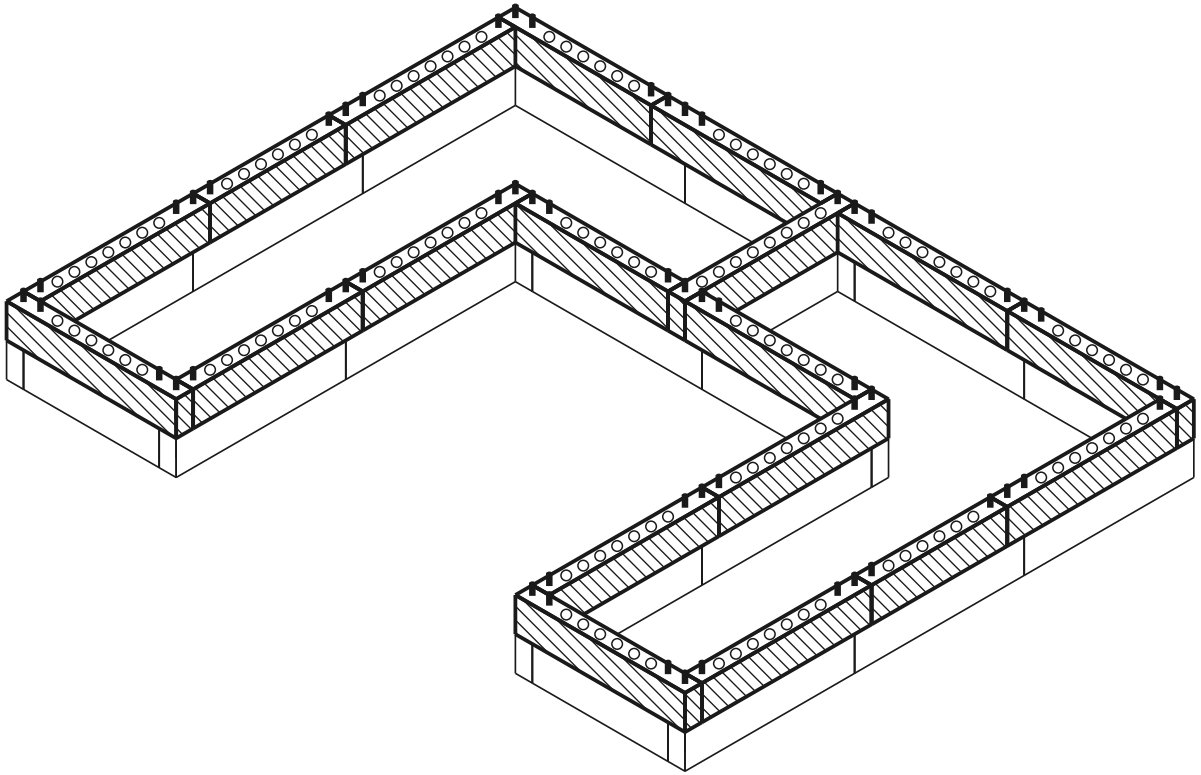

VEDERE DE SUS - CARE PIESĂ UNDE

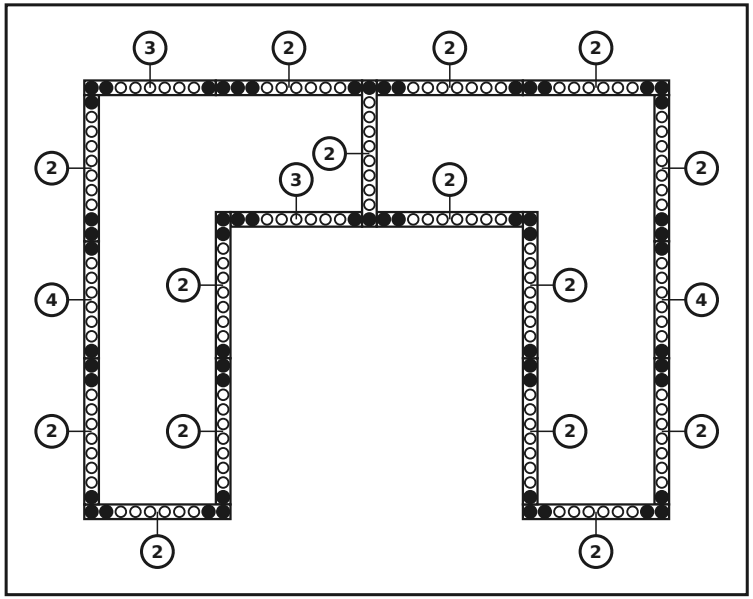

PIESELE DIN ACEST STRAT

nr.	dim. (mm)	desen	găuri	buc
4	60 x 120 x 480		8× Ø12	**2**
3	60 x 120 x 540		9× Ø12	**2**
2	60 x 120 x 600		10× Ø12	**15**
	Conectori	●		**58**

stratul curent montat diblu gaură

Stratul 3 / 4

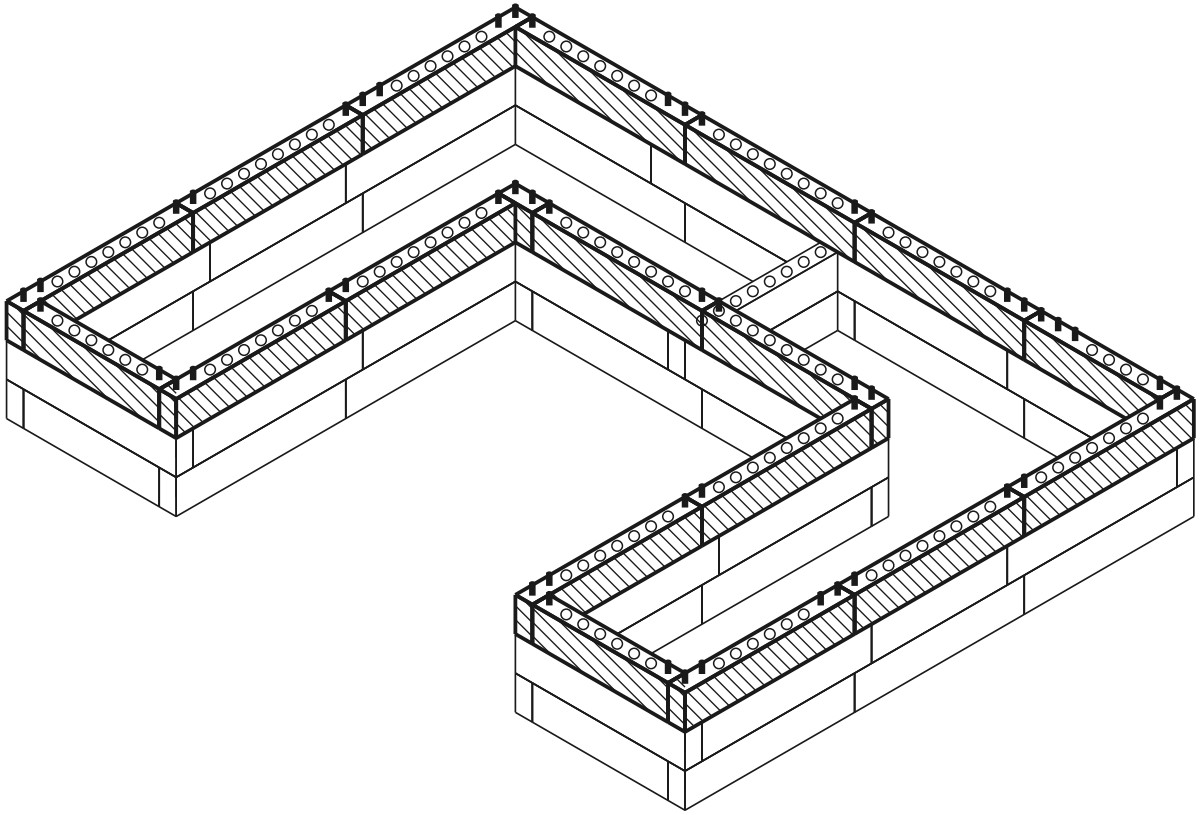

stratul curent montat diblu gaură

VEDERE DE SUS - CARE PIESĂ UNDE

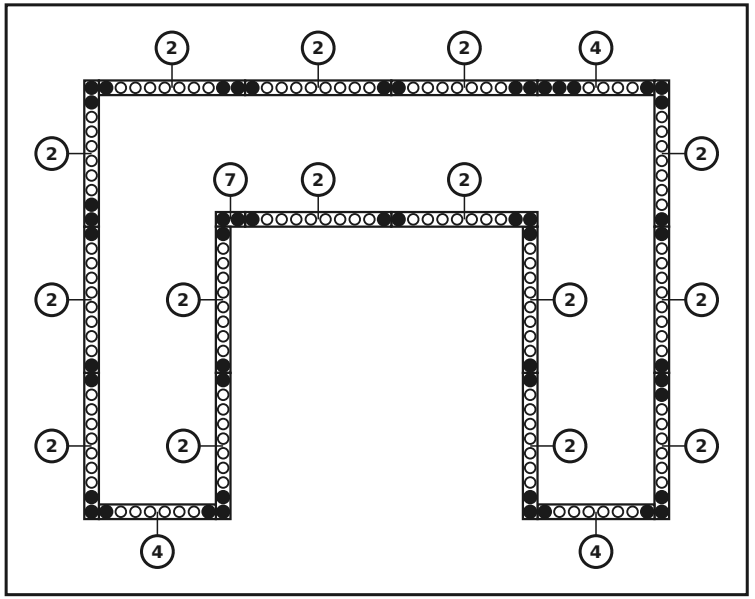

PIESELE DIN ACEST STRAT

nr.	dim. (mm)	desen	găuri	buc
7	60 x 120 x 120	• •	2× Ø12	**1**
4	60 x 120 x 480	• ○ ○ ○ ○ ○ ○ •	8× Ø12	**3**
2	60 x 120 x 600	• ○ ○ ○ ○ ○ ○ ○ ○ •	10× Ø12	**15**
	Conectori	●		**51**

Stratul 4 / 4 (capac superior)

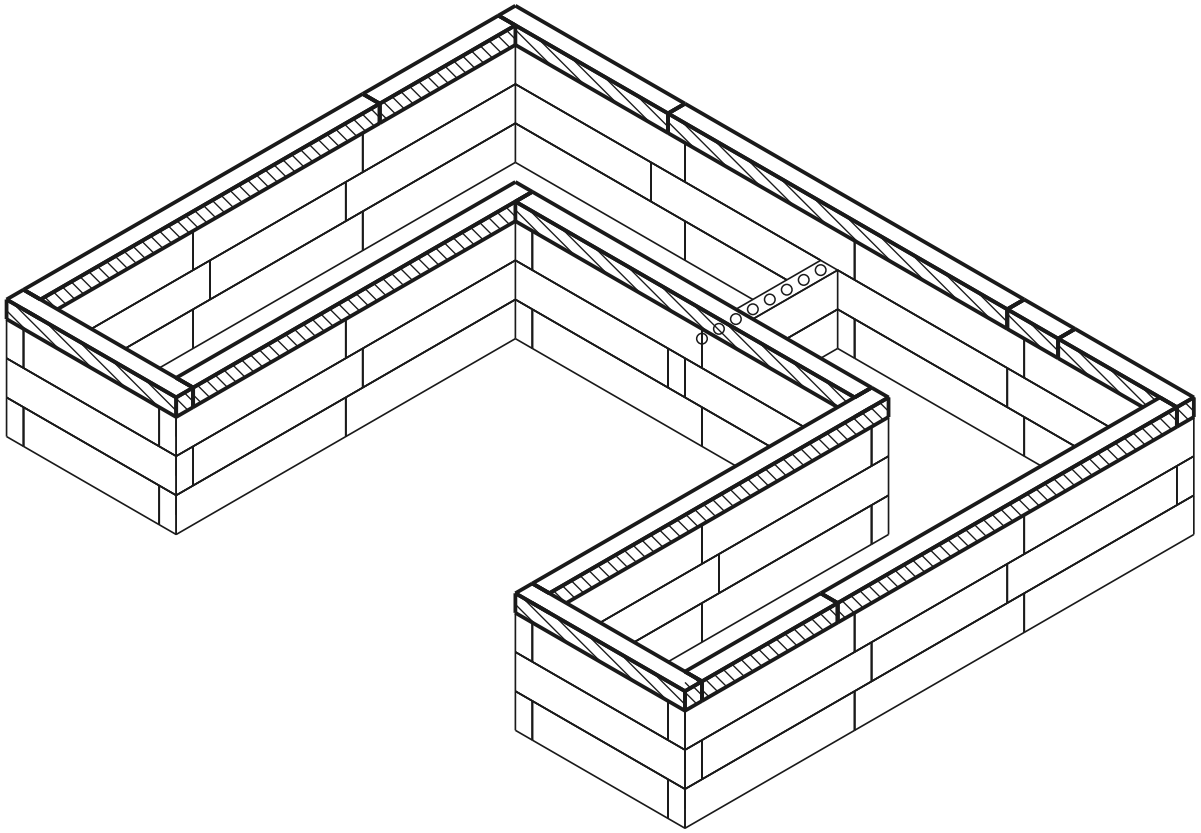

stratul curent montat diblu gaură

VEDERE DE SUS - CARE PIESĂ UNDE

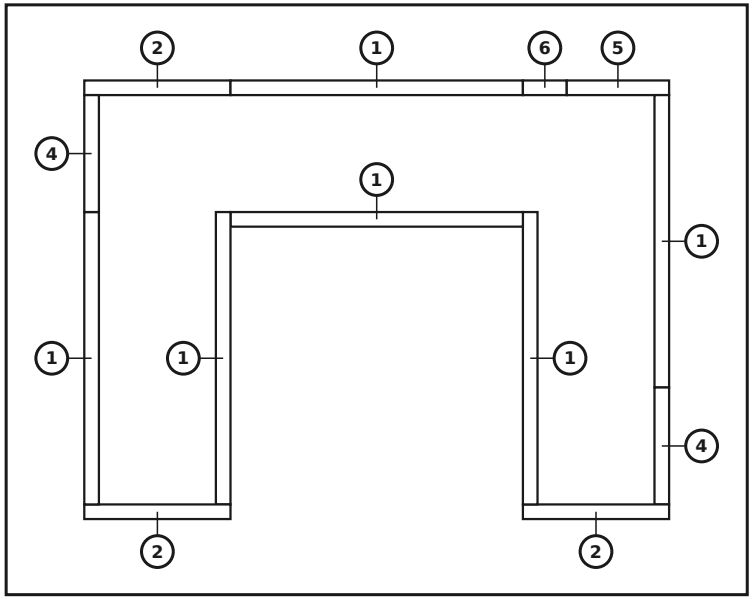

PIESELE DIN ACEST STRAT

nr.	dim. (mm)	desen	găuri	buc
6	60 x 60 x 180		3× Ø12	1
5	60 x 60 x 420		7× Ø12	1
4	60 x 60 x 480		8× Ø12	2
2	60 x 60 x 600		10× Ø12	3
1	60 x 60 x 1200		20× Ø12	6
	Conectori	●		0

Model finalizat

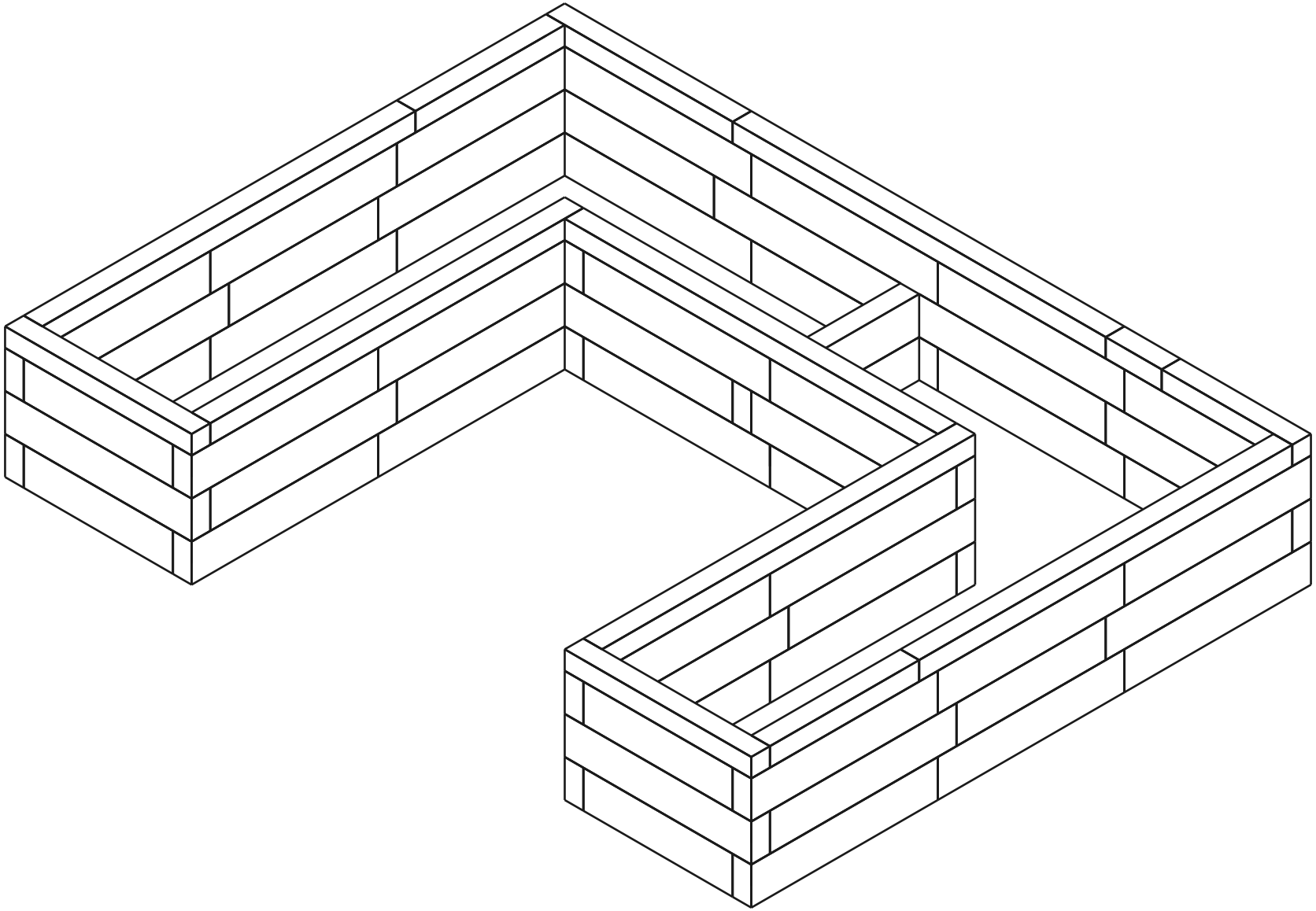

Lista de materiale (BOM)

Piesă	Rol	Buc
60×120×600 mm (BOTTOM)	jos	15
60×120×480 mm (BOTTOM)	jos	4
60×120×120 mm (BOTTOM)	jos	1
60×120×600 mm	mijloc	30
60×120×540 mm	mijloc	2
60×120×480 mm	mijloc	5
60×120×120 mm	mijloc	1
60×60×1200 mm (TOP)	sus	6
60×60×600 mm (TOP)	sus	3
60×60×480 mm (TOP)	sus	2
60×60×420 mm (TOP)	sus	1
60×60×180 mm (TOP)	sus	1
Connector (12×70 mm pin)	-	169

Total: 71 piese