Instrukcja montażu

Vyvýšený záhon U-tvar Premium – M - GridGarden

SPIS CZĘŚCI

nr	wymiar (mm)	rysunek	otwory	szt.
7	60 x 120 x 120		2× Ø12	**2**
6	60 x 60 x 180		3× Ø12	**1**
5	60 x 60 x 420		7× Ø12	**1**
4	60 x 120 x 480		8× Ø12	**9**
4	60 x 60 x 480		8× Ø12	**2**
3	60 x 120 x 540		9× Ø12	**2**
2	60 x 120 x 600		10× Ø12	**45**
2	60 x 60 x 600		10× Ø12	**3**
1	60 x 60 x 1200		20× Ø12	**6**
	Łączniki	●		**169**

Razem 71 części + 169 kołków.

Numeracja części według długości (najdłuższa = 1).

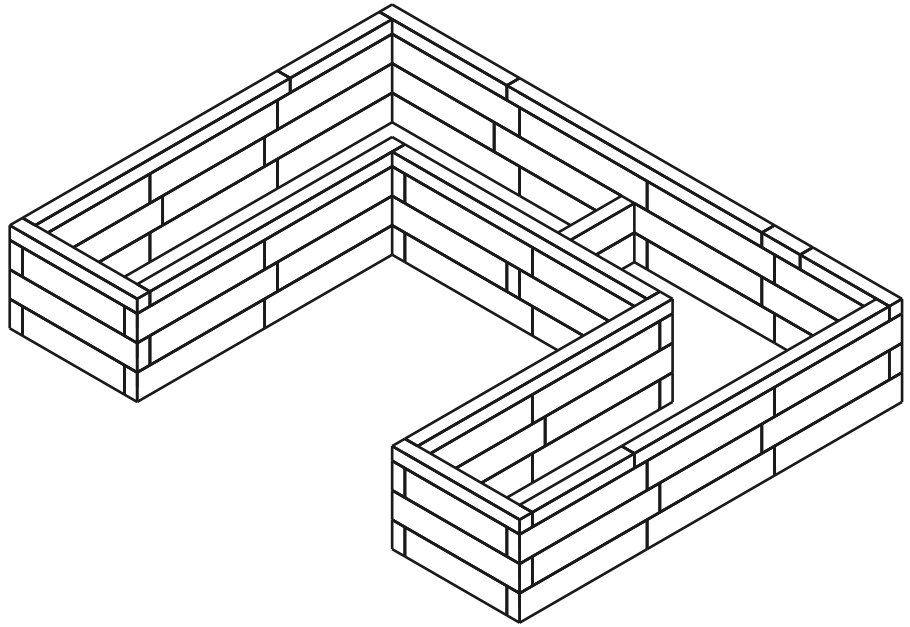

71	4	169
CZĘŚCI	WARSTWY	KOŁKI

Warstwa 1 / 4

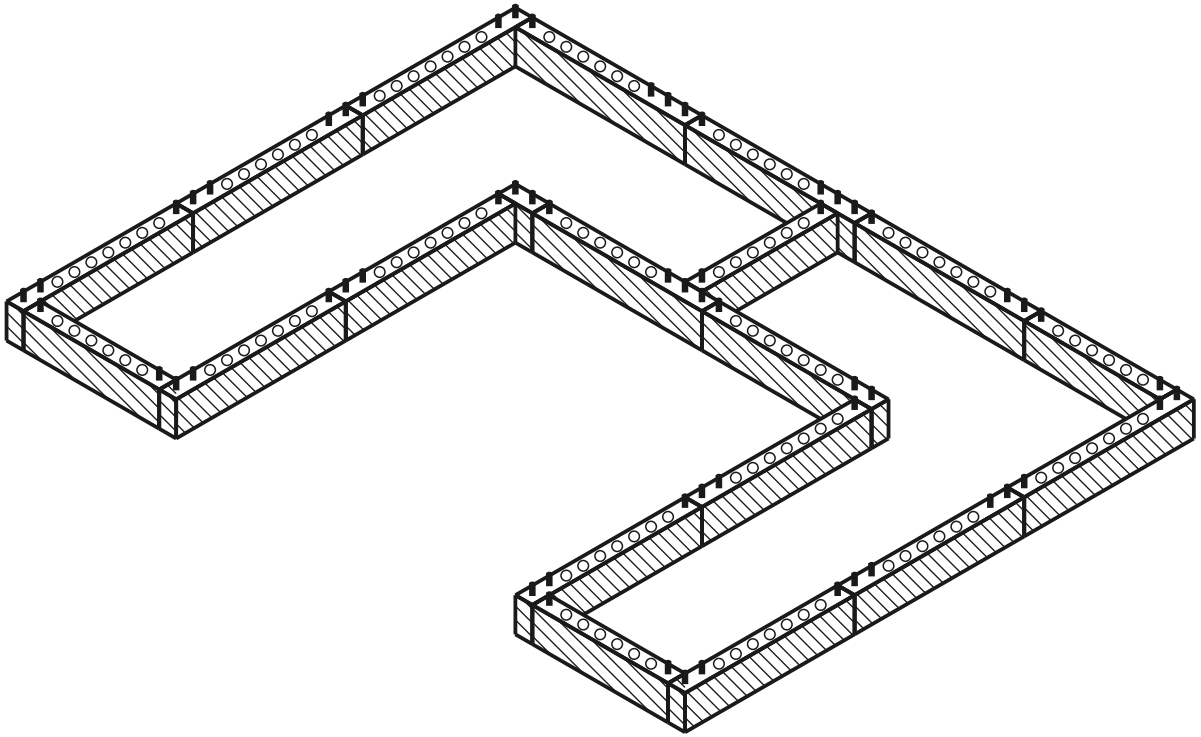

bieżąca warstwa zbudowane kołek otwór

WIDOK Z GÓRY - KTÓRA CZĘŚĆ GDZIE

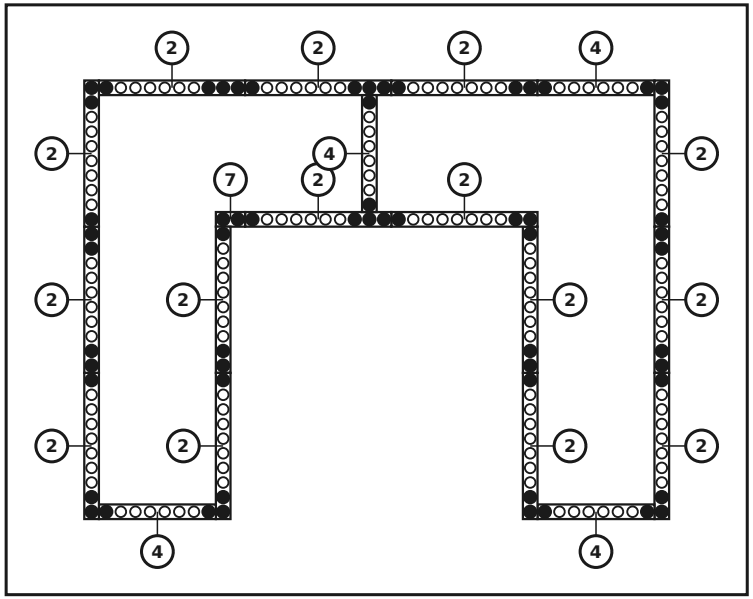

CZĘŚCI W TEJ WARSTWIE

nr	wymiar (mm)	rysunek	otwory	szt.
7	60 x 120 x 120		2× Ø12	**1**
4	60 x 120 x 480		8× Ø12	**4**
2	60 x 120 x 600		10× Ø12	**15**
	Łączniki			**60**

Warstwa 2 / 4

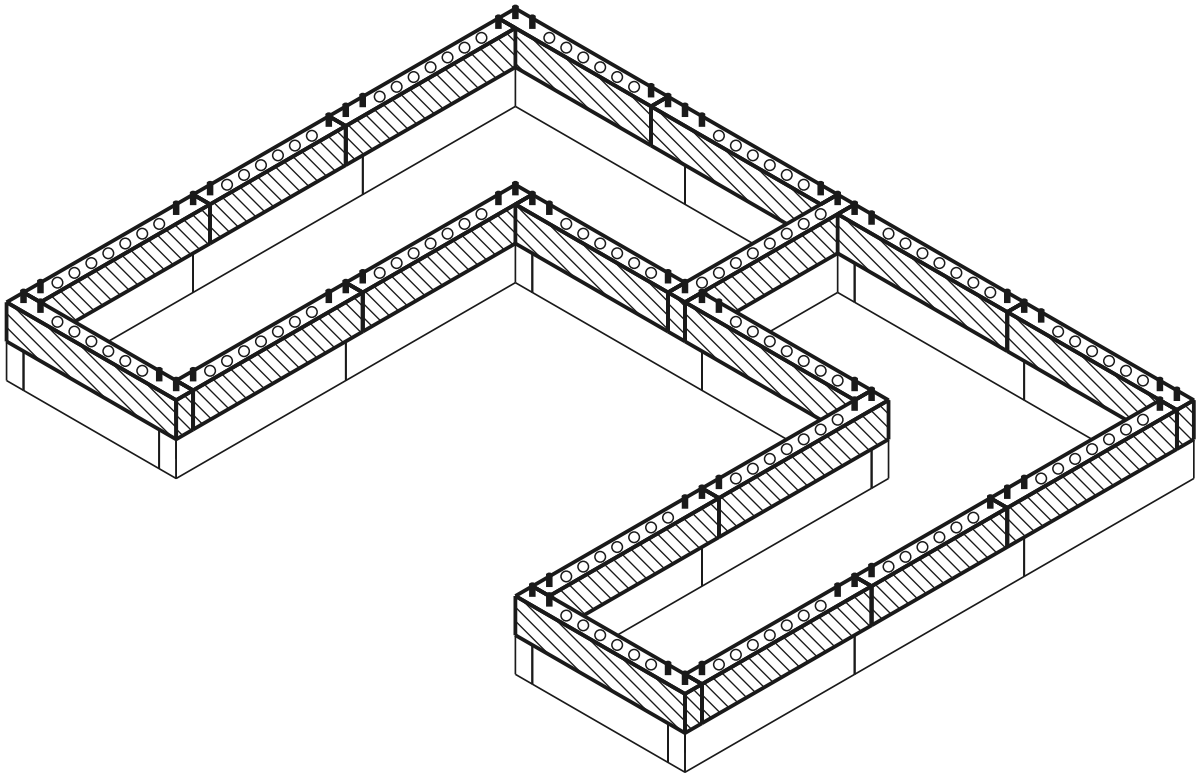

bieżąca warstwa zbudowane kołek otwór

WIDOK Z GÓRY - KTÓRA CZĘŚĆ GDZIE

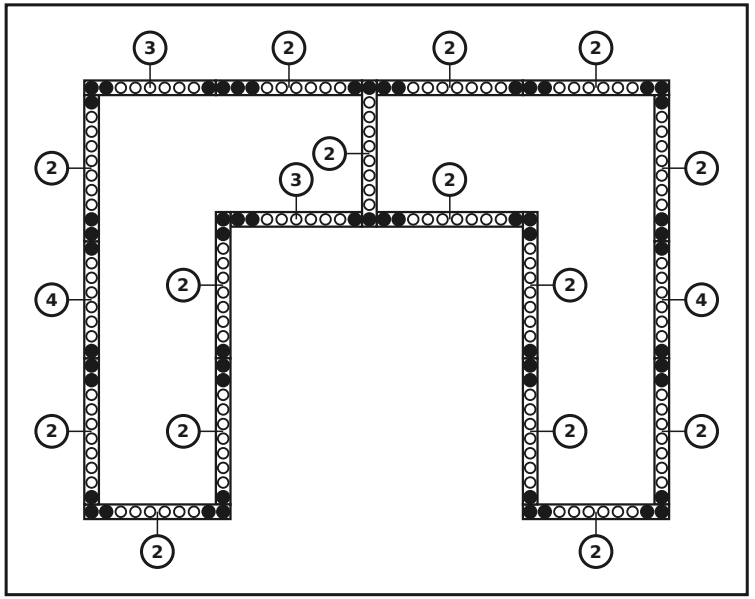

CZĘŚCI W TEJ WARSTWIE

nr	wymiar (mm)	rysunek	otwory	szt.
4	60 x 120 x 480		8× Ø12	**2**
3	60 x 120 x 540		9× Ø12	**2**
2	60 x 120 x 600		10× Ø12	**15**
	Łączniki	●		**58**

Warstwa 3 / 4

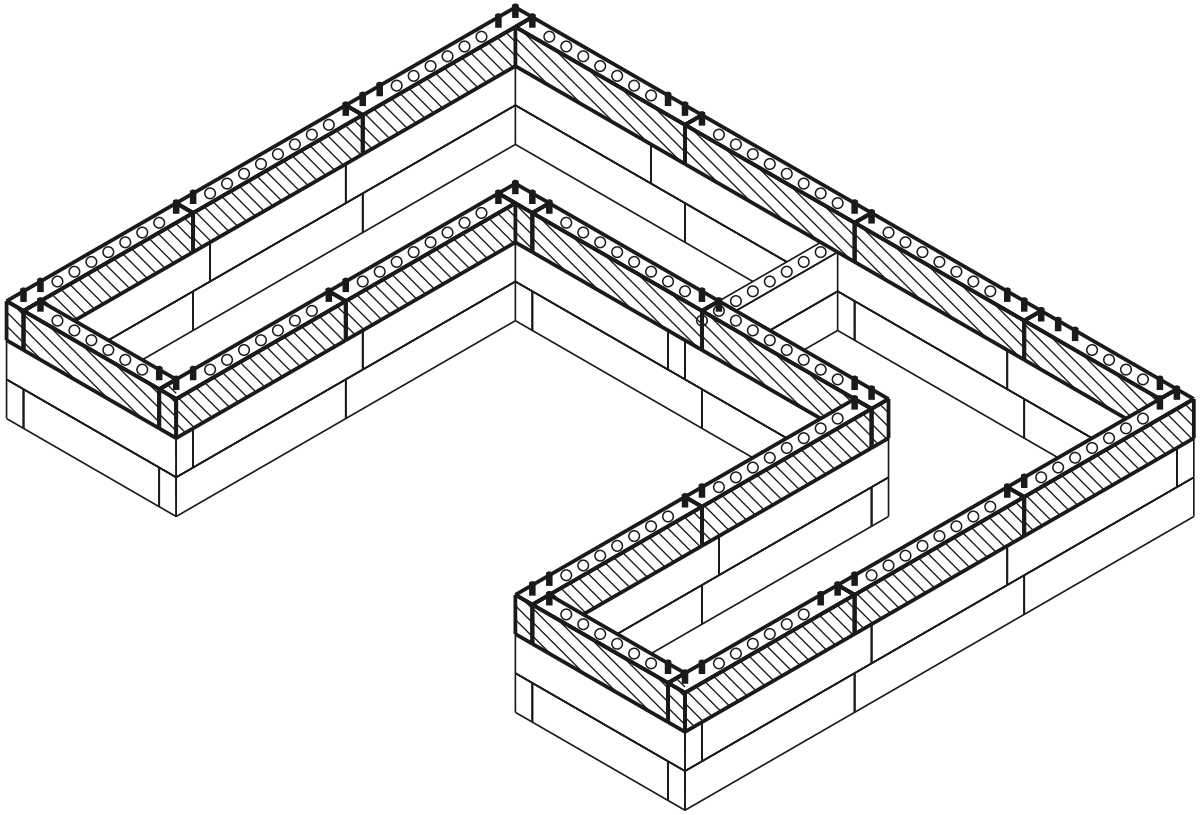

bieżąca warstwa zbudowane kołek otwór

WIDOK Z GÓRY - KTÓRA CZĘŚĆ GDZIE

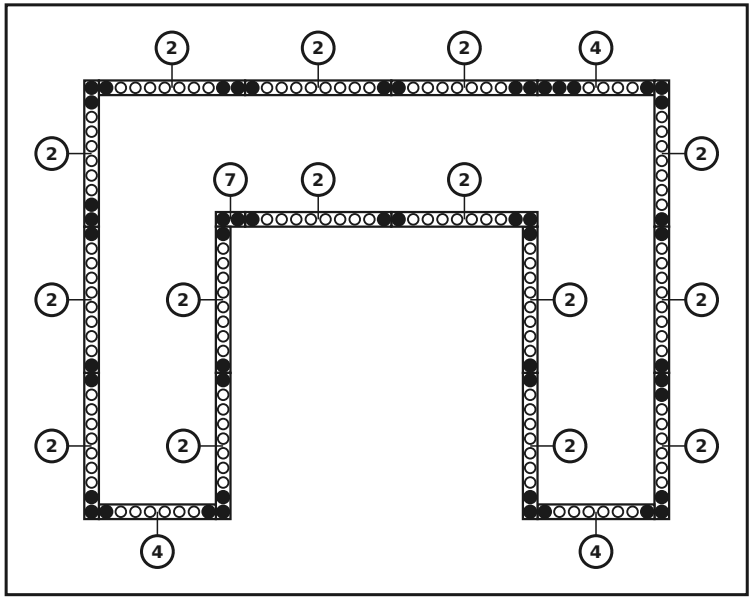

CZĘŚCI W TEJ WARSTWIE

nr	wymiar (mm)	rysunek	otwory	szt.
7	60 x 120 x 120	• •	2× Ø12	**1**
4	60 x 120 x 480	• ○ ○ ○ ○ ○ ○ •	8× Ø12	**3**
2	60 x 120 x 600	• ○ ○ ○ ○ ○ ○ ○ ○ •	10× Ø12	**15**
	Łączniki	●		**51**

Warstwa 4 / 4 (górna pokrywa)

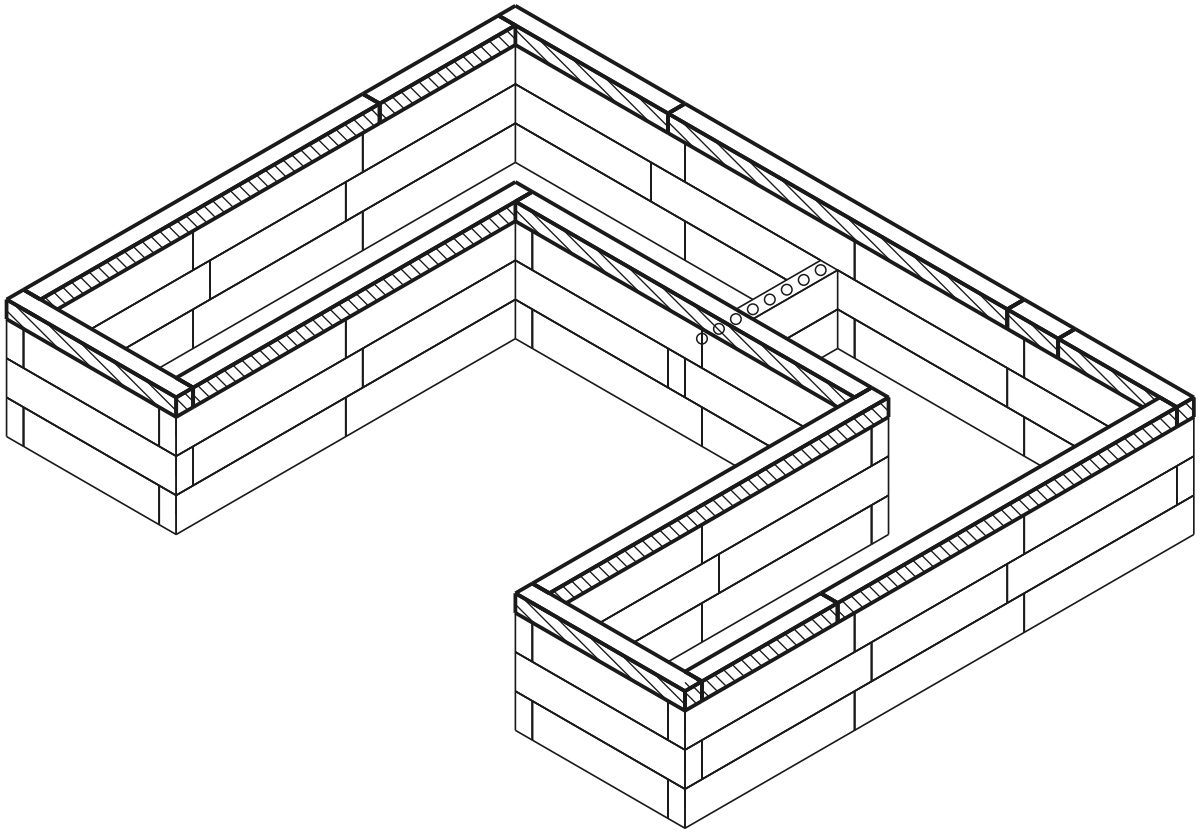

bieżąca warstwa zbudowane kołek otwór

WIDOK Z GÓRY - KTÓRA CZĘŚĆ GDZIE

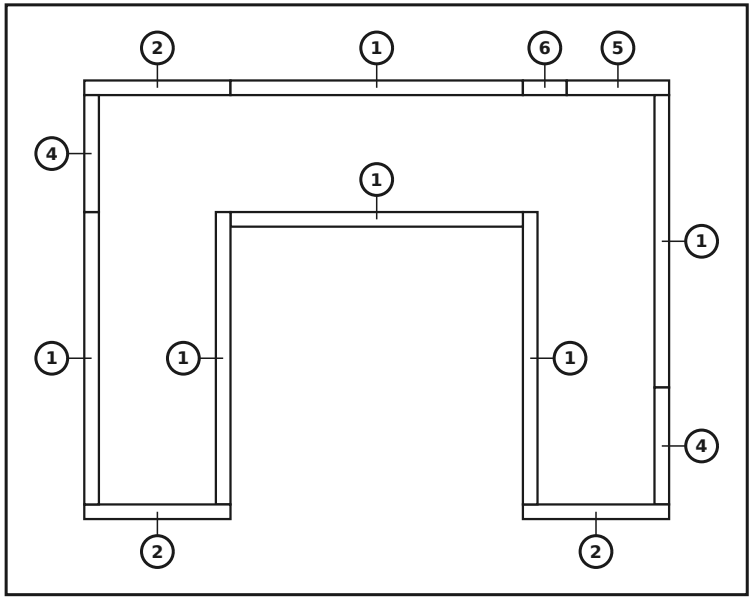

CZĘŚCI W TEJ WARSTWIE

nr	wymiar (mm)	rysunek	otwory	szt.
6	60 x 60 x 180		3× Ø12	1
5	60 x 60 x 420		7× Ø12	1
4	60 x 60 x 480		8× Ø12	2
2	60 x 60 x 600		10× Ø12	3
1	60 x 60 x 1200		20× Ø12	6
	Łączniki	●		0

Gotowy model

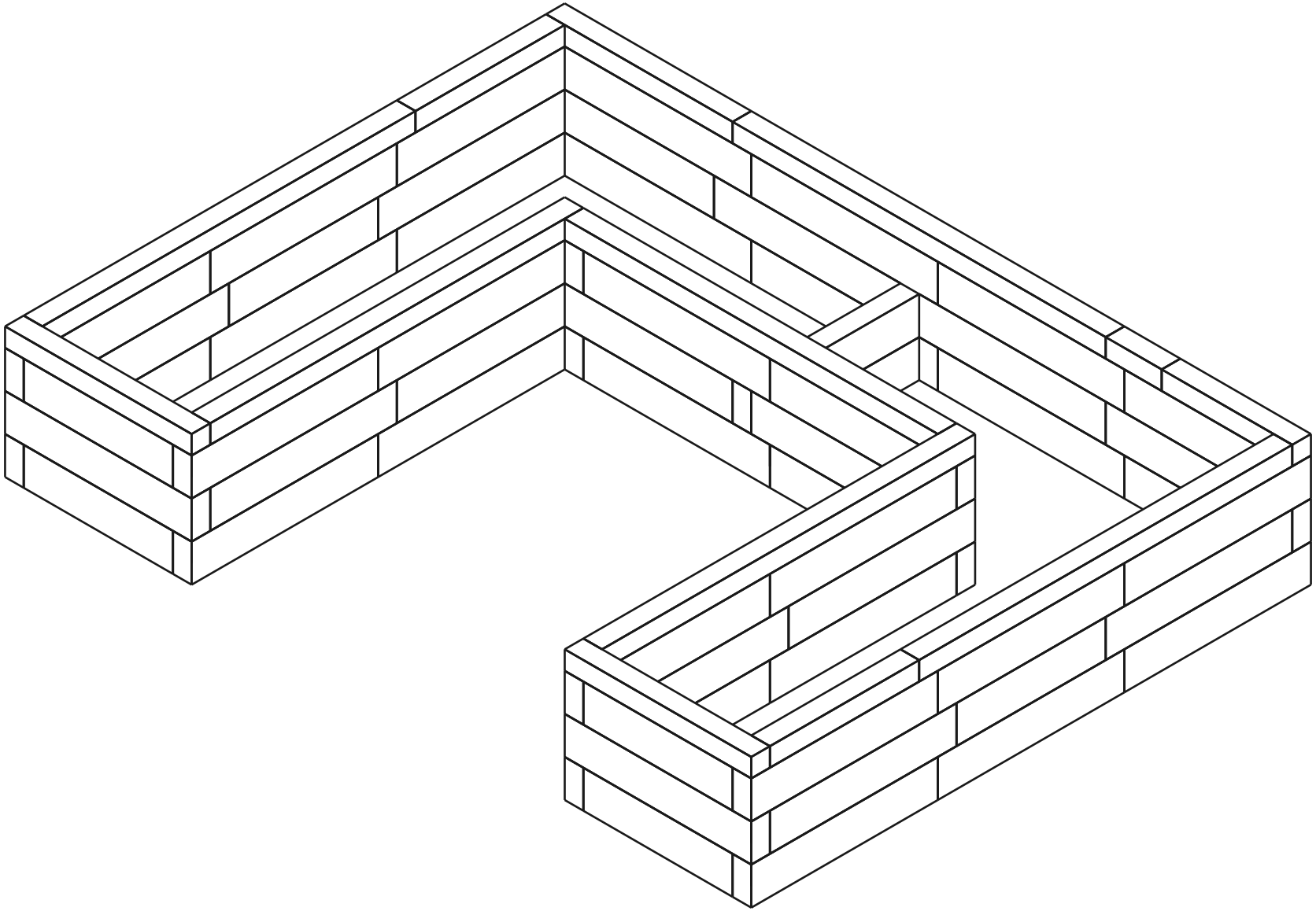

Zestawienie materiałów (BOM)

Część	Rola	Szt.
60×120×600 mm (BOTTOM)	dół	15
60×120×480 mm (BOTTOM)	dół	4
60×120×120 mm (BOTTOM)	dół	1
60×120×600 mm	środek	30
60×120×540 mm	środek	2
60×120×480 mm	środek	5
60×120×120 mm	środek	1
60×60×1200 mm (TOP)	góra	6
60×60×600 mm (TOP)	góra	3
60×60×480 mm (TOP)	góra	2
60×60×420 mm (TOP)	góra	1
60×60×180 mm (TOP)	góra	1
Connector (12×70 mm pin)	-	169

Razem: 71 części