Montagehandleiding

Vyvýšený záhon U-tvar Premium – M - GridGarden

ONDERDELENLIJST

nr.	maat (mm)	tekening	gaten	st.
7	60 x 120 x 120	• •	2× Ø12	**2**
6	60 x 60 x 180	• ○ •	3× Ø12	**1**
5	60 x 60 x 420	• ○ ○ ○ ○ ○ •	7× Ø12	**1**
4	60 x 120 x 480	• ○ ○ ○ ○ ○ ○ •	8× Ø12	**9**
4	60 x 60 x 480	• ○ ○ ○ ○ ○ ○ •	8× Ø12	**2**
3	60 x 120 x 540	• ○ ○ ○ ○ ○ ○ ○ •	9× Ø12	**2**
2	60 x 120 x 600	• ○ ○ ○ ○ ○ ○ ○ ○ •	10× Ø12	**45**
2	60 x 60 x 600	• ○ ○ ○ ○ ○ ○ ○ ○ •	10× Ø12	**3**
1	60 x 60 x 1200	• ○ ○ ○ ○ ○ ○ ○ ○ ○ ○ ○ ○ ○ ○ ○ ○ ○ •	20× Ø12	**6**
	Connectoren	●		**169**

In totaal 71 onderdelen + 169 deuvels.

Onderdelen genummerd op lengte (langste = 1).

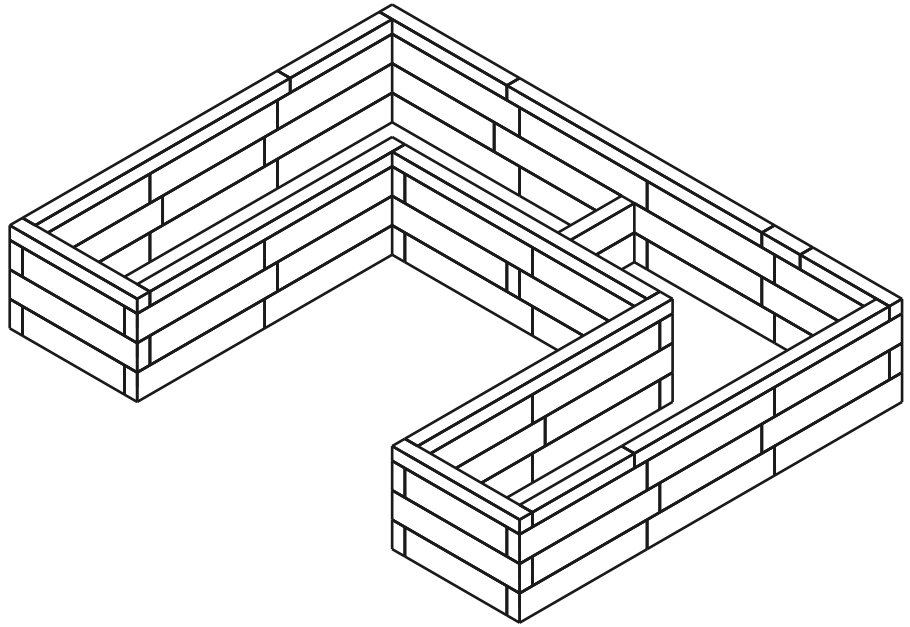

71	**4**	**169**
ONDERDELEN	LAGEN	DEUVELS

Laag 1 / 4

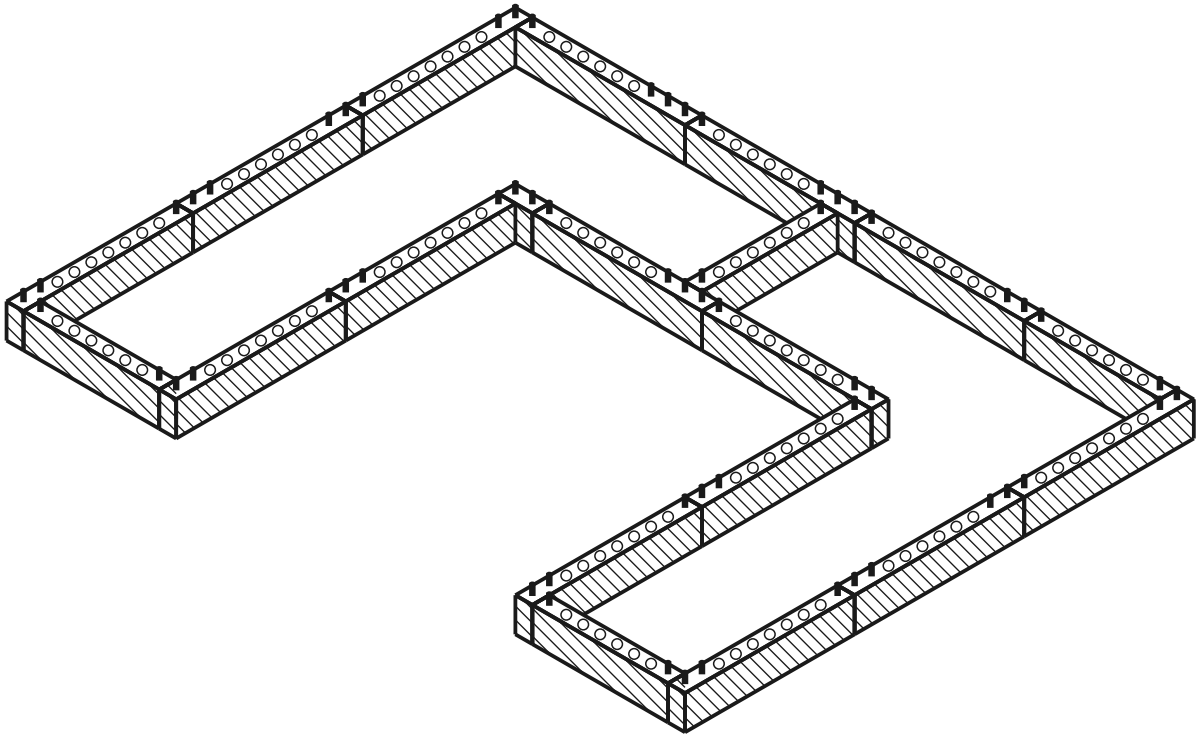

huidige laag opgebouwd deuvel gat

BOVENAANZICHT - WELK ONDERDEEL WAAR

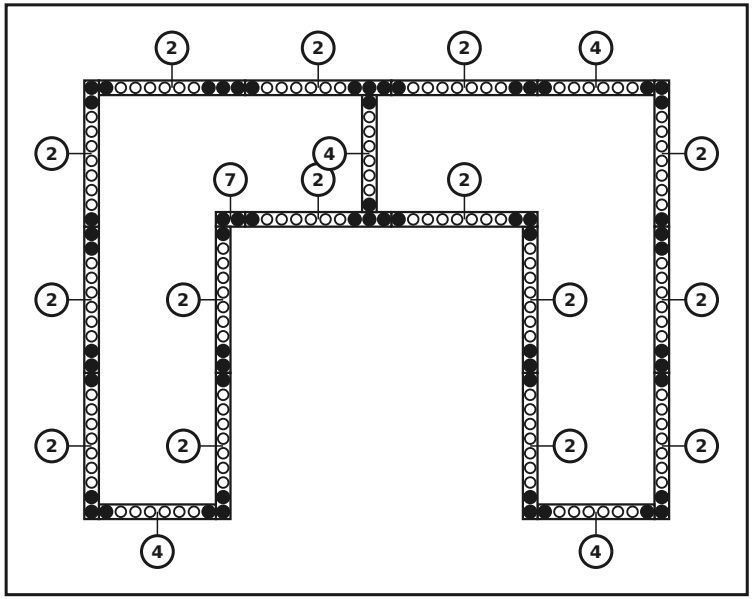

ONDERDELEN IN DEZE LAAG

nr.	maat (mm)	tekening	gaten	st.
7	60 x 120 x 120		2× Ø12	**1**
4	60 x 120 x 480		8× Ø12	**4**
2	60 x 120 x 600		10× Ø12	**15**
	Connectoren			**60**

Laag 2 / 4

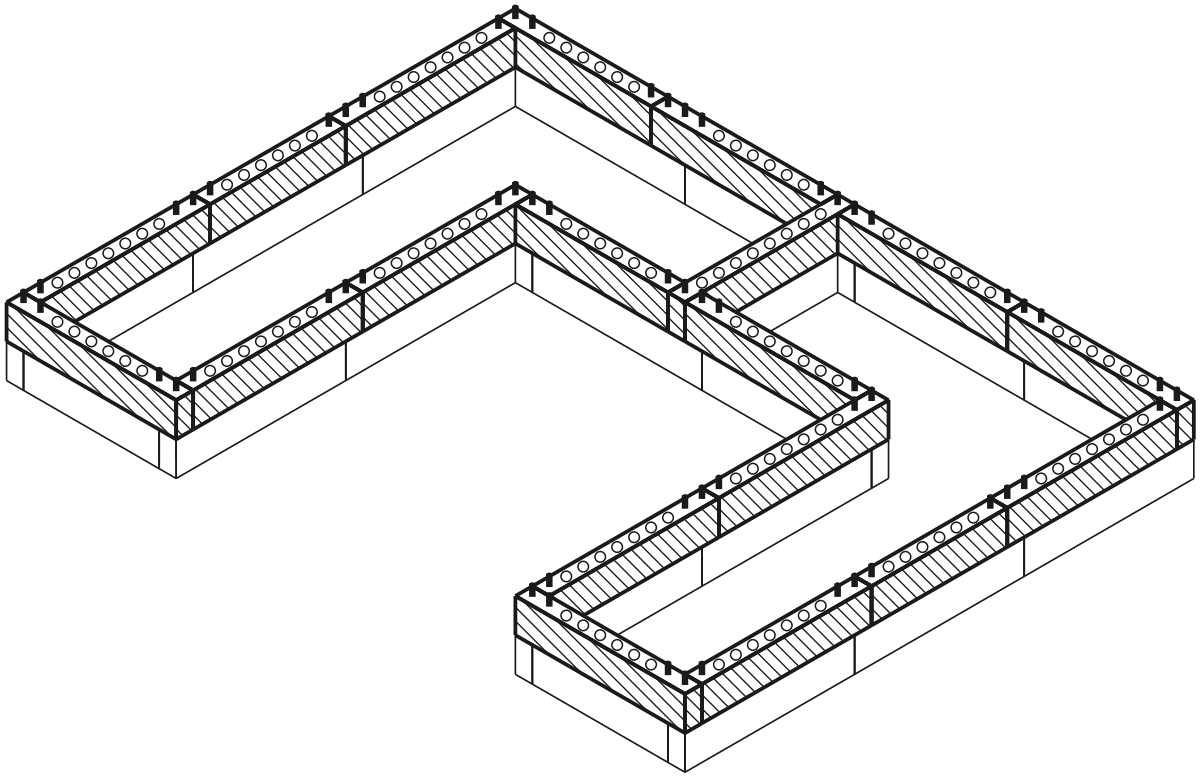

BOVENAANZICHT - WELK ONDERDEEL WAAR

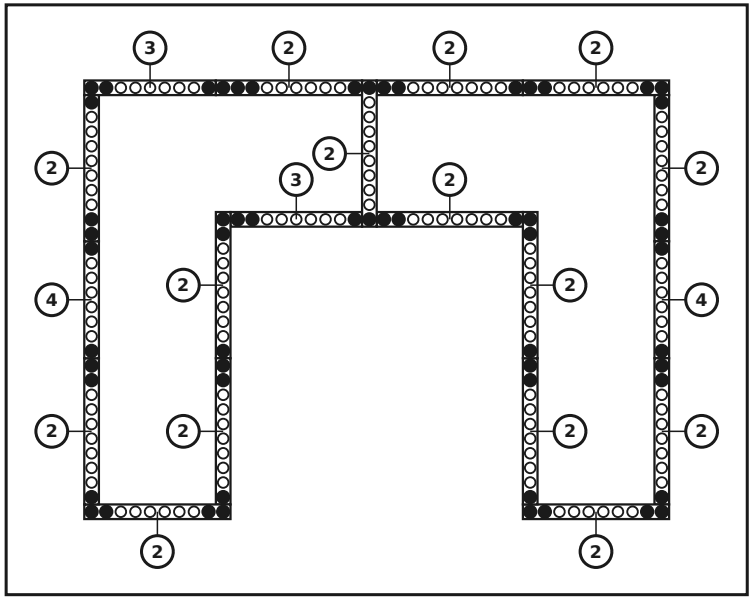

ONDERDELEN IN DEZE LAAG

nr.	maat (mm)	tekening	gaten	st.
4	60 x 120 x 480		8× Ø12	**2**
3	60 x 120 x 540		9× Ø12	**2**
2	60 x 120 x 600		10× Ø12	**15**
	Connectoren	●		**58**

huidige laag opgebouwd deuvel gat

Laag 3 / 4

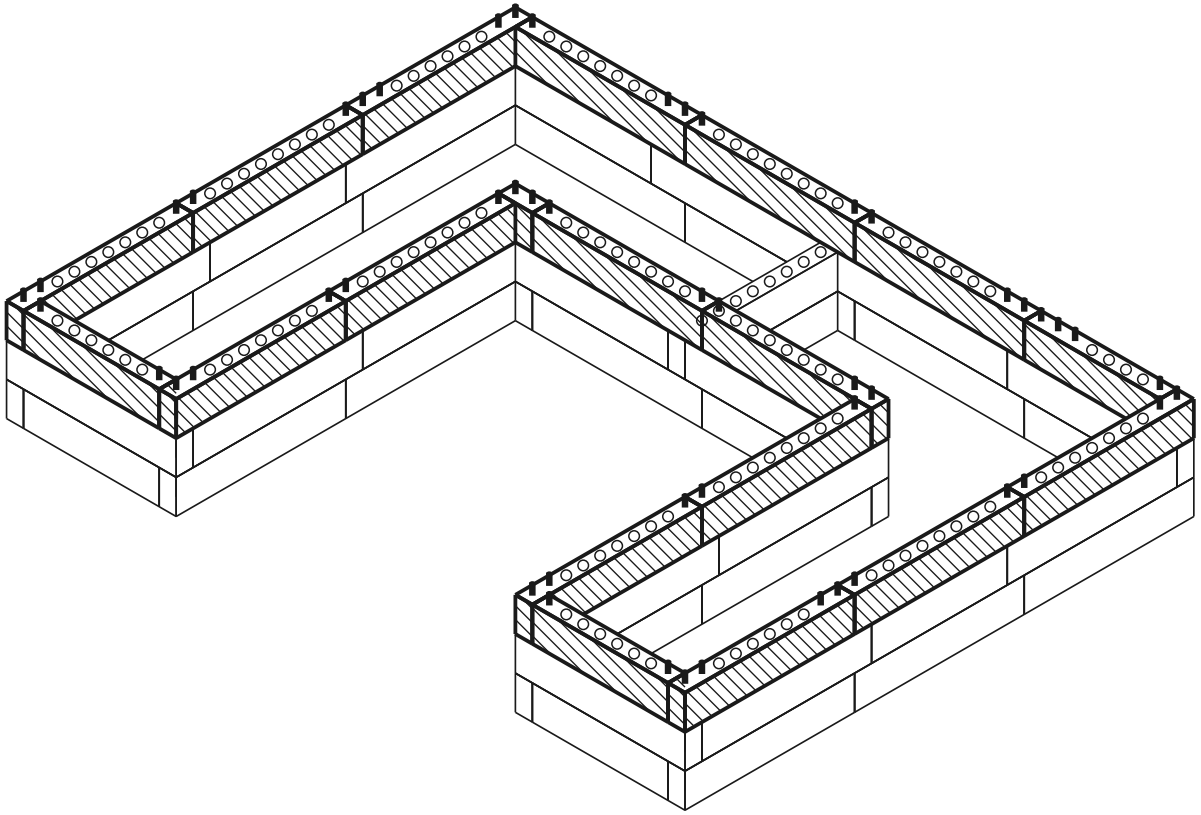

BOVENAANZICHT - WELK ONDERDEEL WAAR

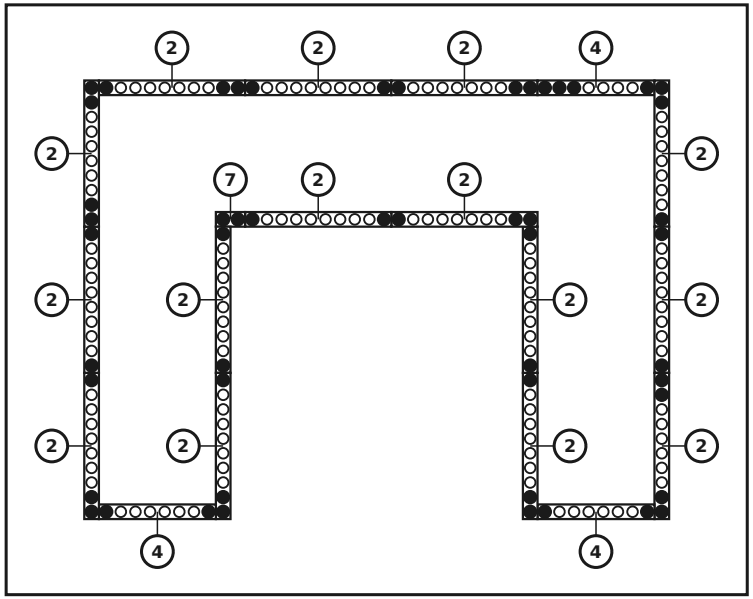

ONDERDELEN IN DEZE LAAG

nr.	maat (mm)	tekening	gaten	st.
7	60 x 120 x 120		2× Ø12	**1**
4	60 x 120 x 480		8× Ø12	**3**
2	60 x 120 x 600		10× Ø12	**15**
	Connectoren			**51**

huidige laag opgebouwd deuvel gat

Laag 4 / 4 (bovenkap)

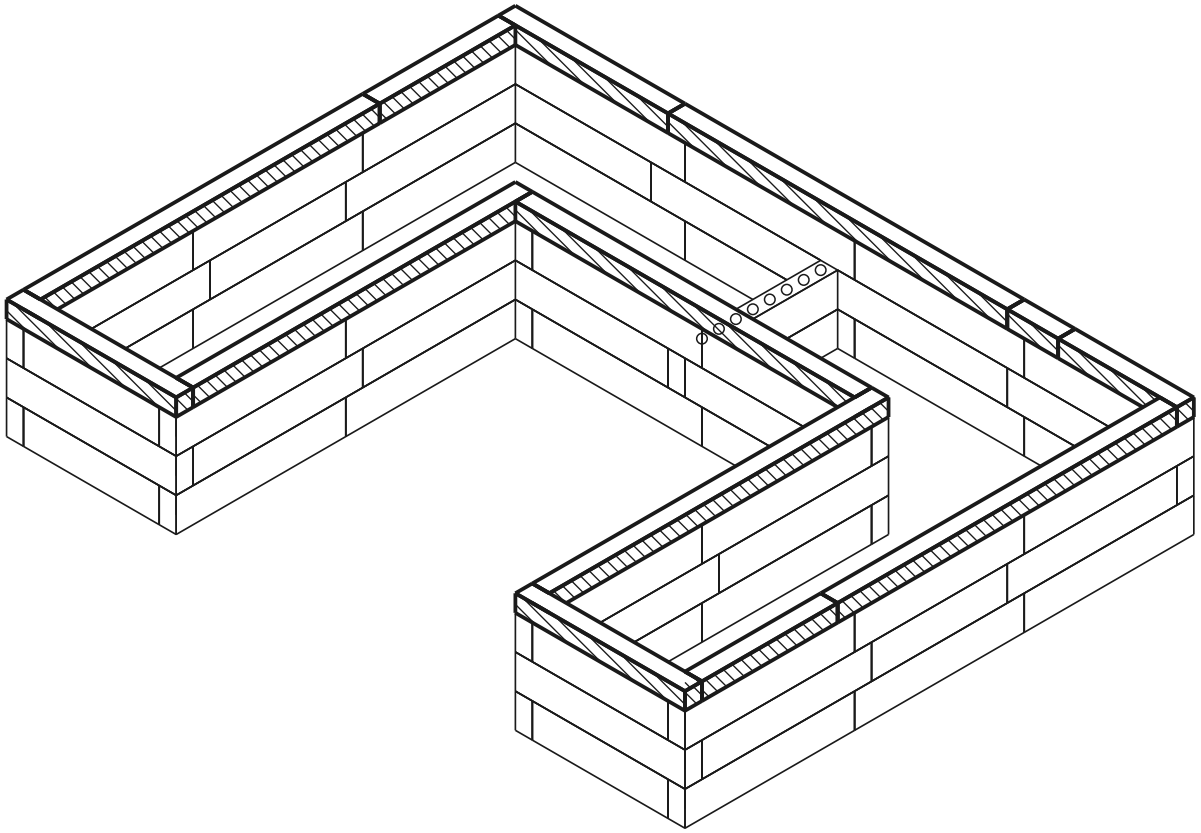

huidige laag opgebouwd deuvel gat

BOVENAANZICHT - WELK ONDERDEEL WAAR

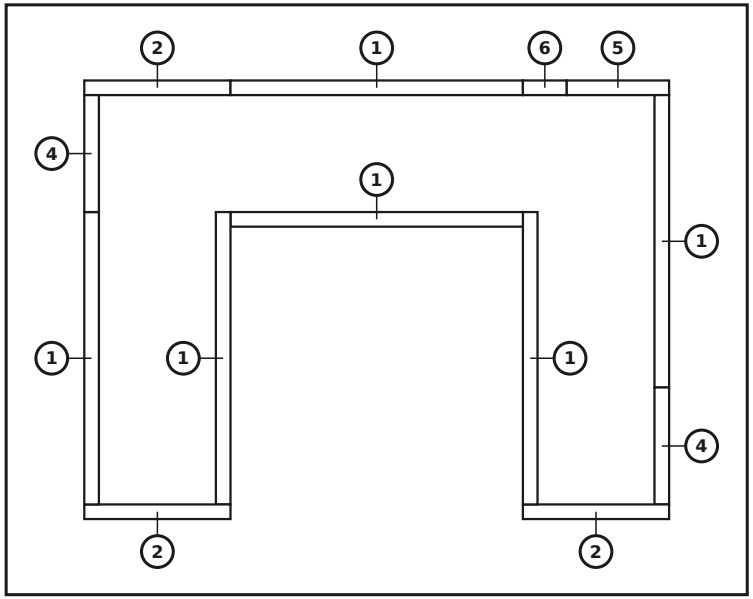

ONDERDELEN IN DEZE LAAG

nr.	maat (mm)	tekening	gaten	st.
6	60 x 60 x 180		3× Ø12	1
5	60 x 60 x 420		7× Ø12	1
4	60 x 60 x 480		8× Ø12	2
2	60 x 60 x 600		10× Ø12	3
1	60 x 60 x 1200		20× Ø12	6
	Connectoren	●		0

Voltooid model

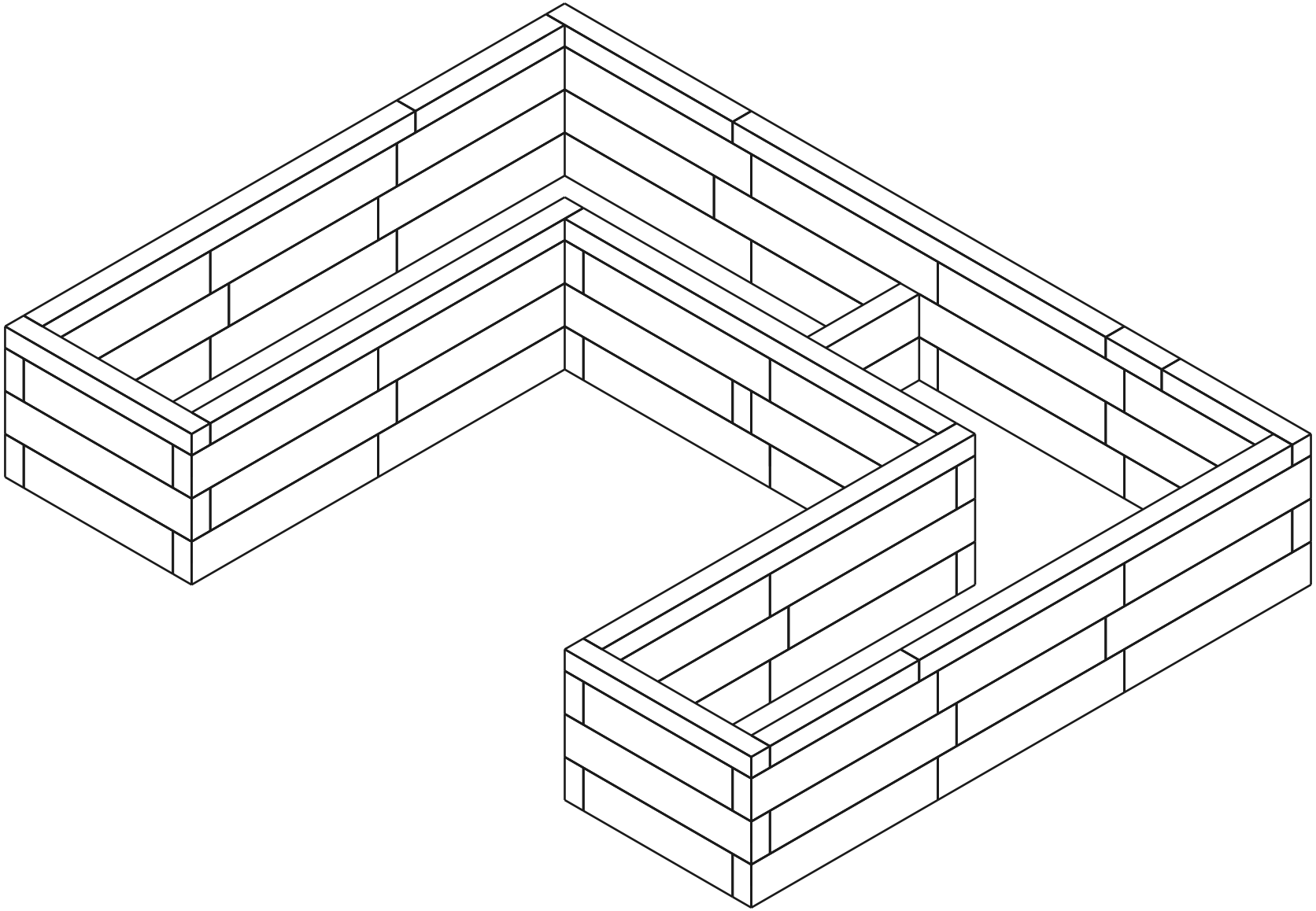

Materiaallijst (BOM)

Onderdeel	Rol	St.
60×120×600 mm (BOTTOM)	onder	15
60×120×480 mm (BOTTOM)	onder	4
60×120×120 mm (BOTTOM)	onder	1
60×120×600 mm	midden	30
60×120×540 mm	midden	2
60×120×480 mm	midden	5
60×120×120 mm	midden	1
60×60×1200 mm (TOP)	boven	6
60×60×600 mm (TOP)	boven	3
60×60×480 mm (TOP)	boven	2
60×60×420 mm (TOP)	boven	1
60×60×180 mm (TOP)	boven	1
Connector (12×70 mm pin)	-	169

Totaal: 71 onderdelen