Istruzioni di montaggio

Vyvýšený záhon U-tvar Premium – M - GridGarden

ELENCO DEI PEZZI

n.	misura (mm)	disegno	fori	pz
7	60 x 120 x 120		2× Ø12	**2**
6	60 x 60 x 180		3× Ø12	**1**
5	60 x 60 x 420		7× Ø12	**1**
4	60 x 120 x 480		8× Ø12	**9**
4	60 x 60 x 480		8× Ø12	**2**
3	60 x 120 x 540		9× Ø12	**2**
2	60 x 120 x 600		10× Ø12	**45**
2	60 x 60 x 600		10× Ø12	**3**
1	60 x 60 x 1200		20× Ø12	**6**
	Connettori	●		**169**

In totale 71 pezzi + 169 tasselli.

Numerazione dei pezzi in base alla lunghezza (il più lungo = 1).

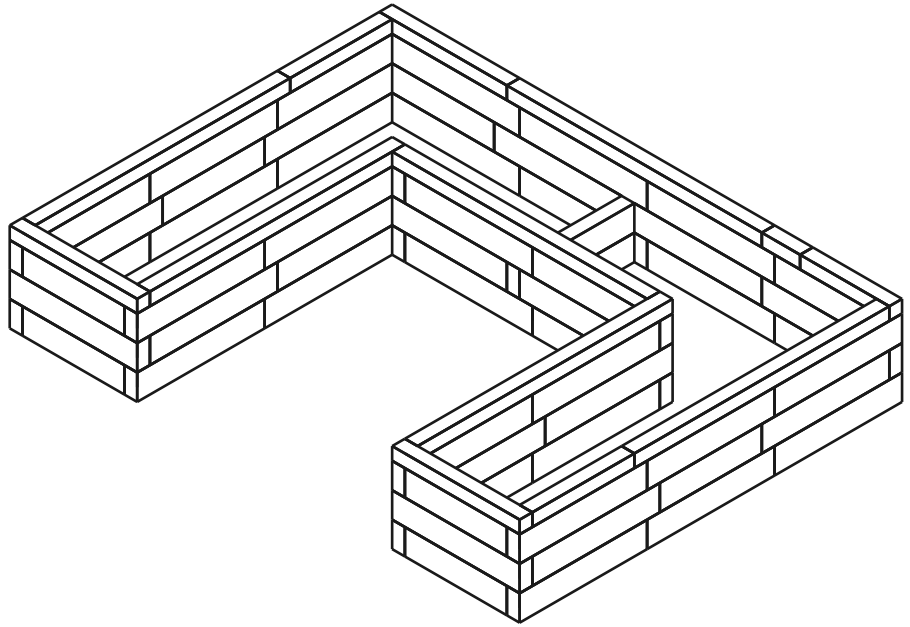

71	**4**	**169**
PEZZI	STRATI	TASSELLI

Strato 1 / 4

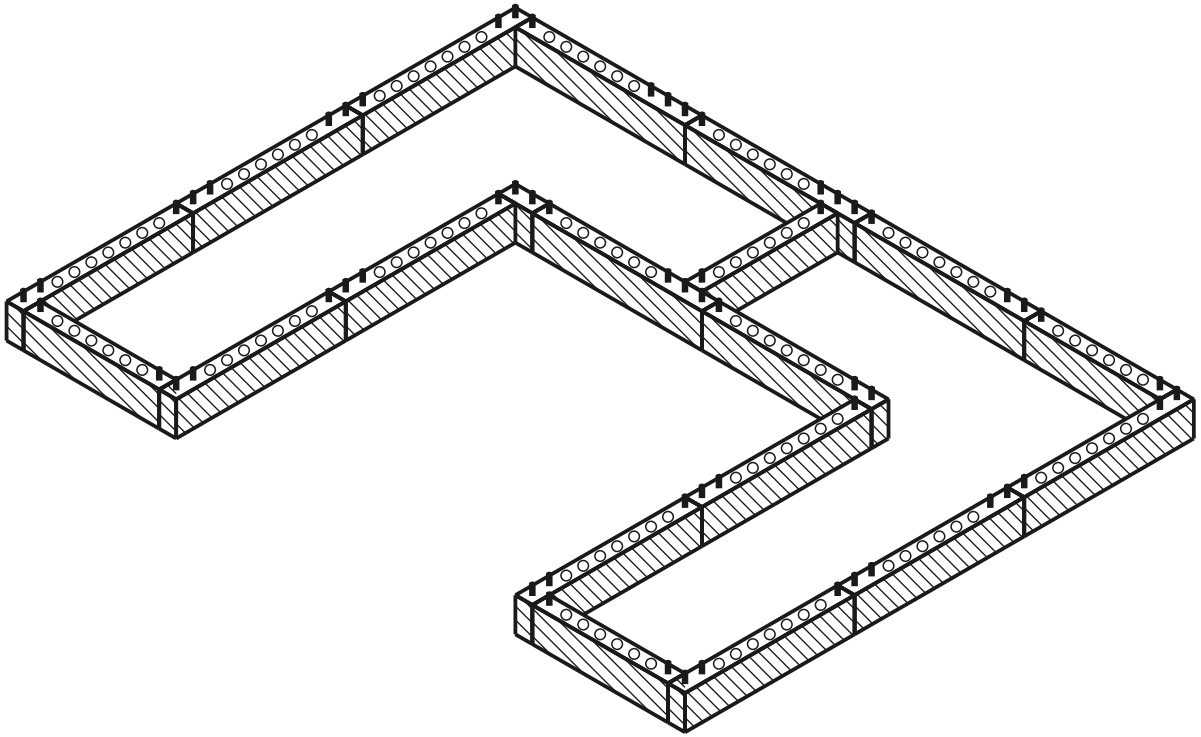

strato attuale montato tassello foro

VISTA DALL'ALTO - QUALE PEZZO VA DOVE

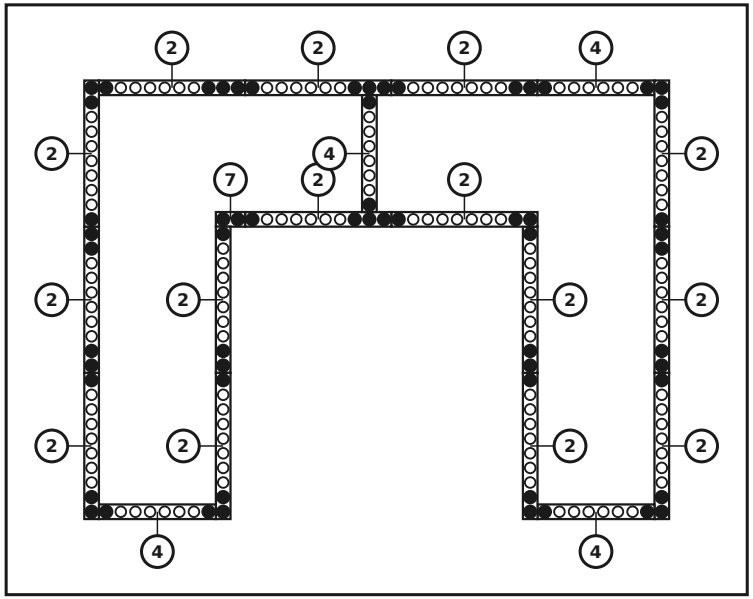

PEZZI IN QUESTO STRATO

n.	misura (mm)	disegno	fori	pz
7	60 x 120 x 120		2× Ø12	**1**
4	60 x 120 x 480		8× Ø12	**4**
2	60 x 120 x 600		10× Ø12	**15**
	Connettori			**60**

Strato 2 / 4

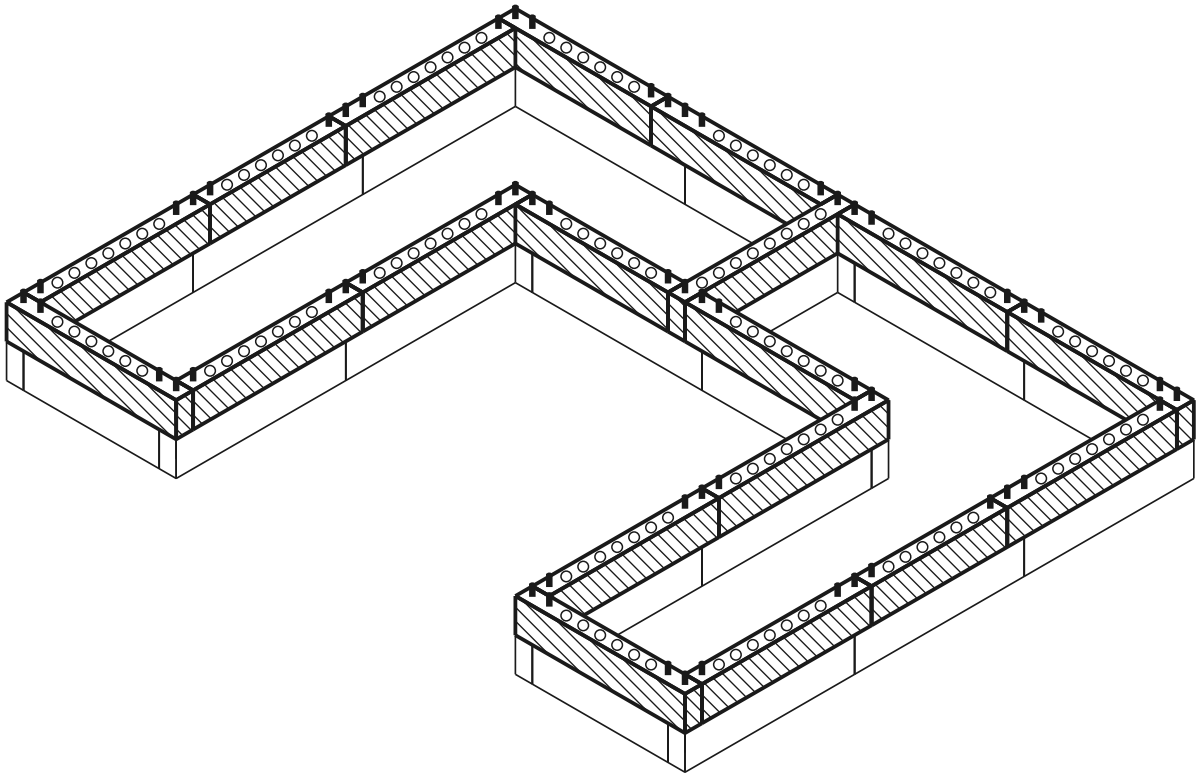

strato attuale montato tassello foro

VISTA DALL'ALTO - QUALE PEZZO VA DOVE

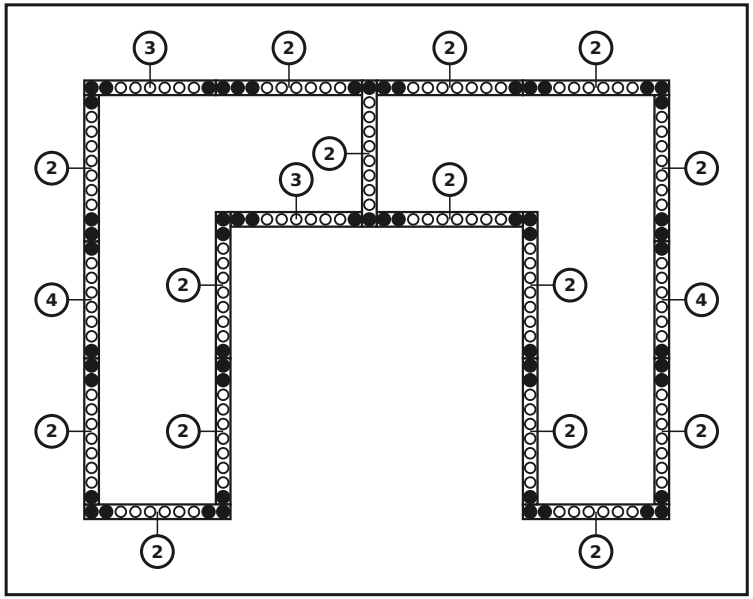

PEZZI IN QUESTO STRATO

n.	misura (mm)	disegno	fori	pz
4	60 x 120 x 480		8× Ø12	**2**
3	60 x 120 x 540		9× Ø12	**2**
2	60 x 120 x 600		10× Ø12	**15**
	Connettori			**58**

Strato 3 / 4

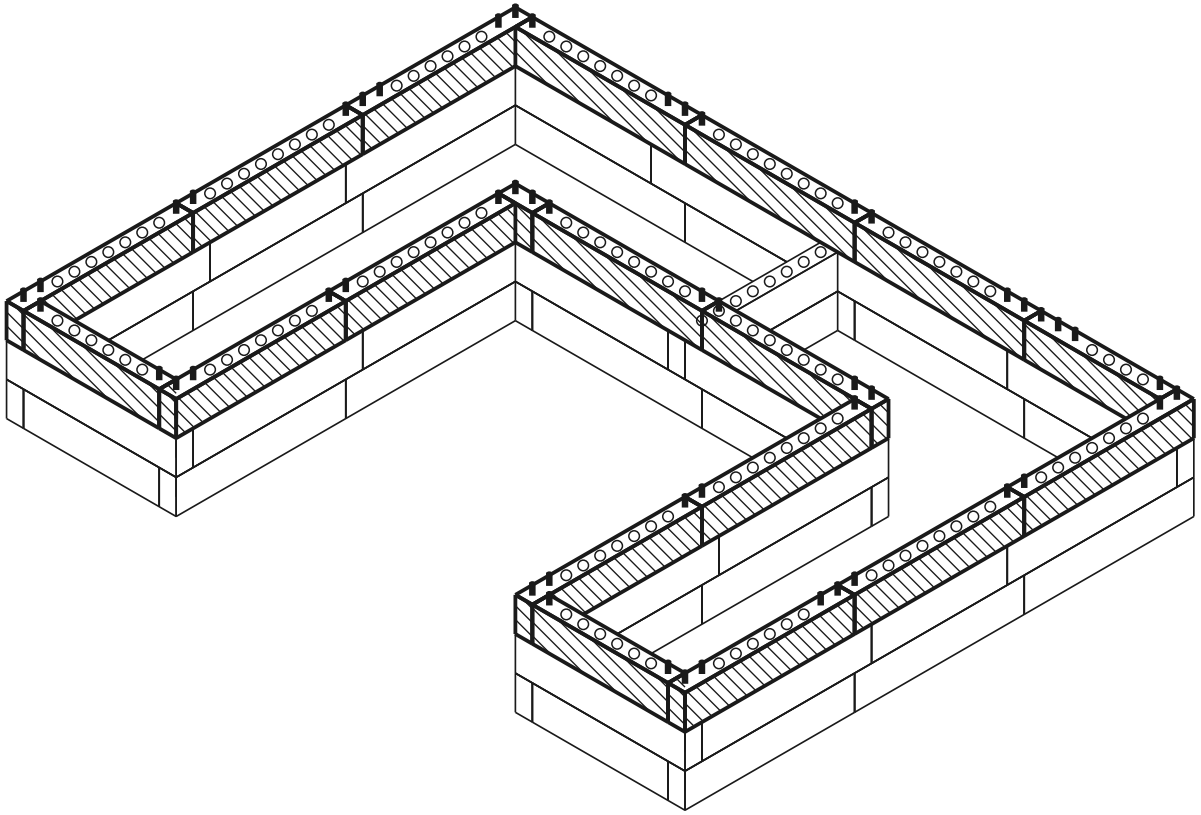

VISTA DALL'ALTO - QUALE PEZZO VA DOVE

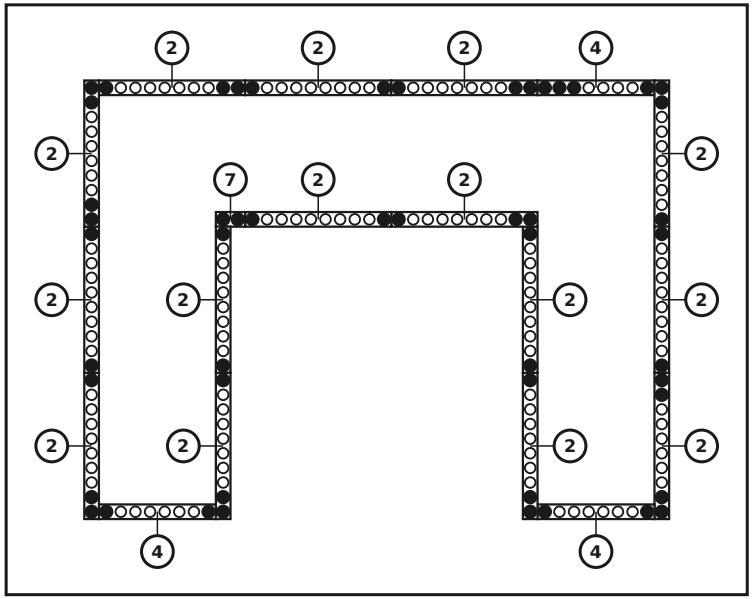

PEZZI IN QUESTO STRATO

n.	misura (mm)	disegno	fori	pz
7	60 x 120 x 120	• •	2× Ø12	**1**
4	60 x 120 x 480	• ○ ○ ○ ○ ○ ○ •	8× Ø12	**3**
2	60 x 120 x 600	• ○ ○ ○ ○ ○ ○ ○ ○ •	10× Ø12	**15**
	Connettori	●		**51**

strato attuale montato tassello ○ foro

Strato 4 / 4 (coperchio superiore)

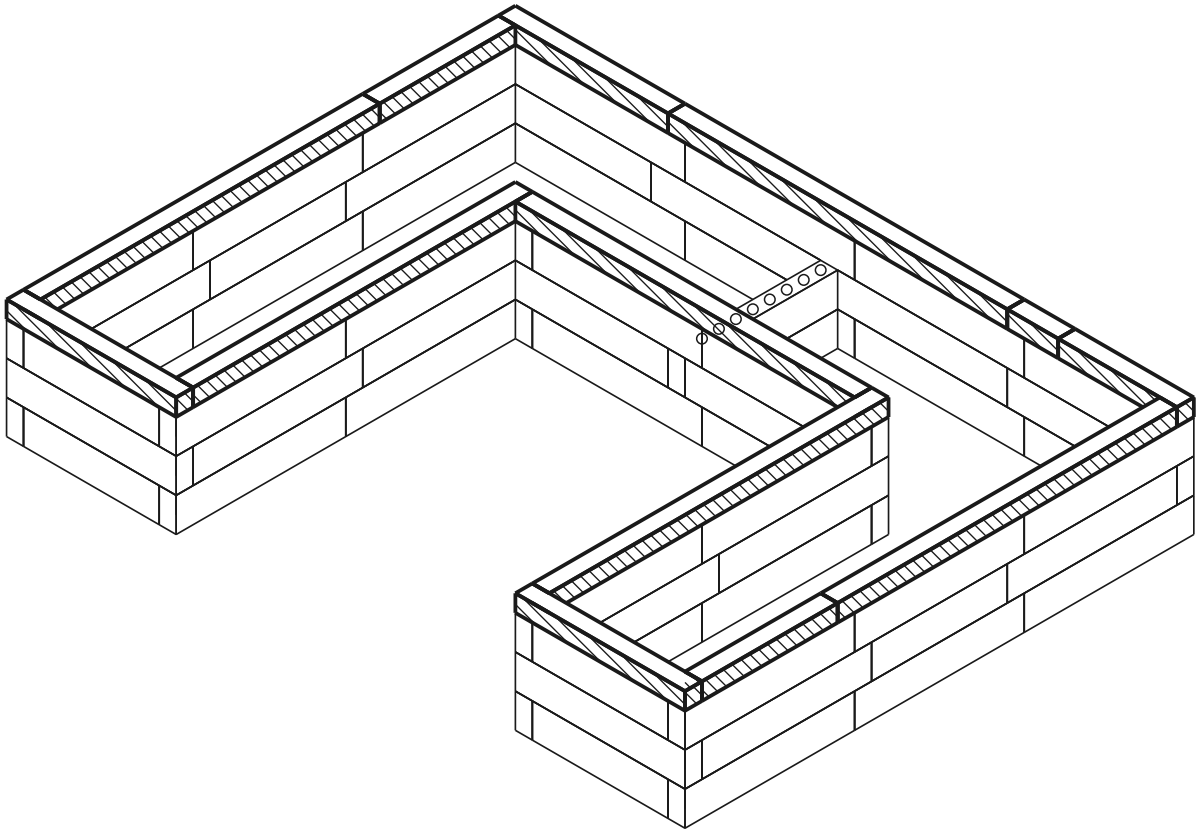

strato attuale montato tassello foro

VISTA DALL'ALTO - QUALE PEZZO VA DOVE

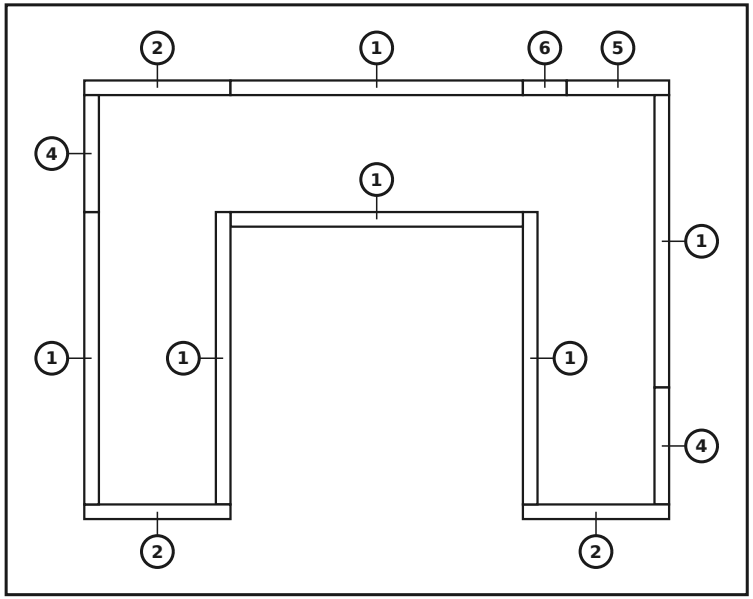

PEZZI IN QUESTO STRATO

n.	misura (mm)	disegno	fori	pz
6	60 x 60 x 180		3× Ø12	1
5	60 x 60 x 420		7× Ø12	1
4	60 x 60 x 480		8× Ø12	2
2	60 x 60 x 600		10× Ø12	3
1	60 x 60 x 1200		20× Ø12	6
	Connettori	●		0

Modello finito

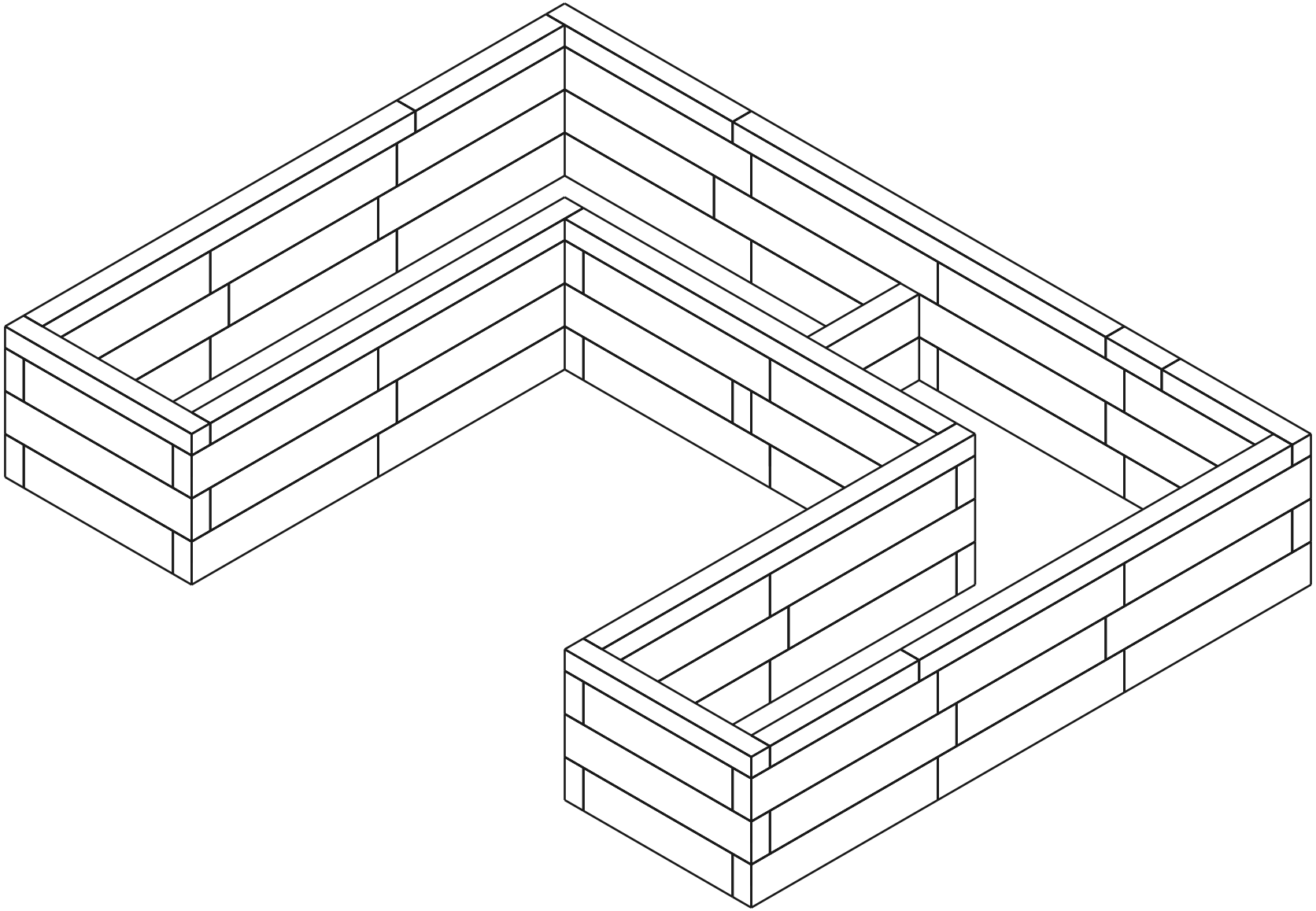

Distinta dei materiali (BOM)

Pezzo	Ruolo	Pz
60×120×600 mm (BOTTOM)	sotto	15
60×120×480 mm (BOTTOM)	sotto	4
60×120×120 mm (BOTTOM)	sotto	1
60×120×600 mm	centro	30
60×120×540 mm	centro	2
60×120×480 mm	centro	5
60×120×120 mm	centro	1
60×60×1200 mm (TOP)	sopra	6
60×60×600 mm (TOP)	sopra	3
60×60×480 mm (TOP)	sopra	2
60×60×420 mm (TOP)	sopra	1
60×60×180 mm (TOP)	sopra	1
Connector (12×70 mm pin)	-	169

In totale: 71 pezzi