# Összeszerelési útmutató

Vyvýšený záhon U-tvar Premium – M - GridGarden

**ALKATRÉSZLISTA**

| sz. | méret (mm) | rajz | lyukak | db |
|---|---|---|---|---|
| 7 | 60 x 120 x 120 | • • | 2× Ø12 | **2** |
| 6 | 60 x 60 x 180 | • ○ • | 3× Ø12 | **1** |
| 5 | 60 x 60 x 420 | • ○ ○ ○ ○ ○ • | 7× Ø12 | **1** |
| 4 | 60 x 120 x 480 | • ○ ○ ○ ○ ○ ○ • | 8× Ø12 | **9** |
| 4 | 60 x 60 x 480 | • ○ ○ ○ ○ ○ ○ • | 8× Ø12 | **2** |
| 3 | 60 x 120 x 540 | • ○ ○ ○ ○ ○ ○ ○ • | 9× Ø12 | **2** |
| 2 | 60 x 120 x 600 | • ○ ○ ○ ○ ○ ○ ○ ○ • | 10× Ø12 | **45** |
| 2 | 60 x 60 x 600 | • ○ ○ ○ ○ ○ ○ ○ ○ • | 10× Ø12 | **3** |
| 1 | 60 x 60 x 1200 | • ○ ○ ○ ○ ○ ○ ○ ○ ○ ○ ○ ○ ○ ○ ○ ○ ○ • | 20× Ø12 | **6** |
| | Csatlakozók | ● | | **169** |

Összesen 71 alkatrész + 169 csap.

Az alkatrészek számozása hossz szerint (a leghosszabb = 1).

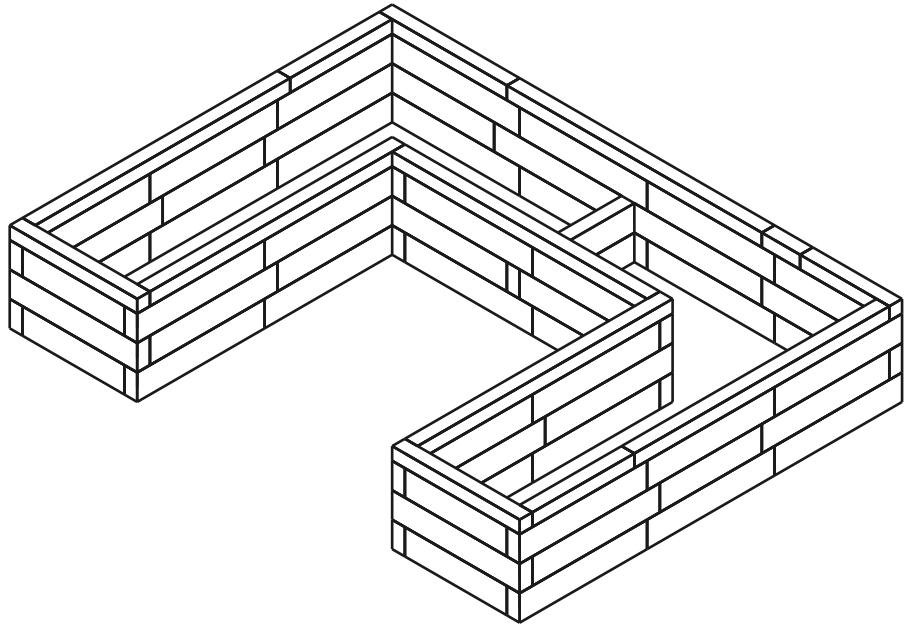

| **71** | **4** | **169** |
|---|---|---|
| ALKATRÉSZ | RÉTEG | CSAPOK |

# 1. / 4. réteg

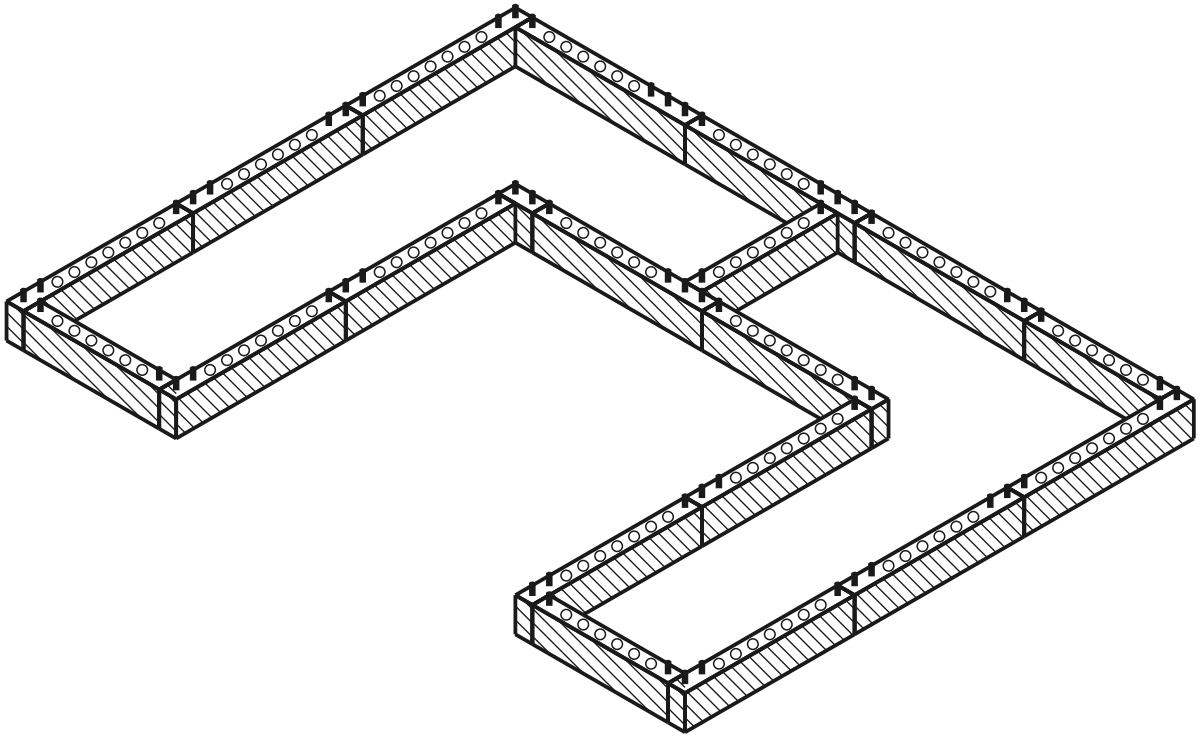

aktuális réteg  kész  csap  lyuk

**FELÜLNÉZET - MELYIK ALKATRÉSZ HOVÁ**

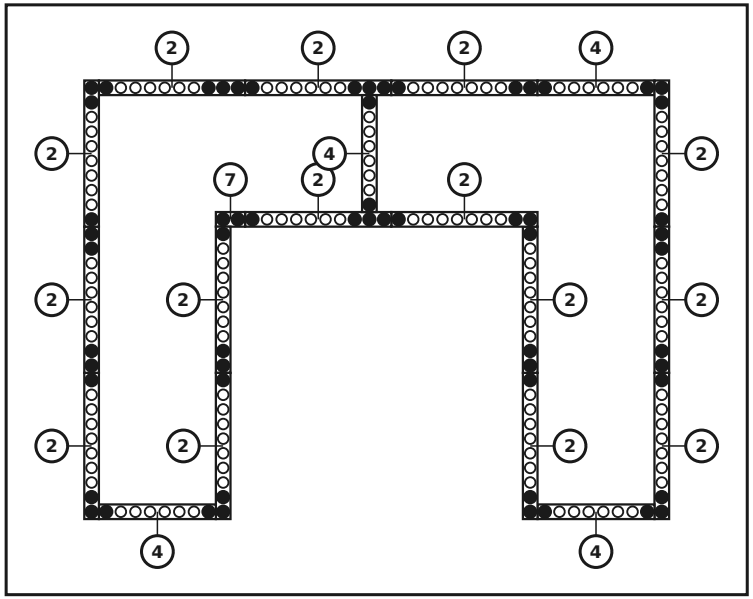


**ALKATRÉSZEK EBBEN A RÉTEGBEN**

| sz. | méret (mm) | rajz | lyukak | db |
|---|---|---|---|---|
| 7 | 60 x 120 x 120 | • • | 2× Ø12 | **1** |
| 4 | 60 x 120 x 480 | • ○ ○ ○ ○ ○ ○ • | 8× Ø12 | **4** |
| 2 | 60 x 120 x 600 | • ○ ○ ○ ○ ○ ○ ○ ○ • | 10× Ø12 | **15** |
| | Csatlakozók | ● | | **60** |

# 2. / 4. réteg

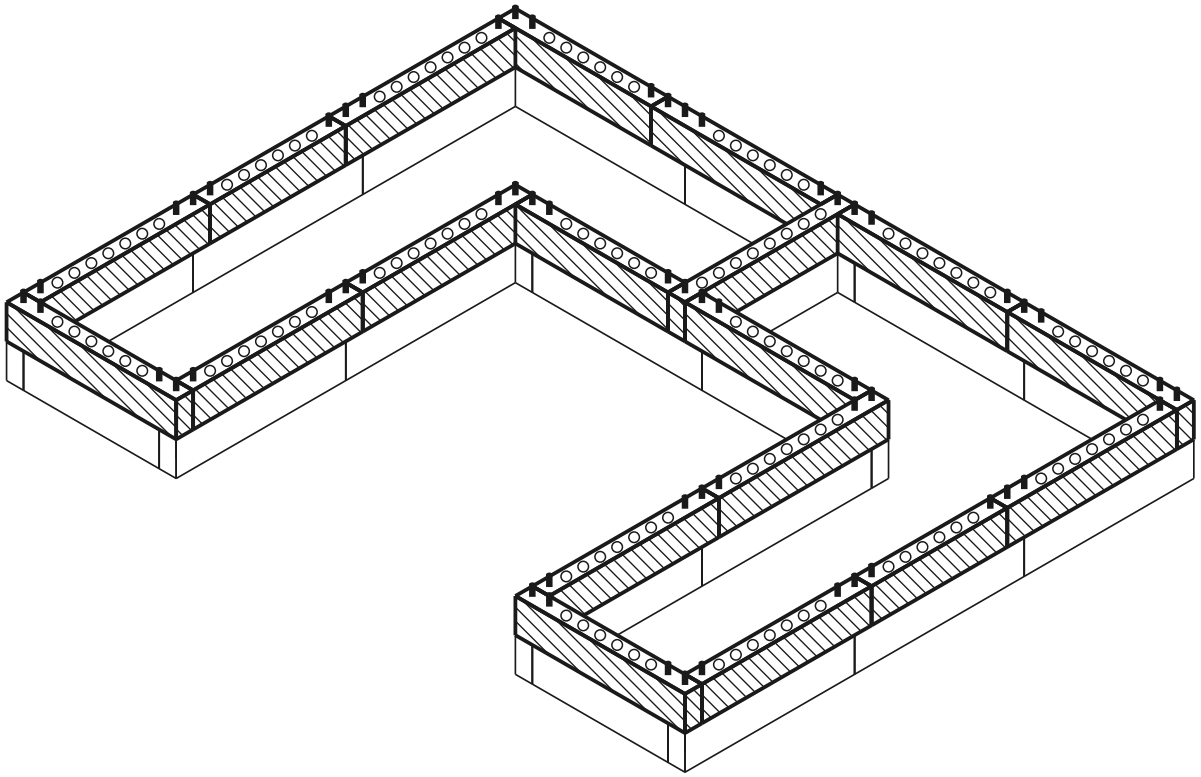

**FELÜLNÉZET - MELYIK ALKATRÉSZ HOVÁ**

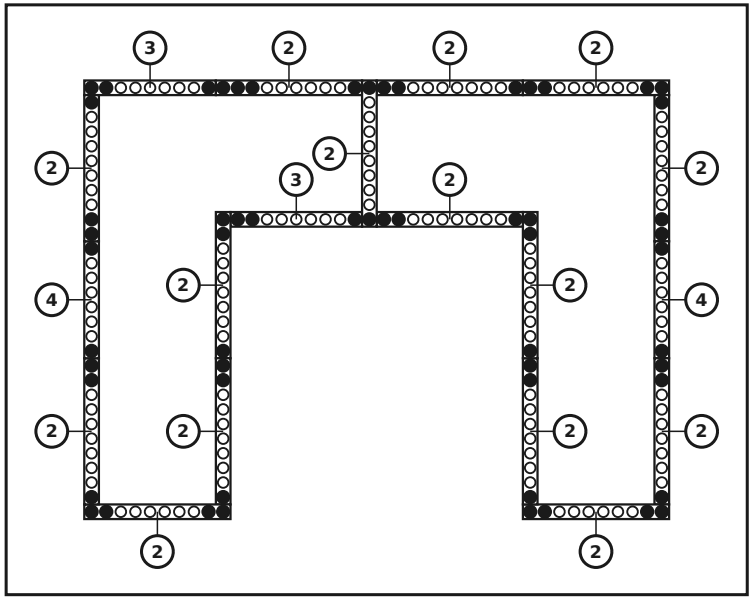


**ALKATRÉSZEK EBBEN A RÉTEGBEN**

| sz. | méret (mm) | rajz | lyukak | db |
|---|---|---|---|---|
| 4 | 60 x 120 x 480 | | 8× Ø12 | **2** |
| 3 | 60 x 120 x 540 | | 9× Ø12 | **2** |
| 2 | 60 x 120 x 600 | | 10× Ø12 | **15** |
| | Csatlakozók | | | **58** |

aktuális réteg  kész  csap  lyuk

# 3. / 4. réteg

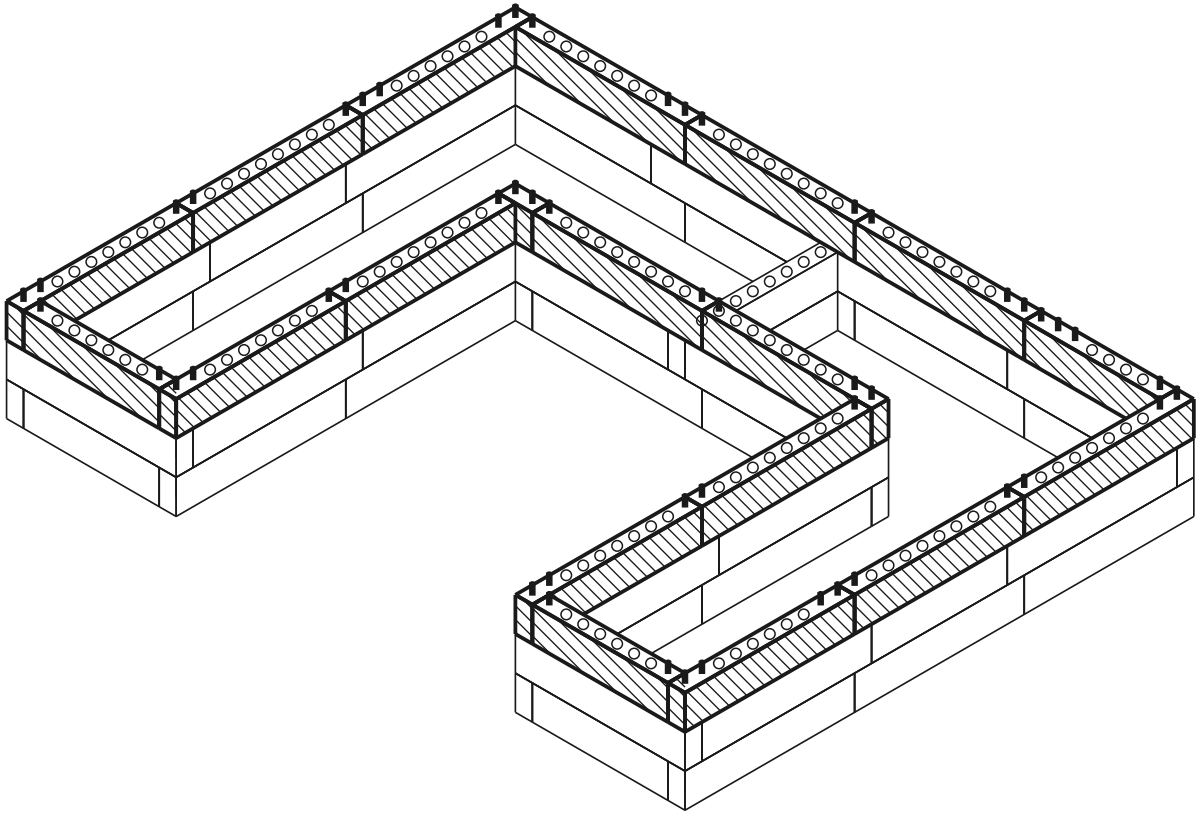

**FELÜLNÉZET - MELYIK ALKATRÉSZ HOVÁ**

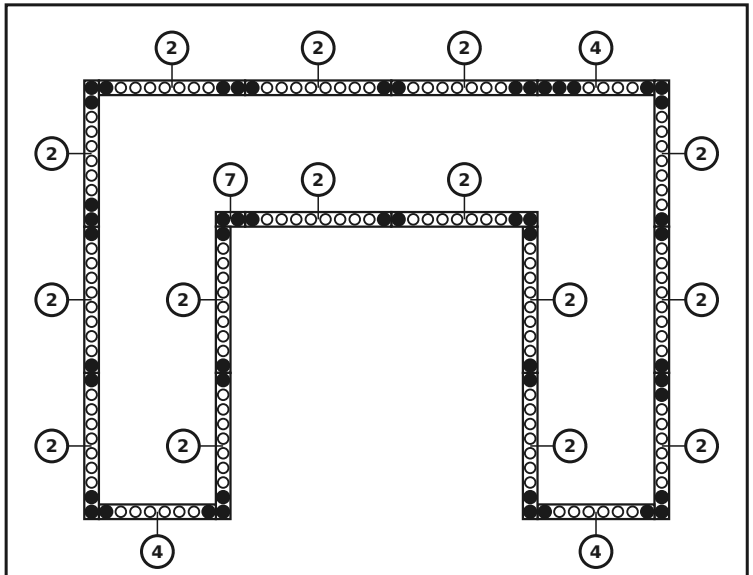


**ALKATRÉSZEK EBBEN A RÉTEGBEN**

| sz. | méret (mm) | rajz | lyukak | db |
|---|---|---|---|---|
| 7 | 60 x 120 x 120 | | 2× Ø12 | **1** |
| 4 | 60 x 120 x 480 | | 8× Ø12 | **3** |
| 2 | 60 x 120 x 600 | | 10× Ø12 | **15** |
| | Csatlakozók | ● | | **51** |

aktuális réteg  kész  csap  lyuk

# 4. / 4. réteg (felső takaró)

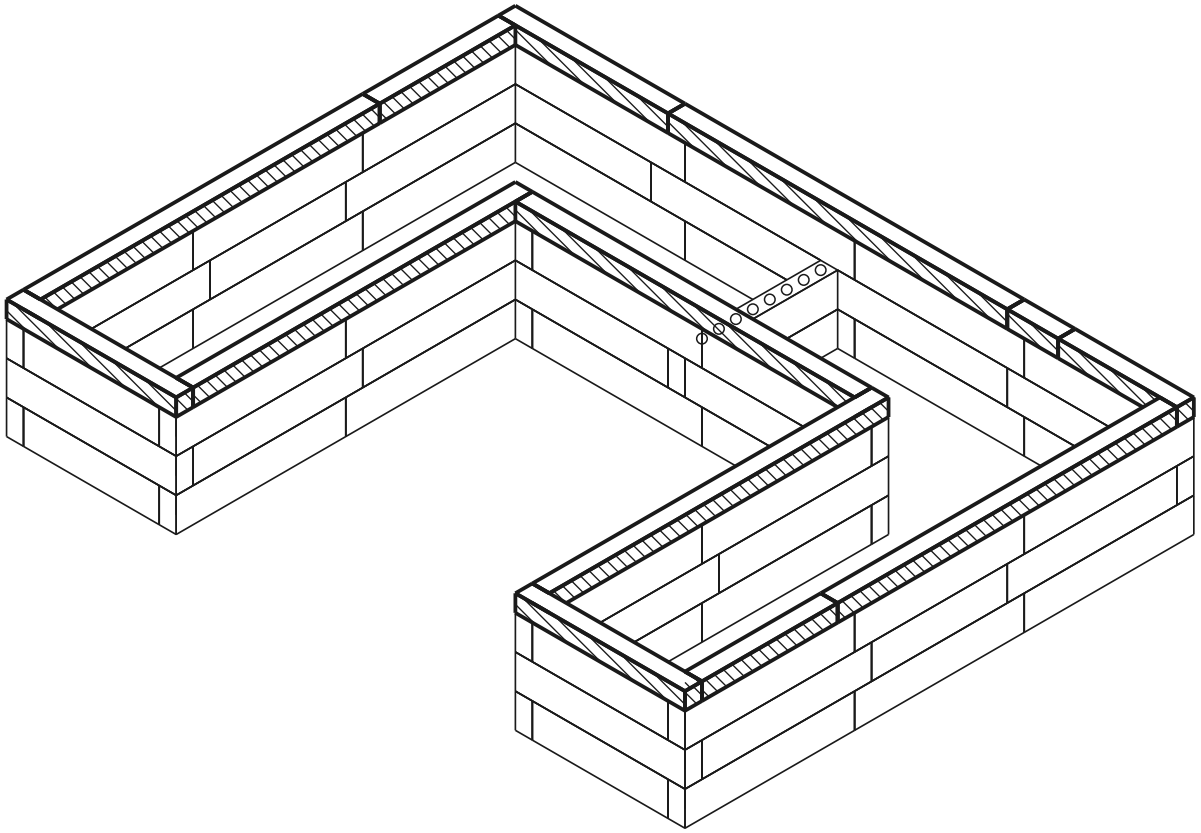

**FELÜLNÉZET - MELYIK ALKATRÉSZ HOVÁ**

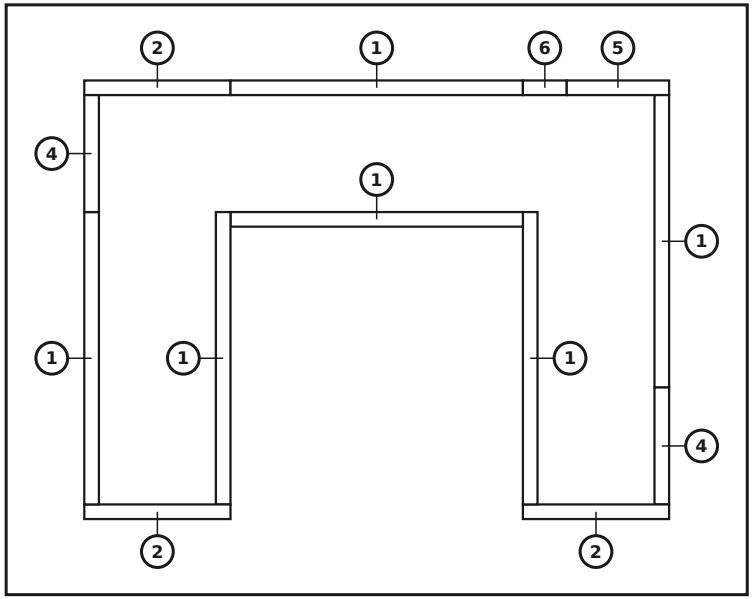


**ALKATRÉSZEK EBBEN A RÉTEGBEN**

| sz. | méret (mm) | rajz | lyukak | db |
|---|---|---|---|---|
| 6 | 60 x 60 x 180 | | 3× Ø12 | 1 |
| 5 | 60 x 60 x 420 | | 7× Ø12 | 1 |
| 4 | 60 x 60 x 480 | | 8× Ø12 | 2 |
| 2 | 60 x 60 x 600 | | 10× Ø12 | 3 |
| 1 | 60 x 60 x 1200 | | 20× Ø12 | 6 |
| | Csatlakozók | ● | | 0 |

aktuális réteg  kész  csap  lyuk

## Kész modell

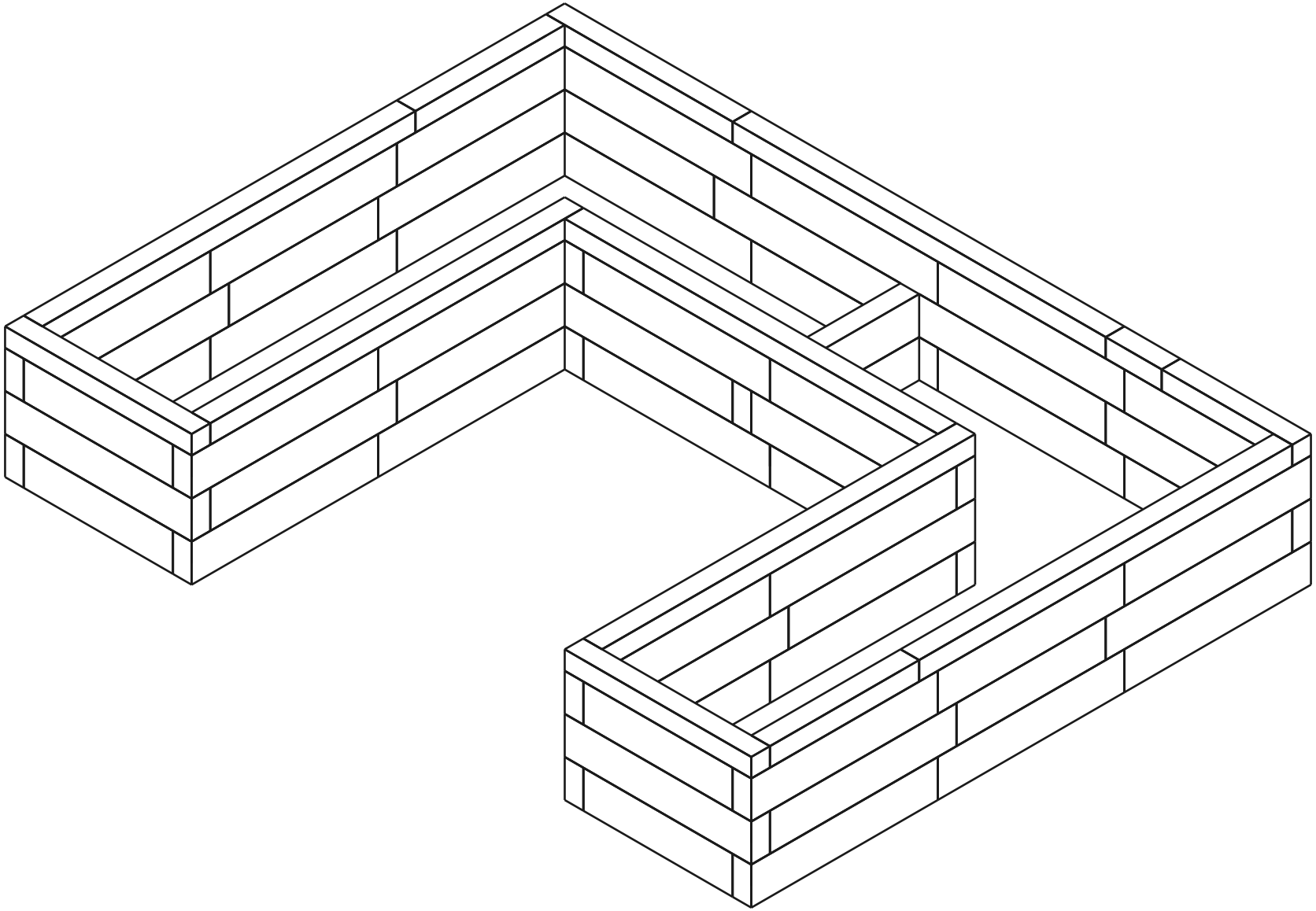

# Anyaglista (BOM)

| Alkatrész | Szerep | Db |
|---|---|---|
| 60×120×600 mm (BOTTOM) | alsó | 15 |
| 60×120×480 mm (BOTTOM) | alsó | 4 |
| 60×120×120 mm (BOTTOM) | alsó | 1 |
| 60×120×600 mm | közép | 30 |
| 60×120×540 mm | közép | 2 |
| 60×120×480 mm | közép | 5 |
| 60×120×120 mm | közép | 1 |
| 60×60×1200 mm (TOP) | felső | 6 |
| 60×60×600 mm (TOP) | felső | 3 |
| 60×60×480 mm (TOP) | felső | 2 |
| 60×60×420 mm (TOP) | felső | 1 |
| 60×60×180 mm (TOP) | felső | 1 |
| Connector (12×70 mm pin) | - | 169 |

**Összesen: 71 alkatrész**