Notice de montage

Vyvýšený záhon U-tvar Premium – M - GridGarden

LISTE DES PIÈCES

n°	dim. (mm)	croquis	trous	qté
7	60 x 120 x 120	• •	2× Ø12	**2**
6	60 x 60 x 180	• ○ •	3× Ø12	**1**
5	60 x 60 x 420	• ○ ○ ○ ○ ○ •	7× Ø12	**1**
4	60 x 120 x 480	• ○ ○ ○ ○ ○ ○ •	8× Ø12	**9**
4	60 x 60 x 480	• ○ ○ ○ ○ ○ ○ •	8× Ø12	**2**
3	60 x 120 x 540	• ○ ○ ○ ○ ○ ○ ○ •	9× Ø12	**2**
2	60 x 120 x 600	• ○ ○ ○ ○ ○ ○ ○ ○ •	10× Ø12	**45**
2	60 x 60 x 600	• ○ ○ ○ ○ ○ ○ ○ ○ •	10× Ø12	**3**
1	60 x 60 x 1200	• ○ ○ ○ ○ ○ ○ ○ ○ ○ ○ ○ ○ ○ ○ ○ ○ ○ •	20× Ø12	**6**
	Connecteurs	●		**169**

Au total 71 pièces + 169 goujons.

Numérotation des pièces par longueur (la plus longue = 1).

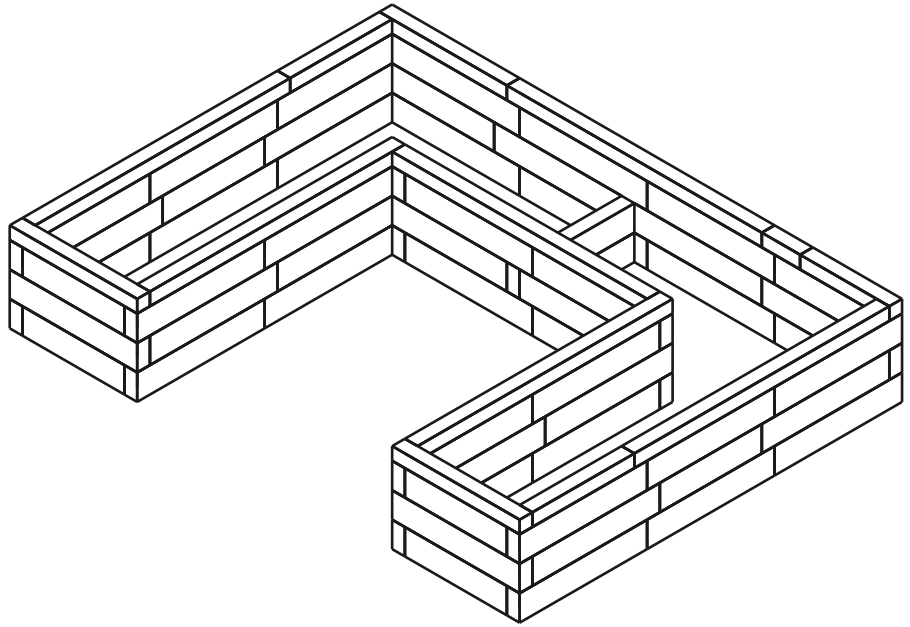

71	**4**	**169**
PIÈCES	RANGÉES	GOUJONS

Rangée 1 / 4

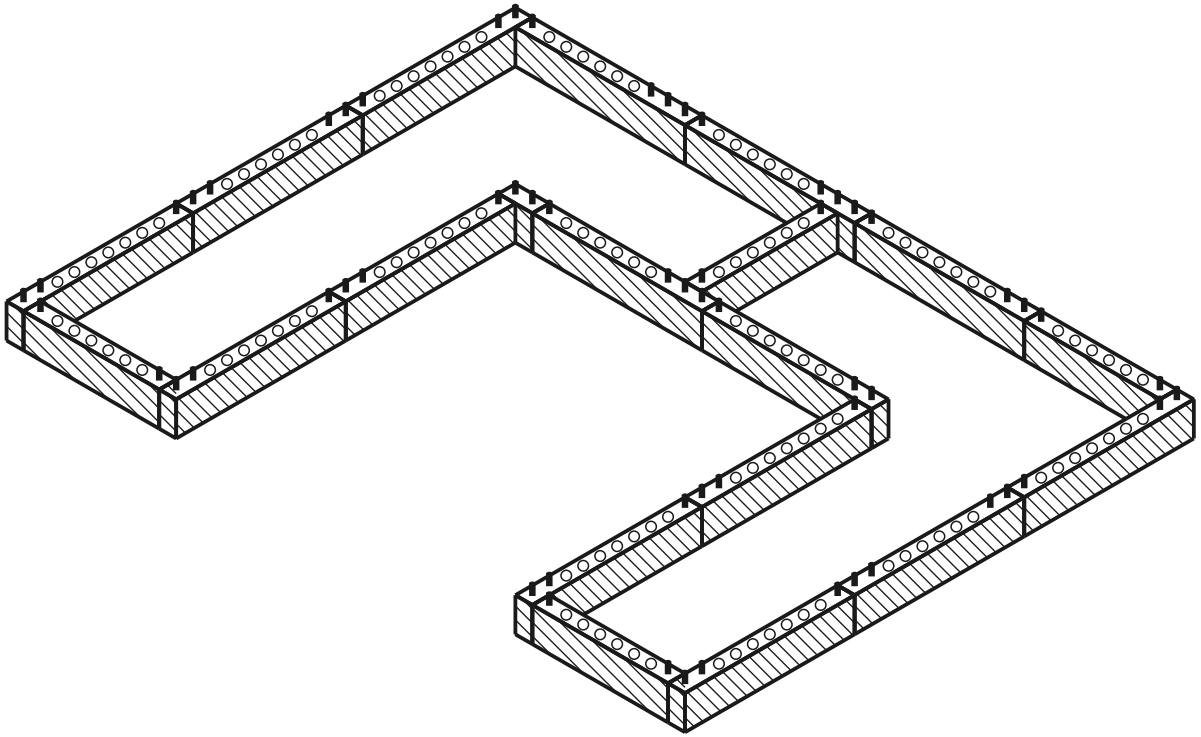

rangée actuelle déjà posé goujon trou

VUE DE DESSUS - QUELLE PIÈCE OÙ

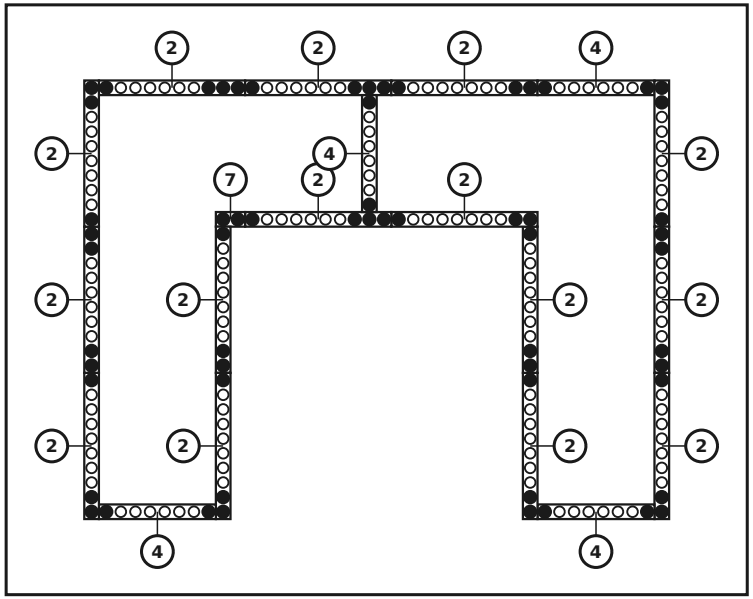

PIÈCES DE CETTE RANGÉE

n°	dim. (mm)	croquis	trous	qté
7	60 x 120 x 120	• •	2× Ø12	**1**
4	60 x 120 x 480	• ○ ○ ○ ○ ○ ○ •	8× Ø12	**4**
2	60 x 120 x 600	• ○ ○ ○ ○ ○ ○ ○ ○ •	10× Ø12	**15**
	Connecteurs	●		**60**

Rangée 2 / 4

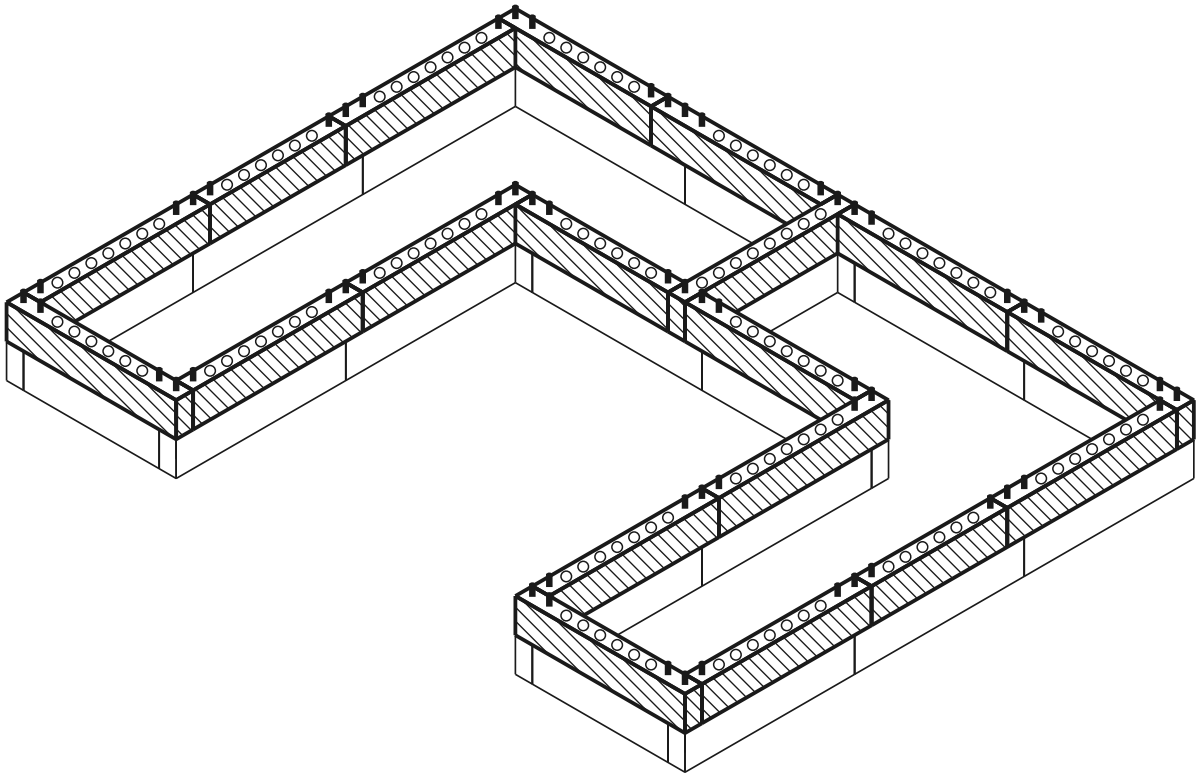

rangée actuelle déjà posé goujon trou

VUE DE DESSUS - QUELLE PIÈCE OÙ

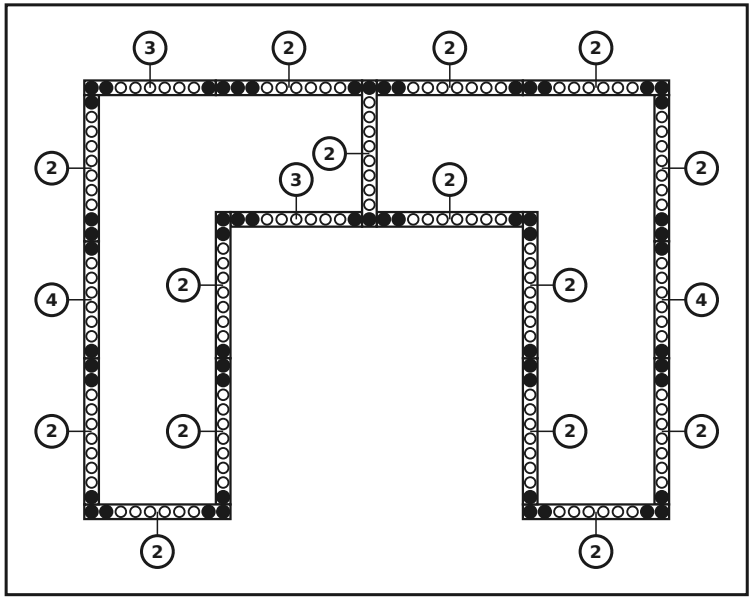

PIÈCES DE CETTE RANGÉE

n°	dim. (mm)	croquis	trous	qté
4	60 x 120 x 480	• ○ ○ ○ ○ ○ ○ •	8× Ø12	**2**
3	60 x 120 x 540	• ○ ○ ○ ○ ○ ○ ○ •	9× Ø12	**2**
2	60 x 120 x 600	• ○ ○ ○ ○ ○ ○ ○ ○ •	10× Ø12	**15**
	Connecteurs	●		**58**

Rangée 3 / 4

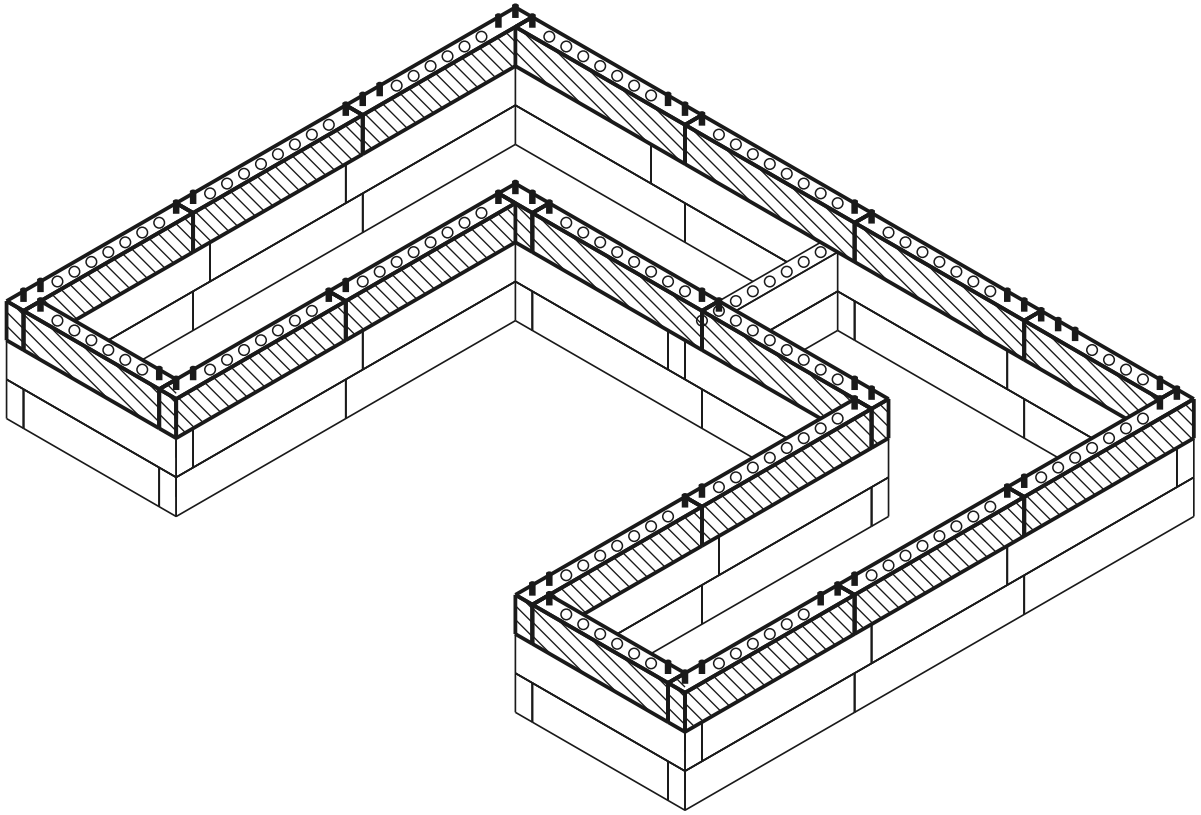

rangée actuelle déjà posé goujon trou

VUE DE DESSUS - QUELLE PIÈCE OÙ

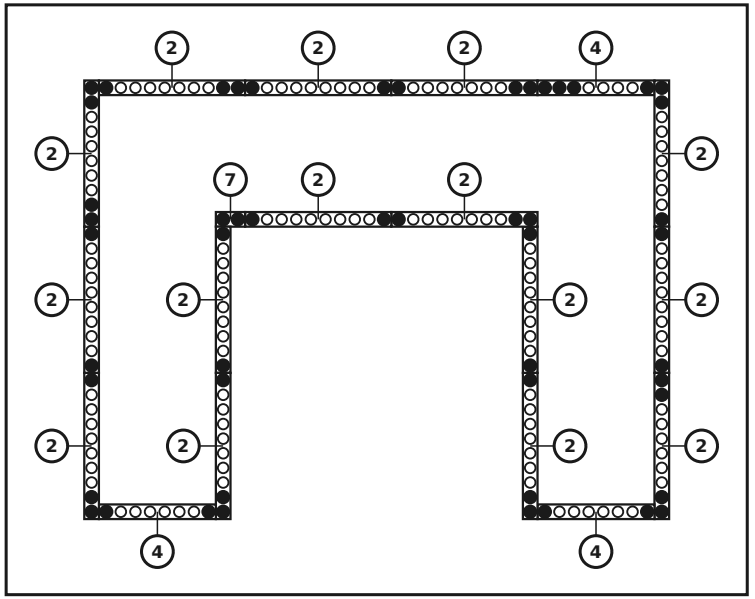

PIÈCES DE CETTE RANGÉE

n°	dim. (mm)	croquis	trous	qté
7	60 x 120 x 120	• •	2× Ø12	**1**
4	60 x 120 x 480	• ○ ○ ○ ○ ○ ○ •	8× Ø12	**3**
2	60 x 120 x 600	• ○ ○ ○ ○ ○ ○ ○ ○ •	10× Ø12	**15**
	Connecteurs	●		**51**

Rangée 4 / 4 (couvercle supérieur)

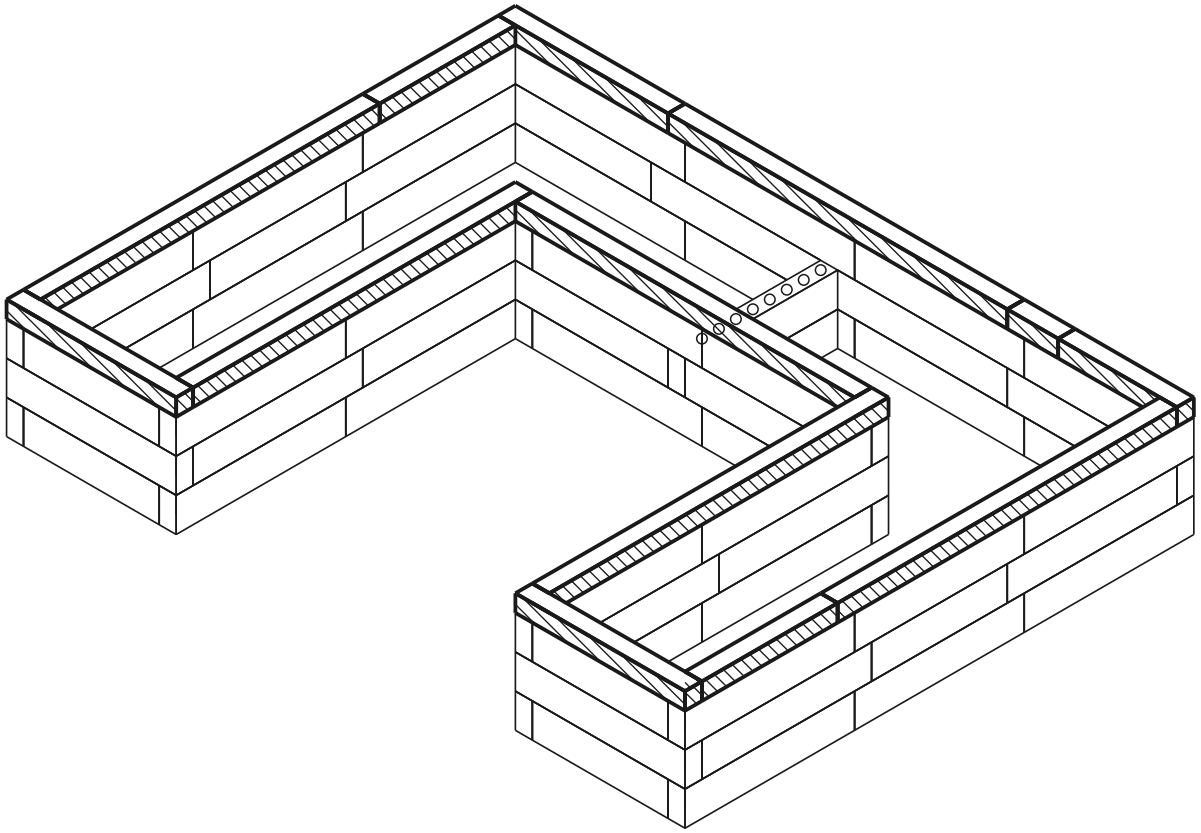

rangée actuelle déjà posé goujon trou

VUE DE DESSUS - QUELLE PIÈCE OÙ

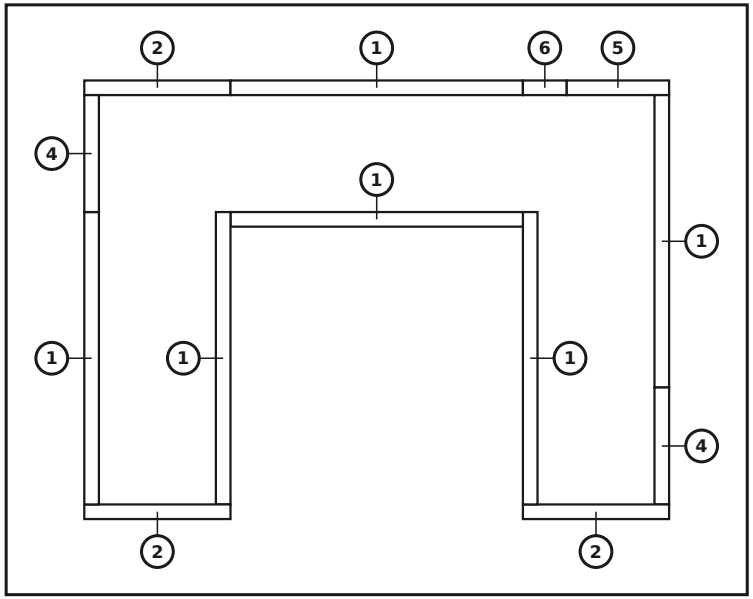

PIÈCES DE CETTE RANGÉE

n°	dim. (mm)	croquis	trous	qté
6	60 x 60 x 180		3× Ø12	**1**
5	60 x 60 x 420		7× Ø12	**1**
4	60 x 60 x 480		8× Ø12	**2**
2	60 x 60 x 600		10× Ø12	**3**
1	60 x 60 x 1200		20× Ø12	**6**
	Connecteurs	●		**0**

Modèle terminé

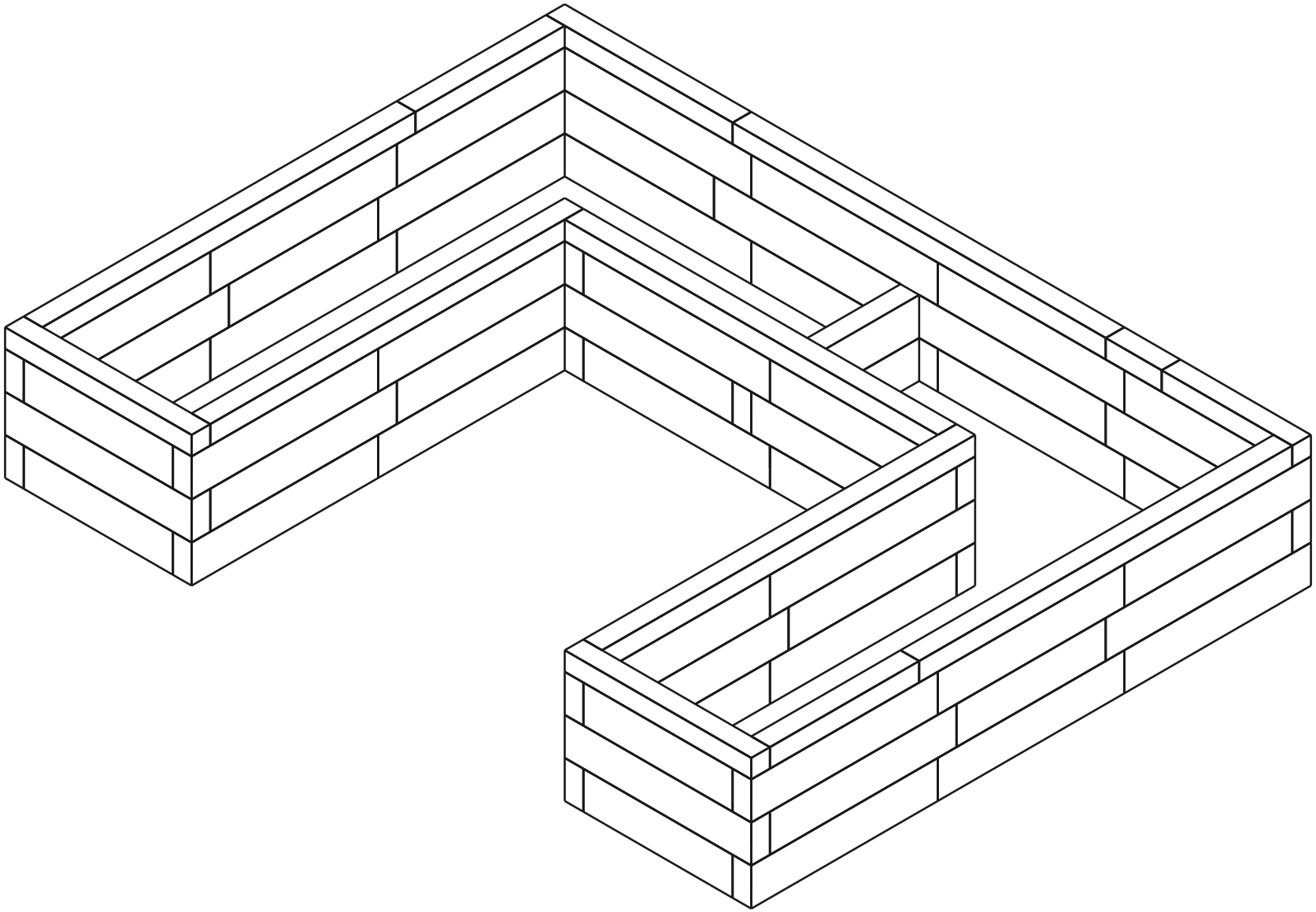

Liste de matériel (BOM)

Pièce	Rôle	Qté
60×120×600 mm (BOTTOM)	bas	15
60×120×480 mm (BOTTOM)	bas	4
60×120×120 mm (BOTTOM)	bas	1
60×120×600 mm	milieu	30
60×120×540 mm	milieu	2
60×120×480 mm	milieu	5
60×120×120 mm	milieu	1
60×60×1200 mm (TOP)	haut	6
60×60×600 mm (TOP)	haut	3
60×60×480 mm (TOP)	haut	2
60×60×420 mm (TOP)	haut	1
60×60×180 mm (TOP)	haut	1
Connector (12×70 mm pin)	-	169

Total : 71 pièces