Montageanleitung

Vyvýšený záhon U-tvar Premium – M - GridGarden

TEILELISTE

Nr.	Maß (mm)	Zeichnung	Löcher	Stk
⑦	60 x 120 x 120	• •	2× Ø12	**2**
⑥	60 x 60 x 180	• ○ •	3× Ø12	**1**
⑤	60 x 60 x 420	• ○ ○ ○ ○ ○ •	7× Ø12	**1**
④	60 x 120 x 480	• ○ ○ ○ ○ ○ ○ •	8× Ø12	**9**
④	60 x 60 x 480	• ○ ○ ○ ○ ○ ○ •	8× Ø12	**2**
③	60 x 120 x 540	• ○ ○ ○ ○ ○ ○ ○ •	9× Ø12	**2**
②	60 x 120 x 600	• ○ ○ ○ ○ ○ ○ ○ ○ •	10× Ø12	**45**
②	60 x 60 x 600	• ○ ○ ○ ○ ○ ○ ○ ○ •	10× Ø12	**3**
①	60 x 60 x 1200	• ○ ○ ○ ○ ○ ○ ○ ○ ○ ○ ○ ○ ○ ○ ○ ○ ○ •	20× Ø12	**6**
	Verbinder	●		**169**

Insgesamt 71 Teile + 169 Dübel.

Nummerierung der Teile nach Länge (längstes = 1).

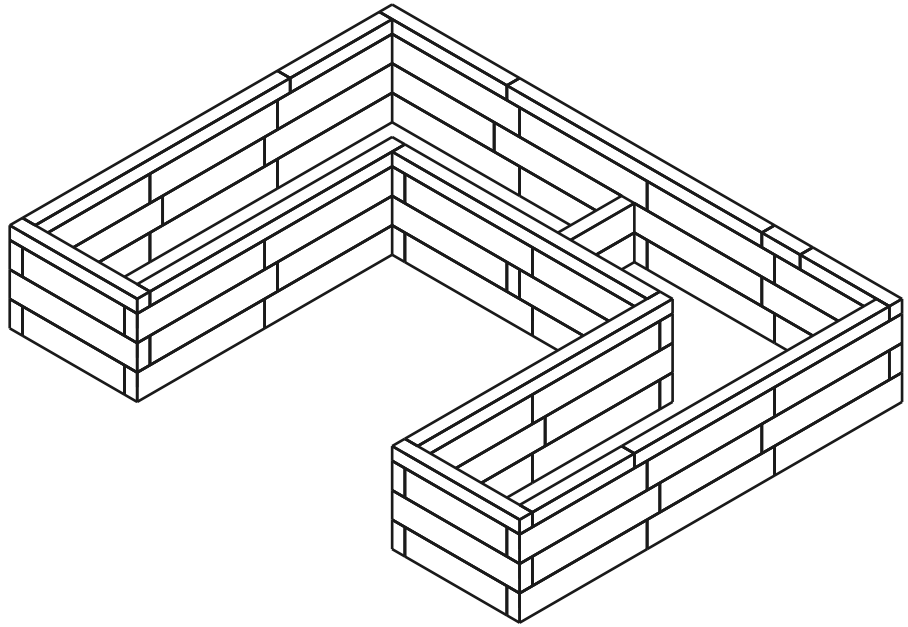

71	4	169
TEILE	SCHICHTEN	DÜBEL

Schicht 1 / 4

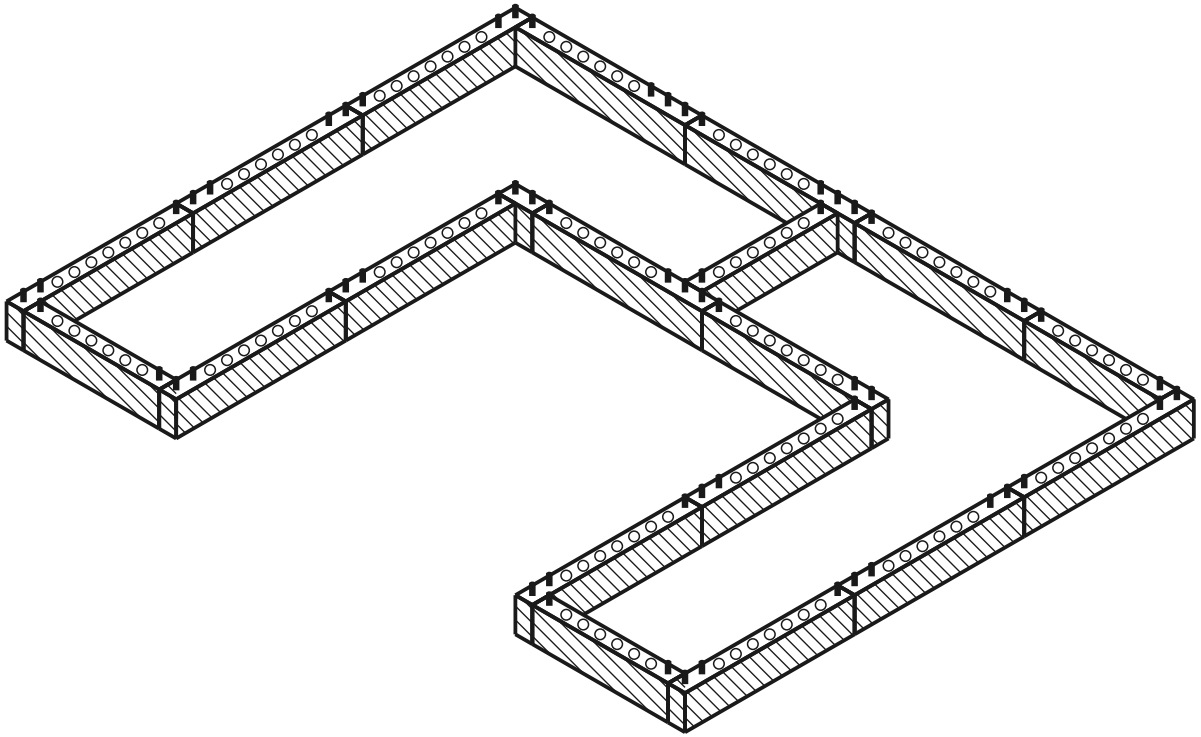

DRAUFSICHT - WELCHES TEIL WOHIN

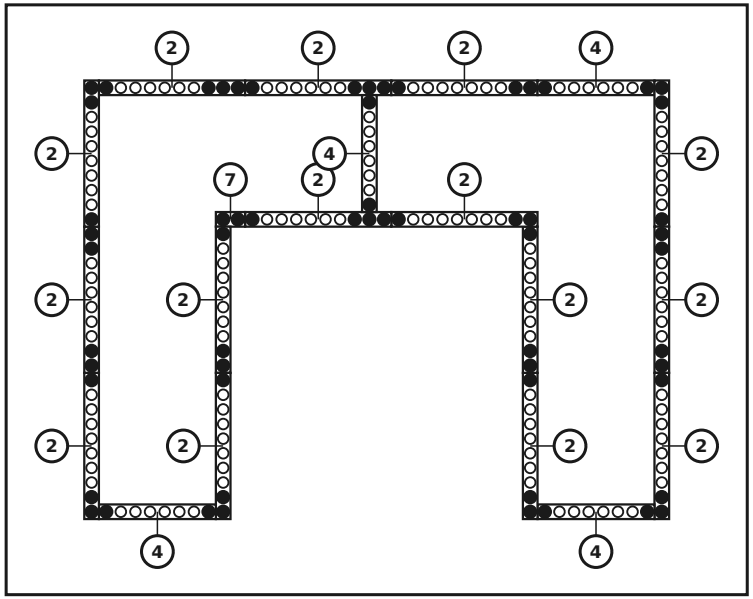

TEILE IN DIESER SCHICHT

Nr.	Maß (mm)	Zeichnung	Löcher	Stk
7	60 x 120 x 120		2× Ø12	**1**
4	60 x 120 x 480		8× Ø12	**4**
2	60 x 120 x 600		10× Ø12	**15**
	Verbinder			**60**

aktuelle Schicht gebaut Dübel Loch

Schicht 2 / 4

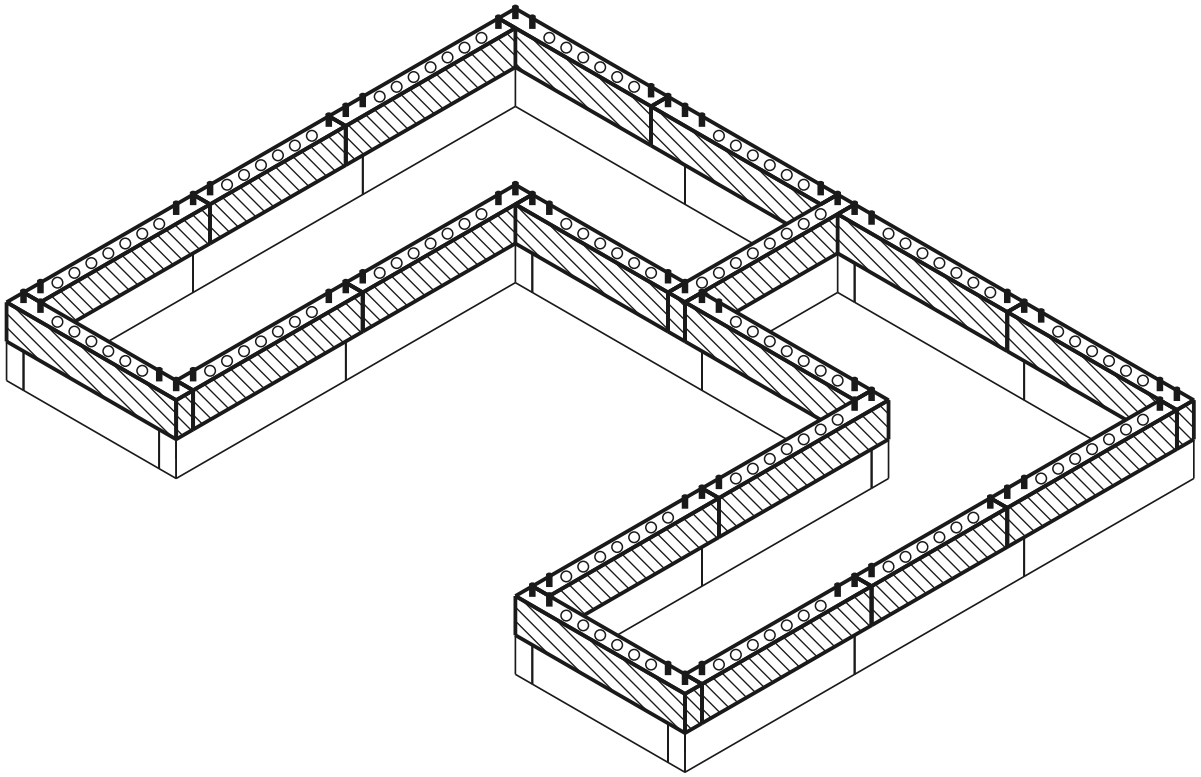

DRAUFSICHT - WELCHES TEIL WOHIN

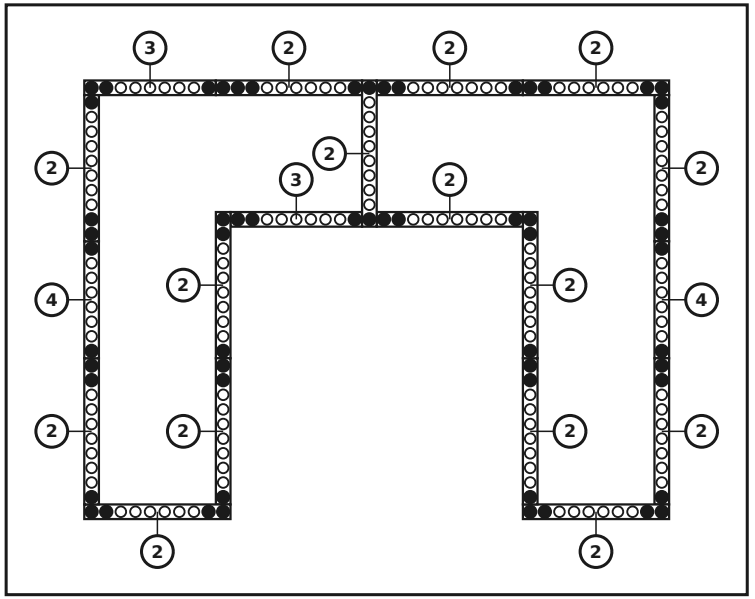

TEILE IN DIESER SCHICHT

Nr.	Maß (mm)	Zeichnung	Löcher	Stk
4	60 x 120 x 480		8× Ø12	**2**
3	60 x 120 x 540		9× Ø12	**2**
2	60 x 120 x 600		10× Ø12	**15**
	Verbinder	●		**58**

aktuelle Schicht gebaut Dübel Loch

Schicht 3 / 4

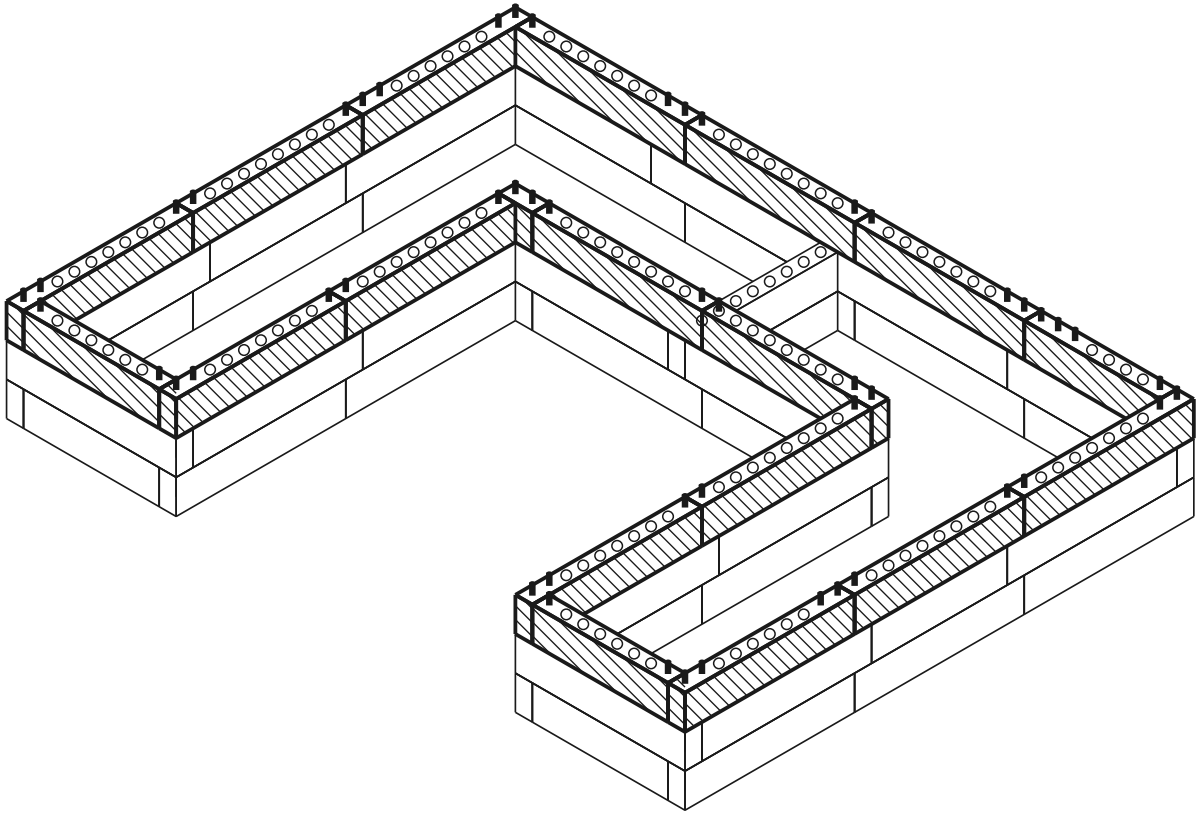

aktuelle Schicht gebaut Dübel Loch

DRAUFSICHT - WELCHES TEIL WOHIN

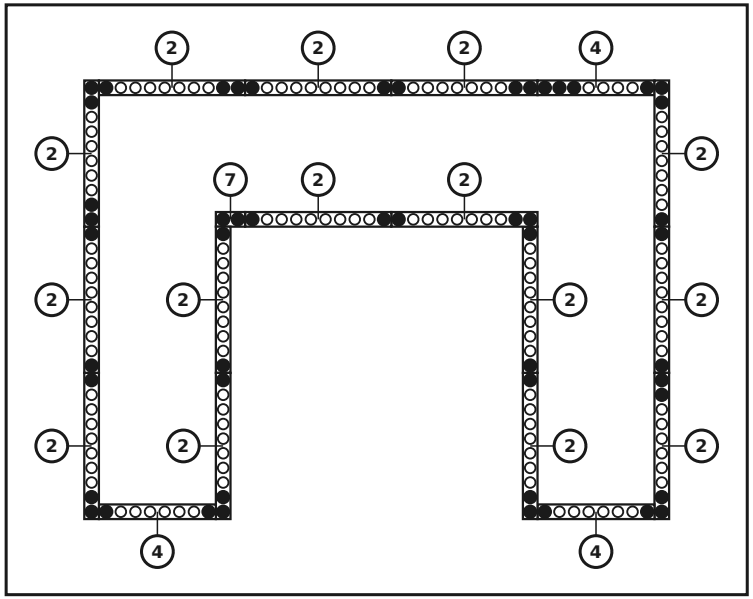

TEILE IN DIESER SCHICHT

Nr.	Maß (mm)	Zeichnung	Löcher	Stk
7	60 x 120 x 120	• •	2× Ø12	**1**
4	60 x 120 x 480	• ○ ○ ○ ○ ○ ○ •	8× Ø12	**3**
2	60 x 120 x 600	• ○ ○ ○ ○ ○ ○ ○ ○ •	10× Ø12	**15**
	Verbinder	●		**51**

Schicht 4 / 4 (obere Abdeckung)

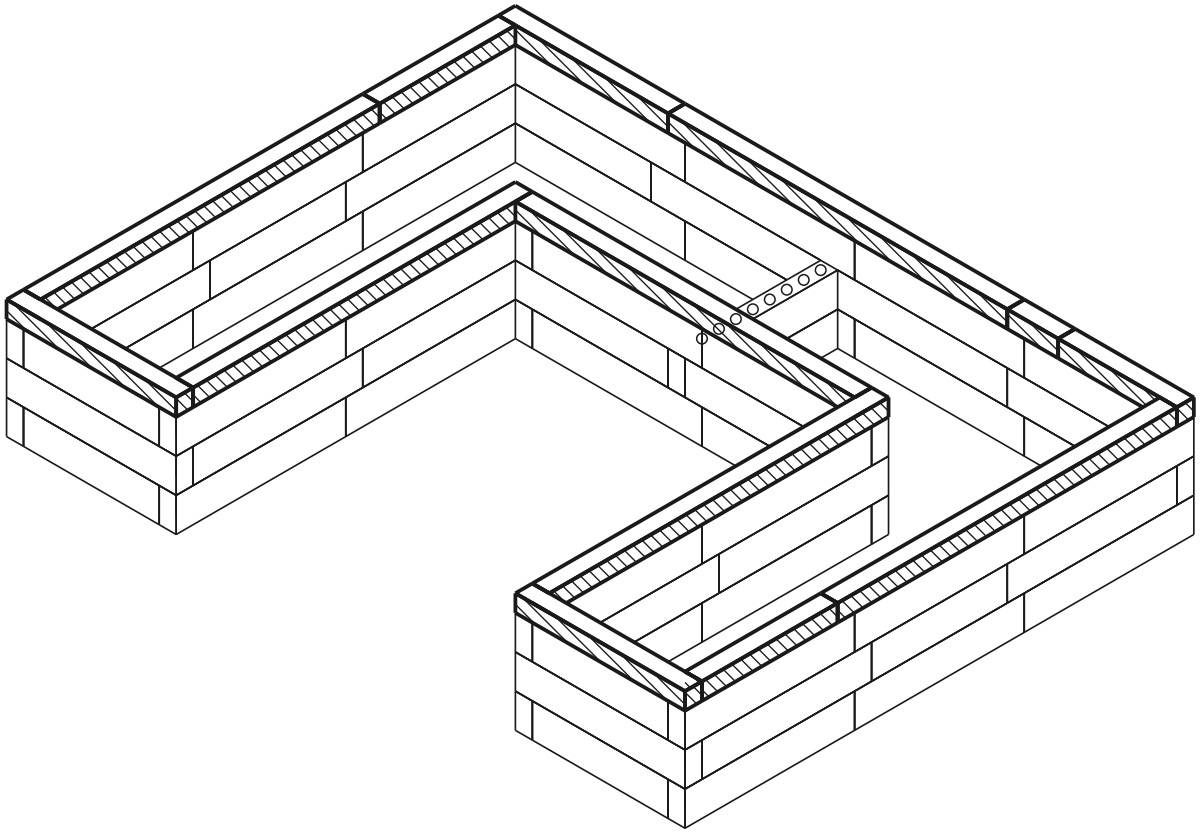

aktuelle Schicht gebaut Dübel Loch

DRAUFSICHT - WELCHES TEIL WOHIN

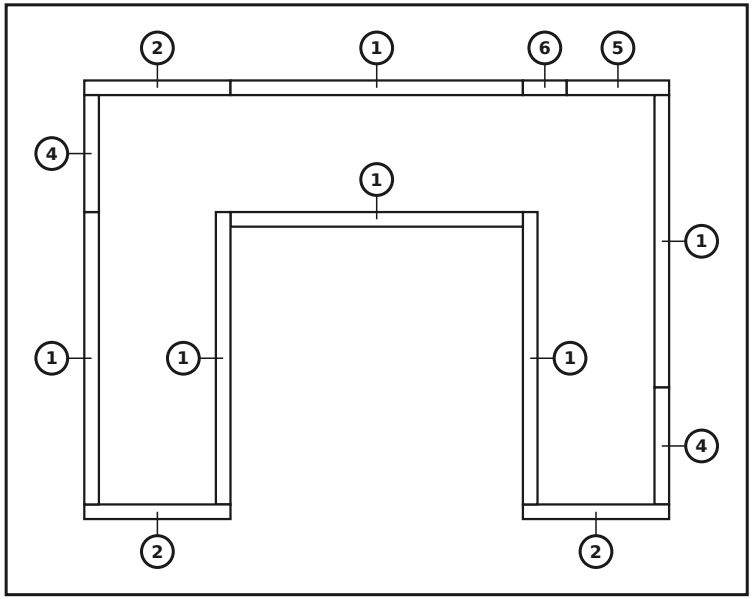

TEILE IN DIESER SCHICHT

Nr.	Maß (mm)	Zeichnung	Löcher	Stk
6	60 x 60 x 180		3× Ø12	1
5	60 x 60 x 420		7× Ø12	1
4	60 x 60 x 480		8× Ø12	2
2	60 x 60 x 600		10× Ø12	3
1	60 x 60 x 1200		20× Ø12	6
	Verbinder	●		0

Fertiges Modell

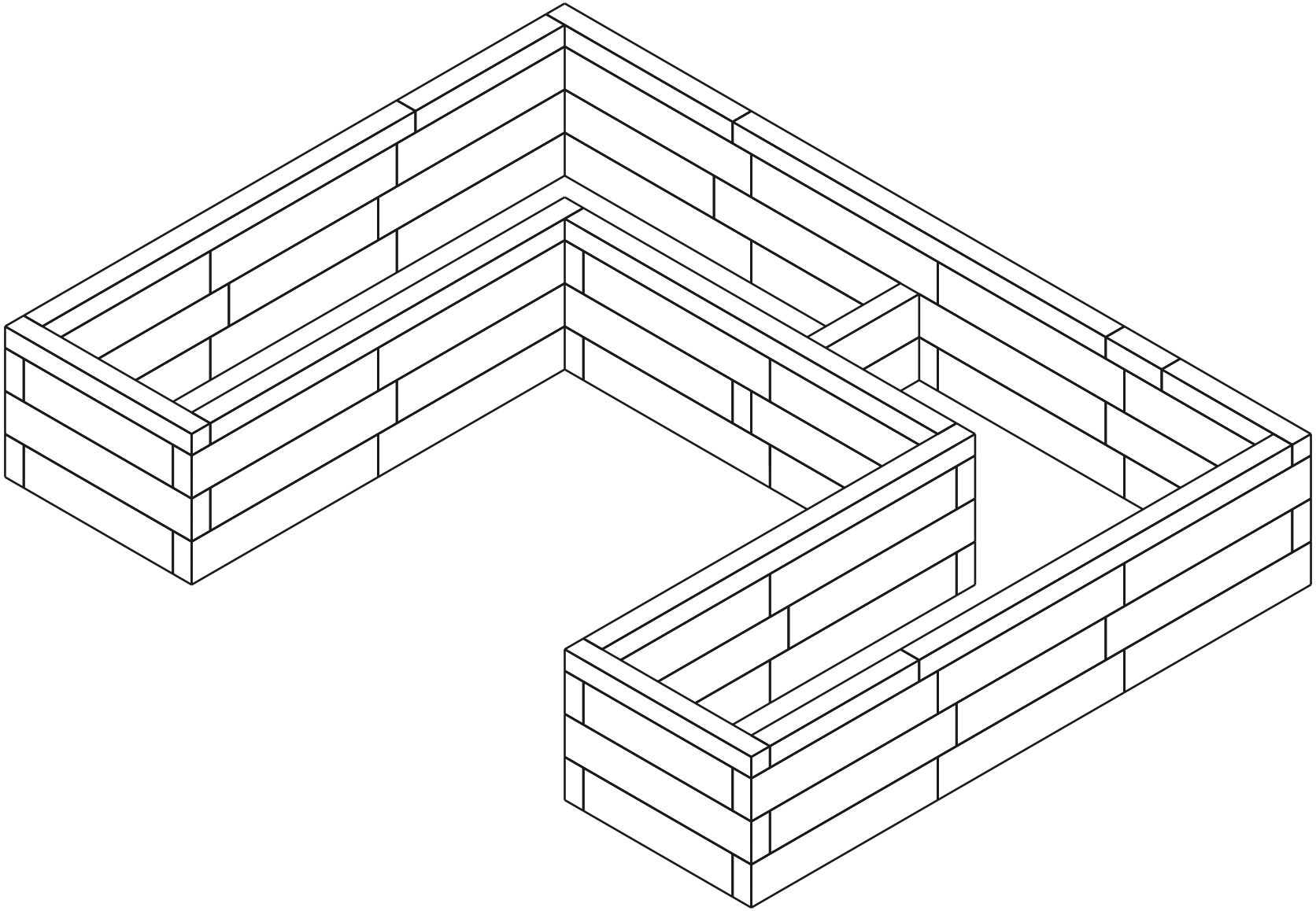

Materialliste (BOM)

Teil	Rolle	Stk
60×120×600 mm (BOTTOM)	unten	15
60×120×480 mm (BOTTOM)	unten	4
60×120×120 mm (BOTTOM)	unten	1
60×120×600 mm	Mitte	30
60×120×540 mm	Mitte	2
60×120×480 mm	Mitte	5
60×120×120 mm	Mitte	1
60×60×1200 mm (TOP)	oben	6
60×60×600 mm (TOP)	oben	3
60×60×480 mm (TOP)	oben	2
60×60×420 mm (TOP)	oben	1
60×60×180 mm (TOP)	oben	1
Connector (12×70 mm pin)	-	169

Gesamt: 71 Teile