Montážní návod

Vyvýšený záhon U-tvar Premium – M - GridGarden

SOUPIS DÍLŮ

č.	rozměr (mm)	nákres	díry	ks
7	60 x 120 x 120		2× Ø12	**2**
6	60 x 60 x 180		3× Ø12	**1**
5	60 x 60 x 420		7× Ø12	**1**
4	60 x 120 x 480		8× Ø12	**9**
4	60 x 60 x 480		8× Ø12	**2**
3	60 x 120 x 540		9× Ø12	**2**
2	60 x 120 x 600		10× Ø12	**45**
2	60 x 60 x 600		10× Ø12	**3**
1	60 x 60 x 1200		20× Ø12	**6**
	Konektory	●		**169**

Celkem 71 dílů + 169 kolíků.
Číslování dílů podle délky (nejdelší = 1).

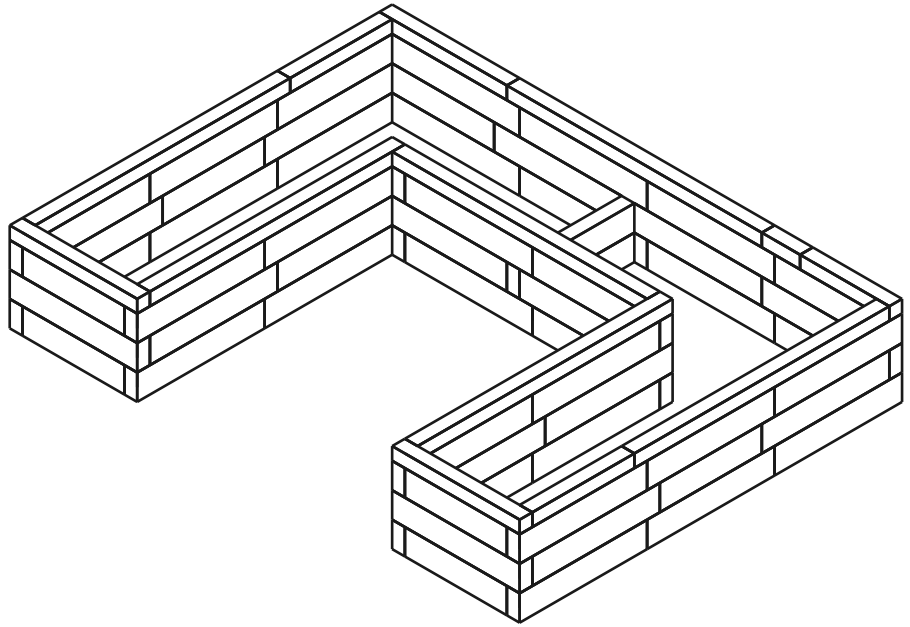

71	**4**	**169**
DÍLŮ	VRSTEV	KOLÍKY

Vrstva 1 / 4

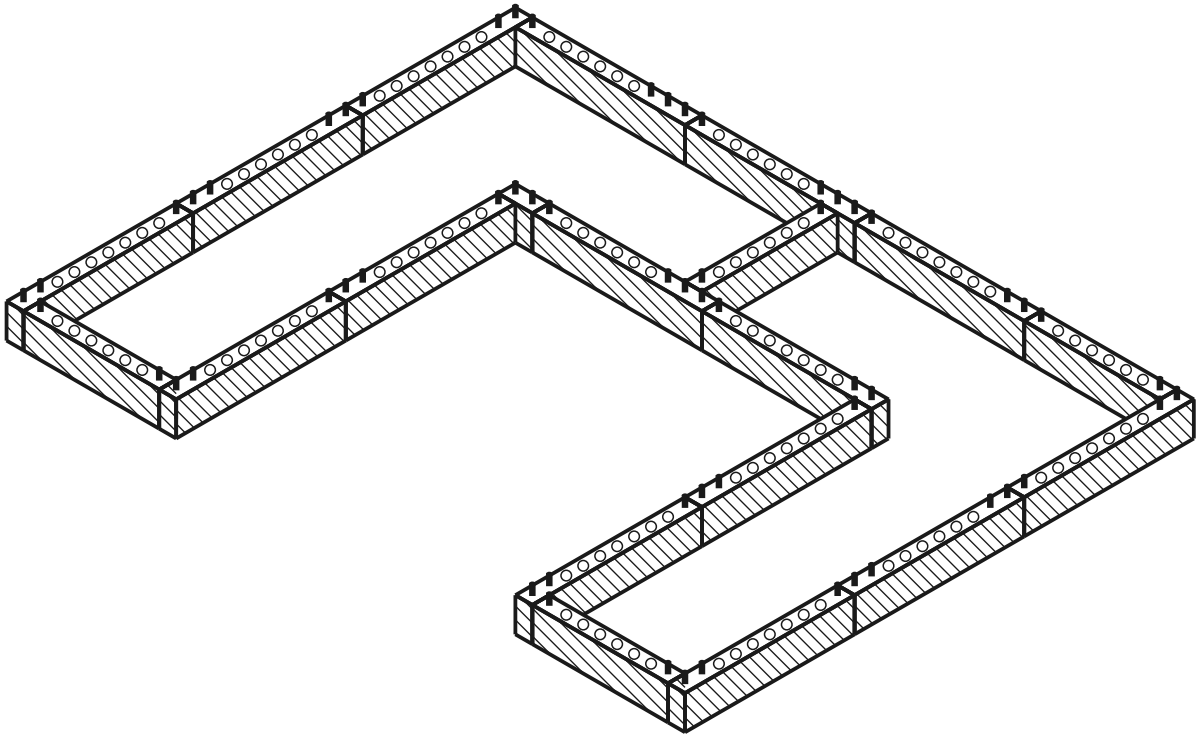

aktuální vrstva postaveno kolík díra

POHLED SHORA - KTERÝ DÍL KAM

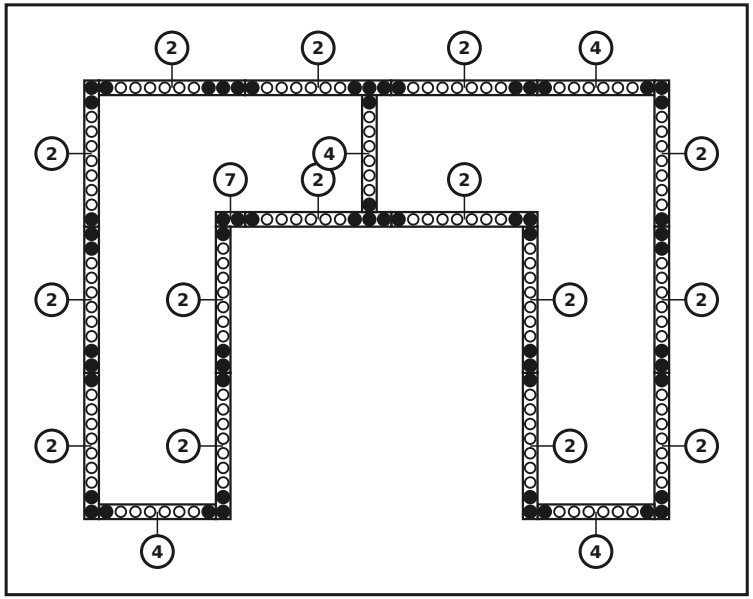

DÍLY V TÉTO VRSTVĚ

č.	rozměr (mm)	nákres	díry	ks
7	60 x 120 x 120	• •	2× Ø12	**1**
4	60 x 120 x 480	• ○ ○ ○ ○ ○ ○ •	8× Ø12	**4**
2	60 x 120 x 600	• ○ ○ ○ ○ ○ ○ ○ ○ •	10× Ø12	**15**
	Konektory	●		**60**

Vrstva 2 / 4

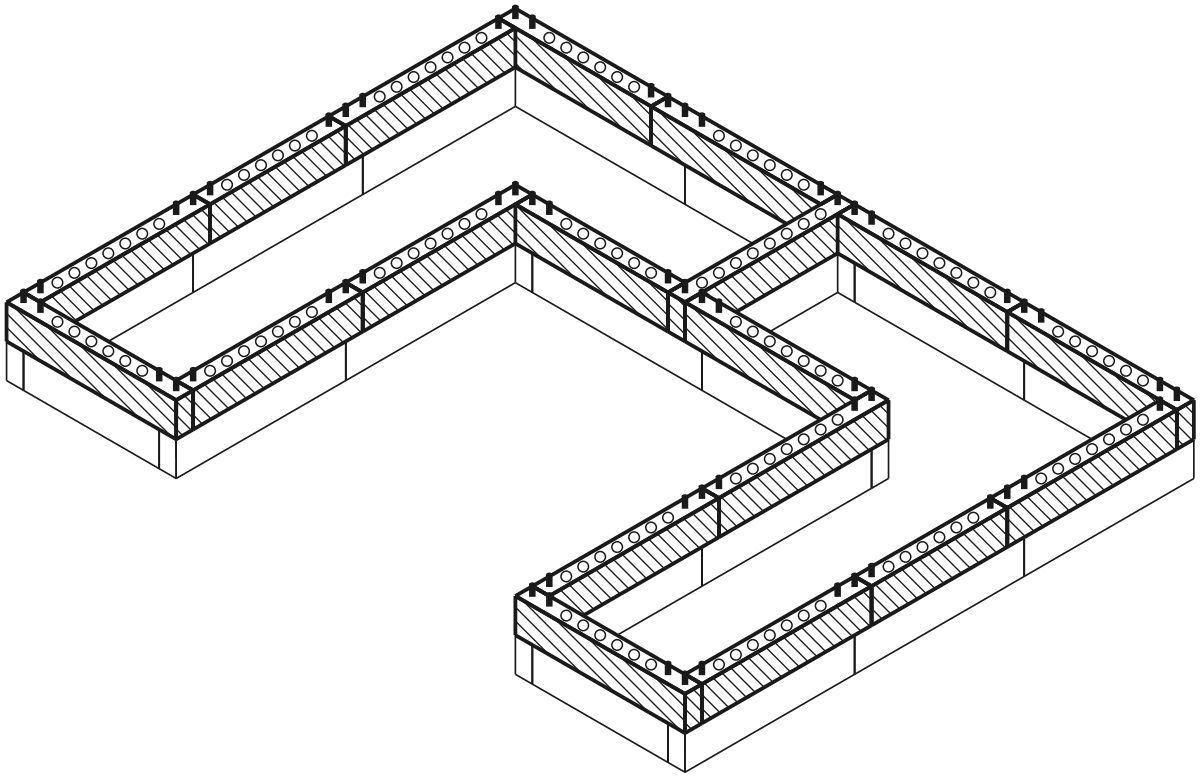

aktuální vrstva postaveno kolík díra

POHLED SHORA - KTERÝ DÍL KAM

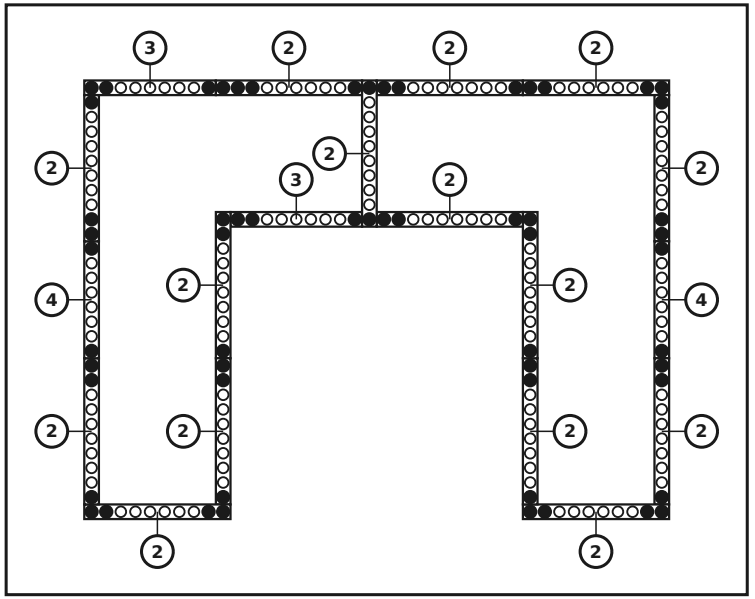

DÍLY V TÉTO VRSTVĚ

č.	rozměr (mm)	nákres	díry	ks
4	60 x 120 x 480	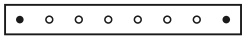	8× Ø12	**2**
3	60 x 120 x 540	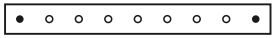	9× Ø12	**2**
2	60 x 120 x 600		10× Ø12	**15**
	Konektory	●		**58**

Vrstva 3 / 4

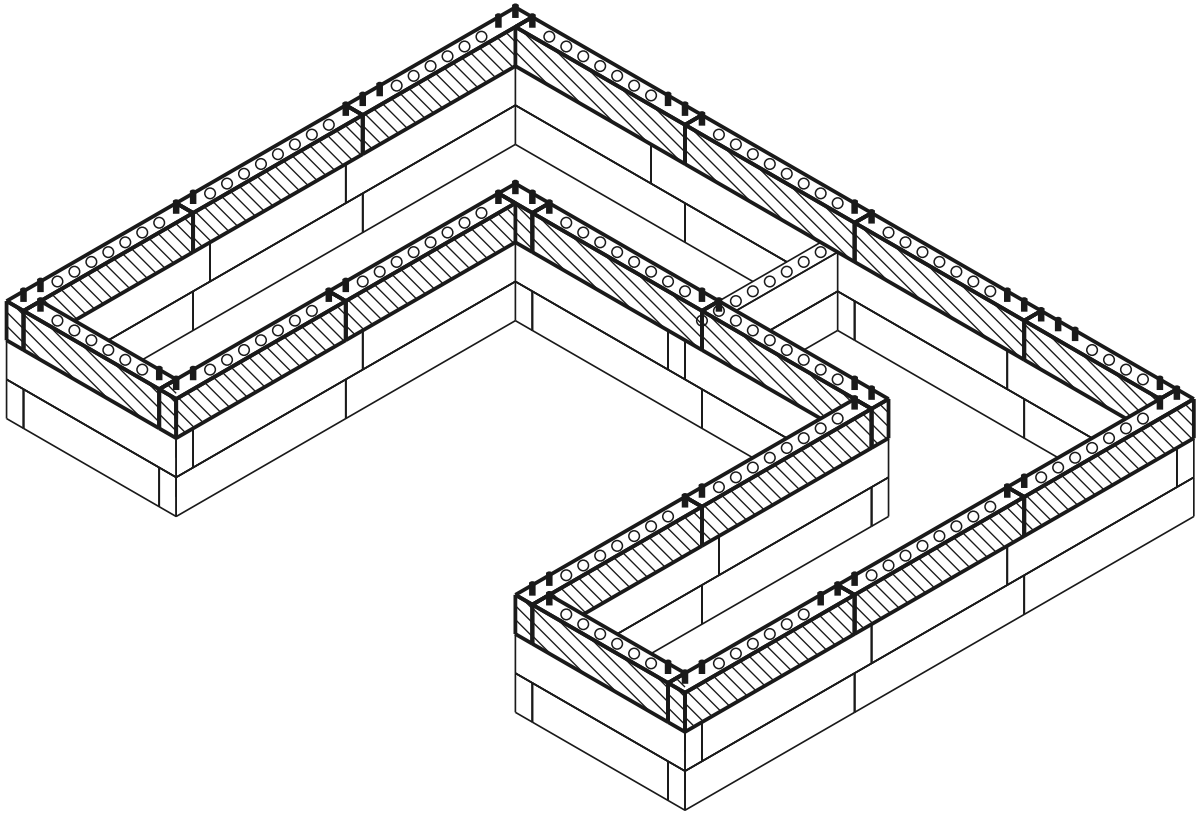

aktuální vrstva postaveno kolík díra

POHLED SHORA - KTERÝ DÍL KAM

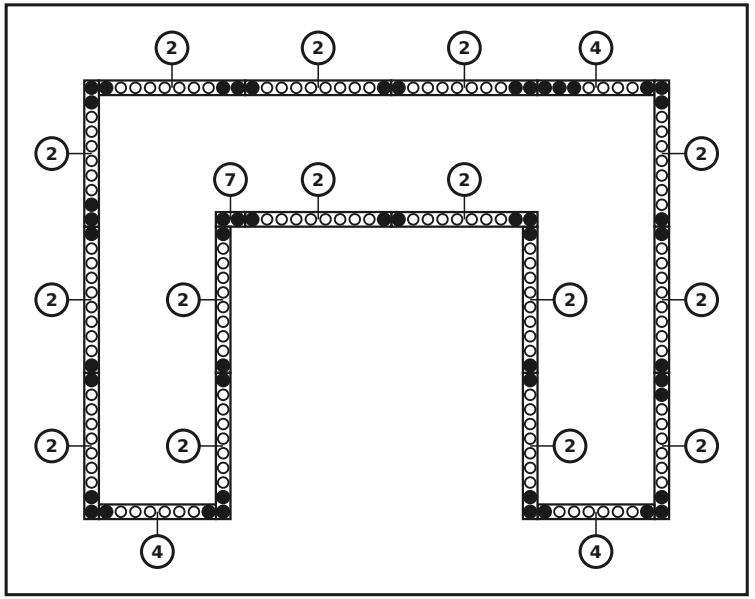

DÍLY V TÉTO VRSTVĚ

č.	rozměr (mm)	nákres	díry	ks
7	60 x 120 x 120		2× Ø12	**1**
4	60 x 120 x 480		8× Ø12	**3**
2	60 x 120 x 600		10× Ø12	**15**
	Konektory			**51**

Vrstva 4 / 4 (vrchní kryt)

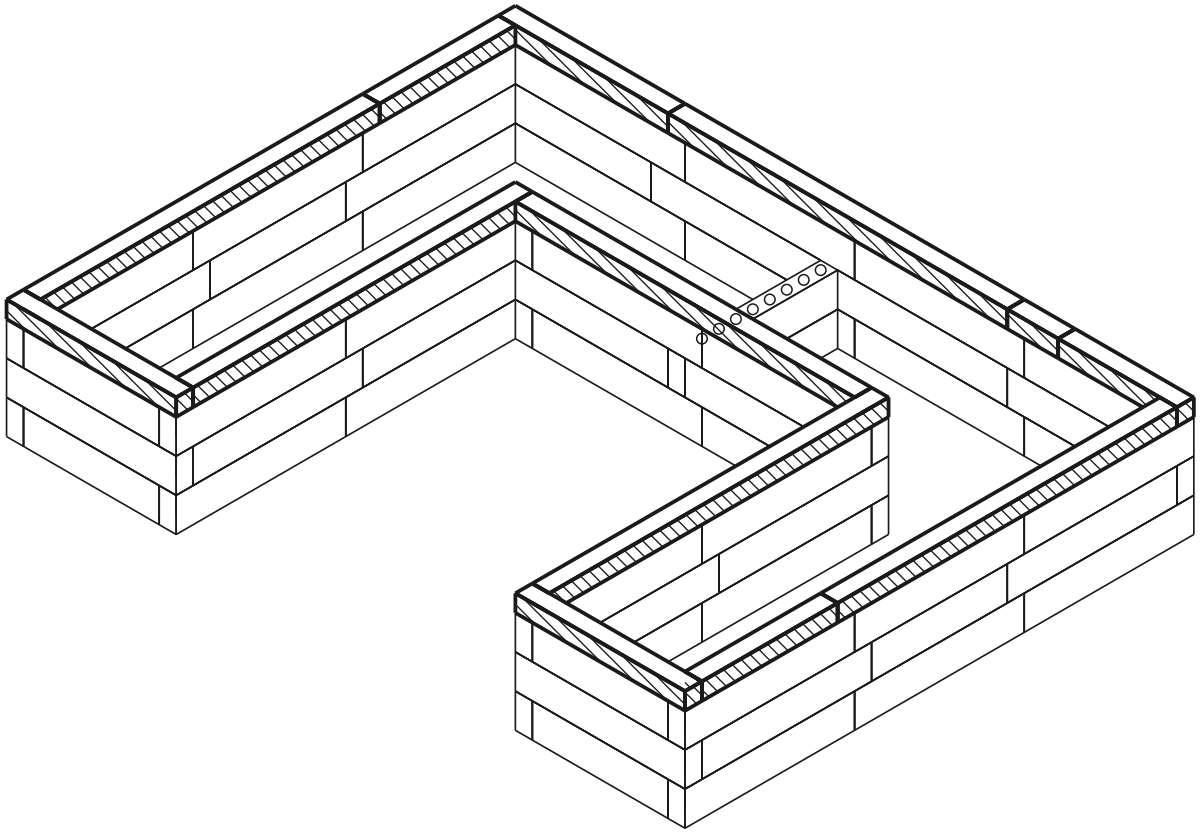

aktuální vrstva postaveno kolík díra

POHLED SHORA - KTERÝ DÍL KAM

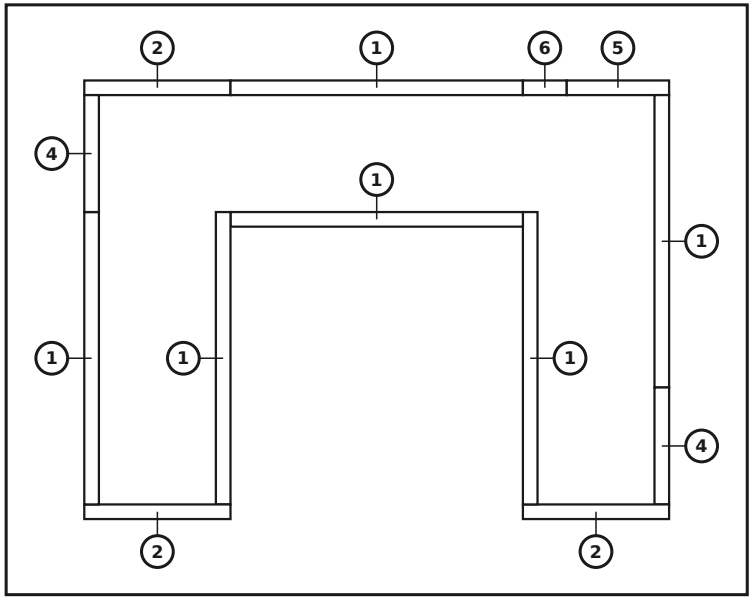

DÍLY V TÉTO VRSTVĚ

č.	rozměr (mm)	nákres	díry	ks
6	60 x 60 x 180		3× Ø12	1
5	60 x 60 x 420		7× Ø12	1
4	60 x 60 x 480		8× Ø12	2
2	60 x 60 x 600		10× Ø12	3
1	60 x 60 x 1200		20× Ø12	6
	Konektory	●		0

Hotový model

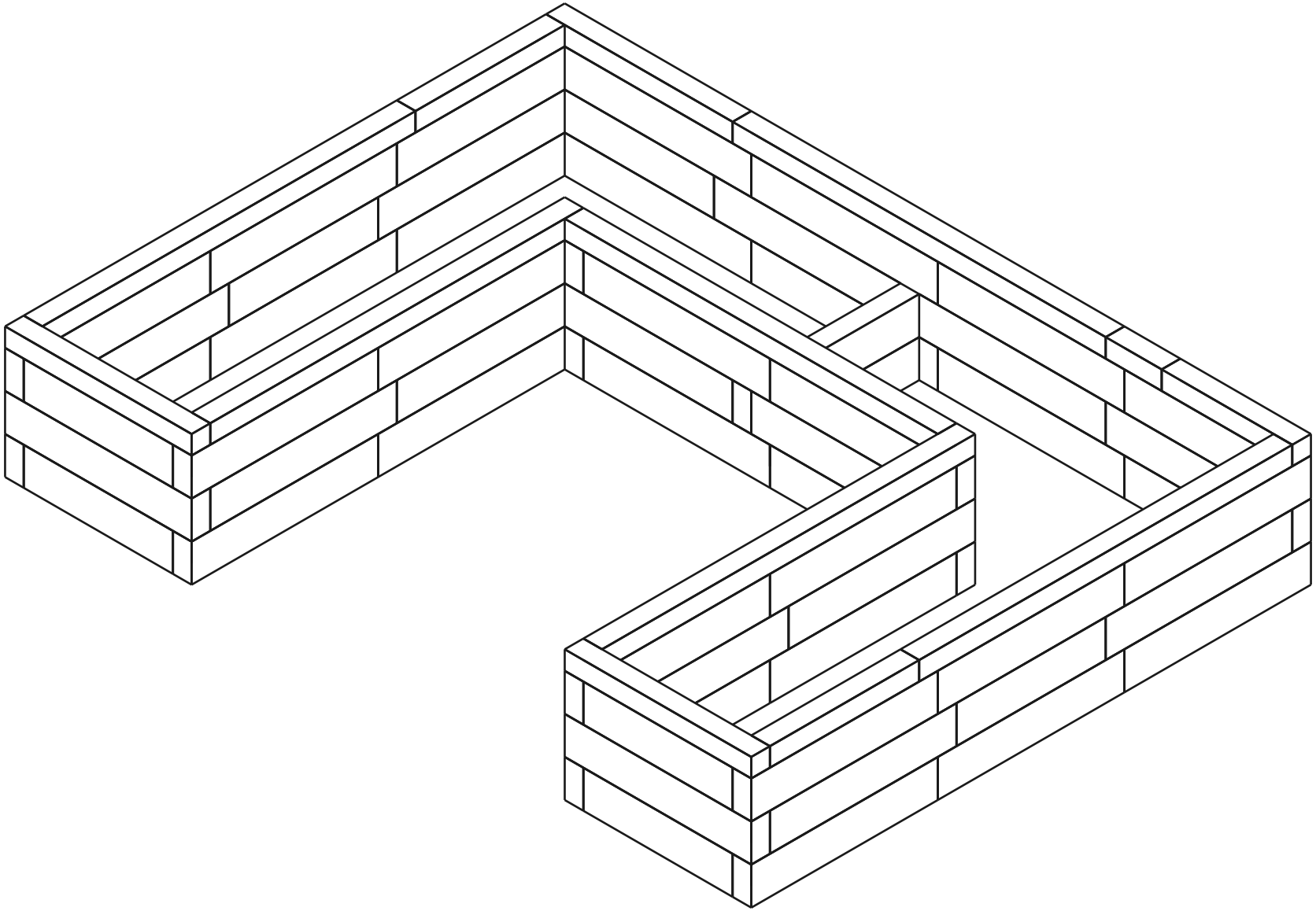

Rozpis materiálu (BOM)

Dílec	Role	Ks
60×120×600 mm (BOTTOM)	spodek	15
60×120×480 mm (BOTTOM)	spodek	4
60×120×120 mm (BOTTOM)	spodek	1
60×120×600 mm	střed	30
60×120×540 mm	střed	2
60×120×480 mm	střed	5
60×120×120 mm	střed	1
60×60×1200 mm (TOP)	vrch	6
60×60×600 mm (TOP)	vrch	3
60×60×480 mm (TOP)	vrch	2
60×60×420 mm (TOP)	vrch	1
60×60×180 mm (TOP)	vrch	1
Connector (12×70 mm pin)	-	169

Celkem: 71 dílů