Ghid de montaj

Vyvýšený záhon L-tvar Premium – M - GridGarden

LISTĂ DE PIESE

nr.	dim. (mm)	desen	găuri	buc
7	60 x 120 x 180	• ○ •	3× Ø12	**3**
7	60 x 60 x 180	• ○ •	3× Ø12	**1**
6	60 x 120 x 240	• ○ ○ •	4× Ø12	**3**
6	60 x 60 x 240	• ○ ○ •	4× Ø12	**1**
5	60 x 120 x 300	• ○ ○ ○ •	5× Ø12	**3**
5	60 x 60 x 300	• ○ ○ ○ •	5× Ø12	**1**
4	60 x 120 x 360	• ○ ○ ○ ○ •	6× Ø12	**3**
4	60 x 60 x 360	• ○ ○ ○ ○ •	6× Ø12	**1**
3	60 x 120 x 540	• ○ ○ ○ ○ ○ ○ ○ •	9× Ø12	**6**
3	60 x 60 x 540	• ○ ○ ○ ○ ○ ○ ○ •	9× Ø12	**2**
2	60 x 120 x 600	• ○ ○ ○ ○ ○ ○ ○ ○ •	10× Ø12	**24**
2	60 x 60 x 600	• ○ ○ ○ ○ ○ ○ ○ ○ •	10× Ø12	**4**
1	60 x 60 x 1200	• ○ ○ ○ ○ ○ ○ ○ ○ ○ ○ ○ ○ ○ ○ ○ ○ ○ •	20× Ø12	**2**
	Conectori	●		**144**

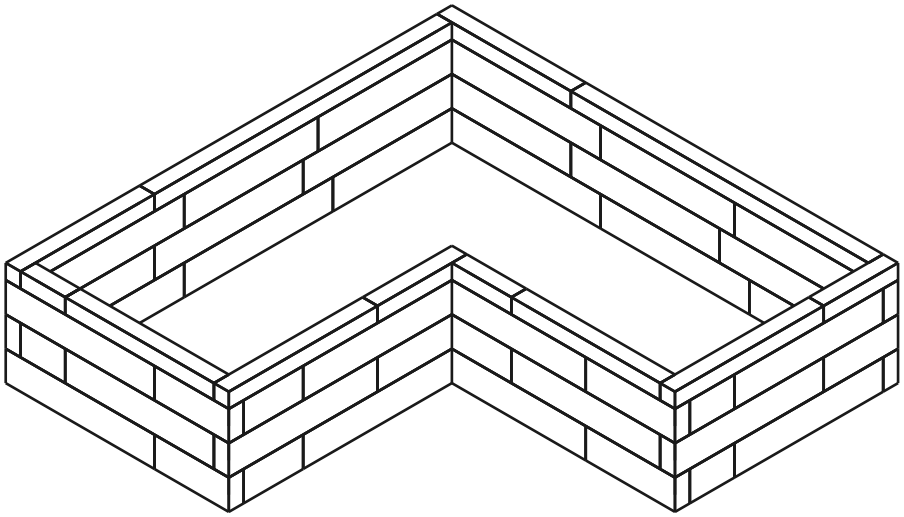

54
PIESE

4
STRATURI

144
DIBLURI

În total 54 piese + 144 dibluri.

Numerotarea pieselor după lungime (cea mai lungă = 1).

Stratul 1 / 4

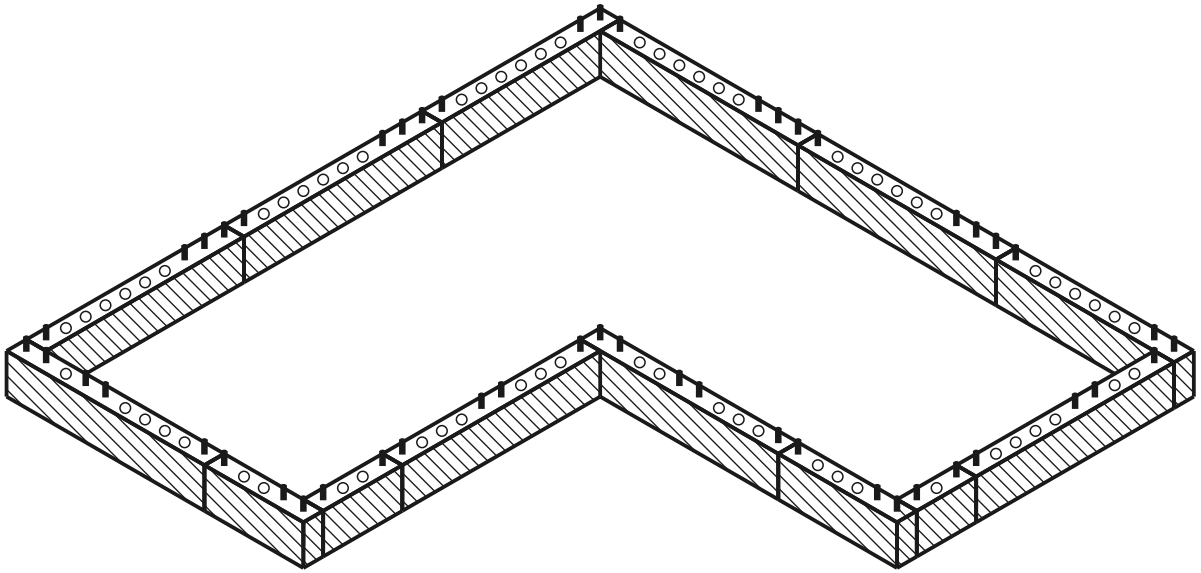

stratul curent montat diblu gaură

VEDERE DE SUS - CARE PIESĂ UNDE

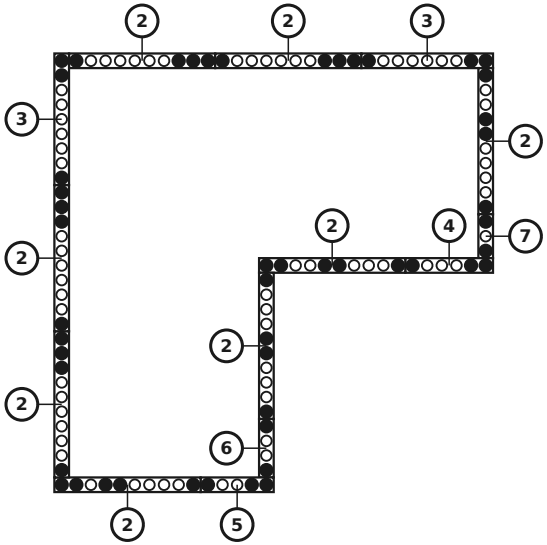

PIESELE DIN ACEST STRAT

nr.	dim. (mm)	desen	găuri	buc
7	60 x 120 x 180	• ○ •	3× Ø12	1
6	60 x 120 x 240	• ○ ○ •	4× Ø12	1
5	60 x 120 x 300	• ○ ○ ○ •	5× Ø12	1
4	60 x 120 x 360	• ○ ○ ○ ○ •	6× Ø12	1
3	60 x 120 x 540	• ○ ○ ○ ○ ○ ○ ○ •	9× Ø12	2
2	60 x 120 x 600	• ○ ○ ○ ○ ○ ○ ○ ○ •	10× Ø12	8
	Conectori	●		50

Stratul 2 / 4

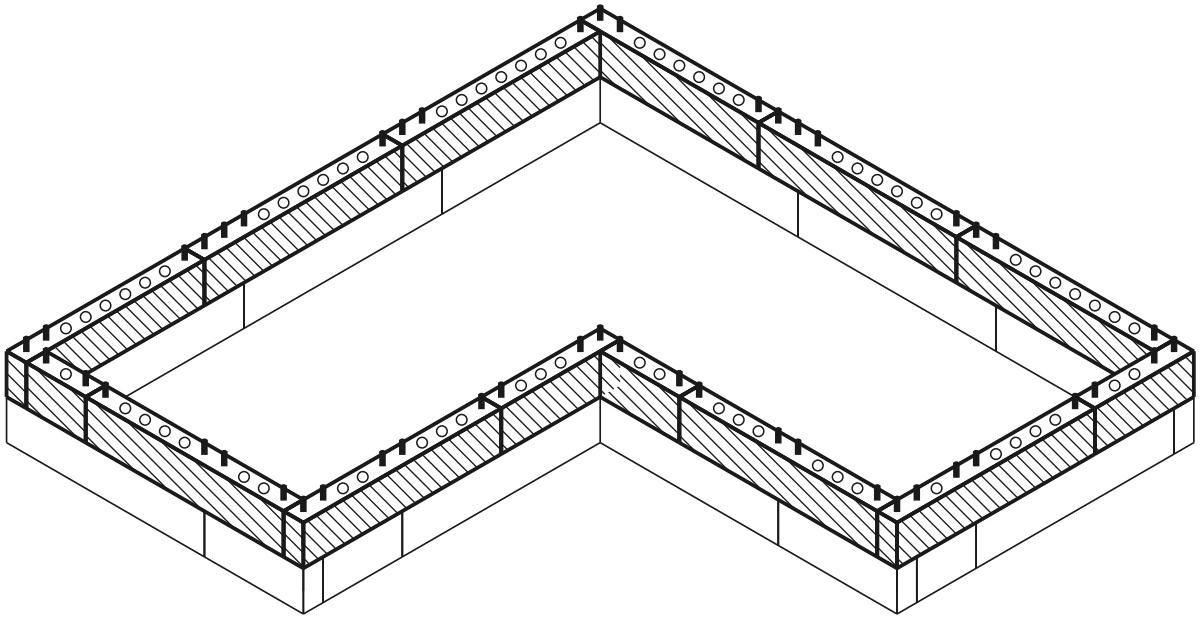

stratul curent montat diblu gaură

VEDERE DE SUS - CARE PIESĂ UNDE

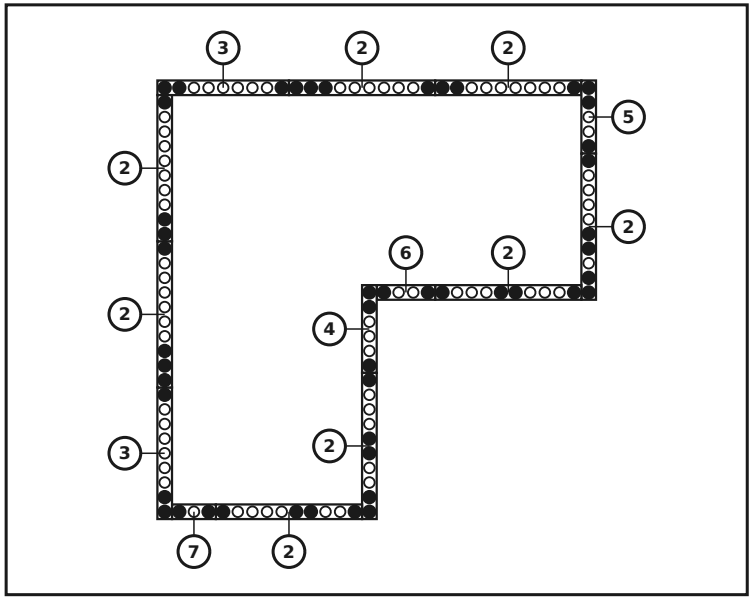

PIESELE DIN ACEST STRAT

nr.	dim. (mm)	desen	găuri	buc
7	60 x 120 x 180	• ○ •	3× Ø12	1
6	60 x 120 x 240	• ○ ○ •	4× Ø12	1
5	60 x 120 x 300	• ○ ○ ○ •	5× Ø12	1
4	60 x 120 x 360	• ○ ○ ○ ○ •	6× Ø12	1
3	60 x 120 x 540	• ○ ○ ○ ○ ○ ○ ○ •	9× Ø12	2
2	60 x 120 x 600	• ○ ○ ○ ○ ○ ○ ○ ○ •	10× Ø12	8
	Conectori	●		48

Stratul 3 / 4

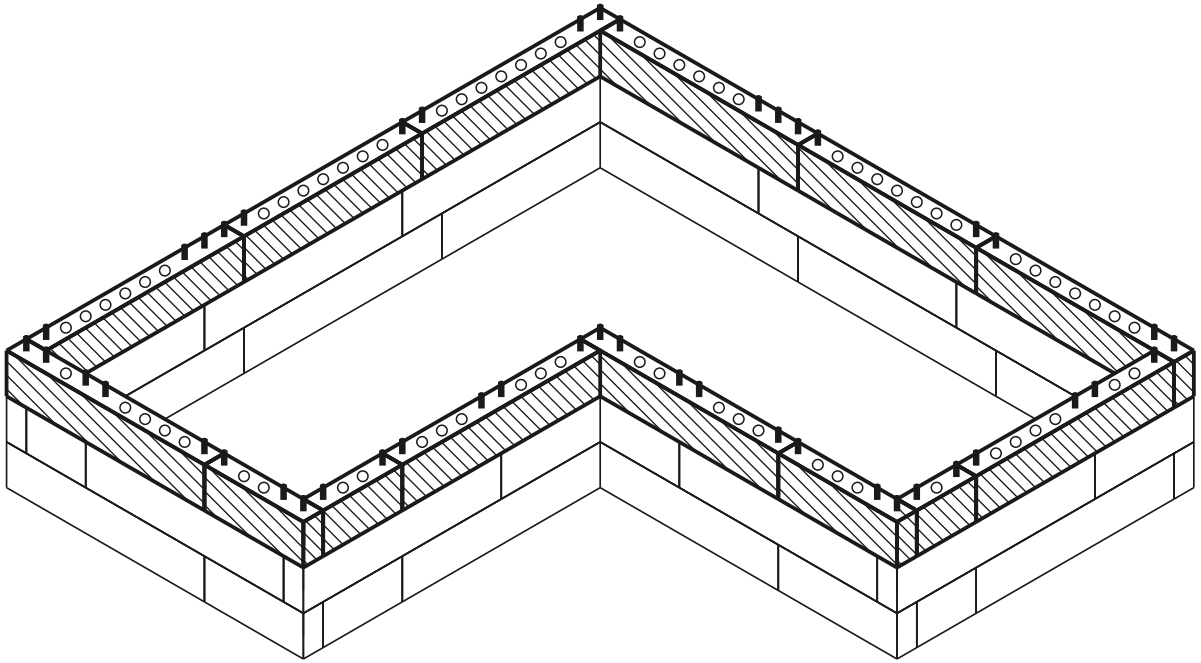

stratul curent montat diblu gaură

VEDERE DE SUS - CARE PIESĂ UNDE

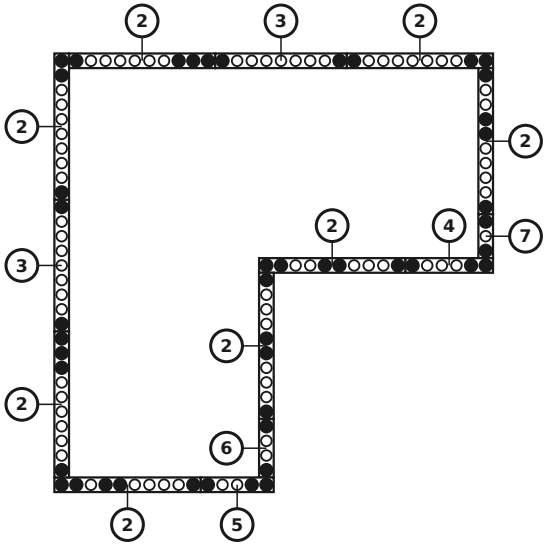

PIESELE DIN ACEST STRAT

nr.	dim. (mm)	desen	găuri	buc
7	60 x 120 x 180	• ○ •	3× Ø12	1
6	60 x 120 x 240	• ○ ○ •	4× Ø12	1
5	60 x 120 x 300	• ○ ○ ○ •	5× Ø12	1
4	60 x 120 x 360	• ○ ○ ○ ○ •	6× Ø12	1
3	60 x 120 x 540	• ○ ○ ○ ○ ○ ○ ○ •	9× Ø12	2
2	60 x 120 x 600	• ○ ○ ○ ○ ○ ○ ○ ○ •	10× Ø12	8
	Conectori	●		46

Stratul 4 / 4 (capac superior)

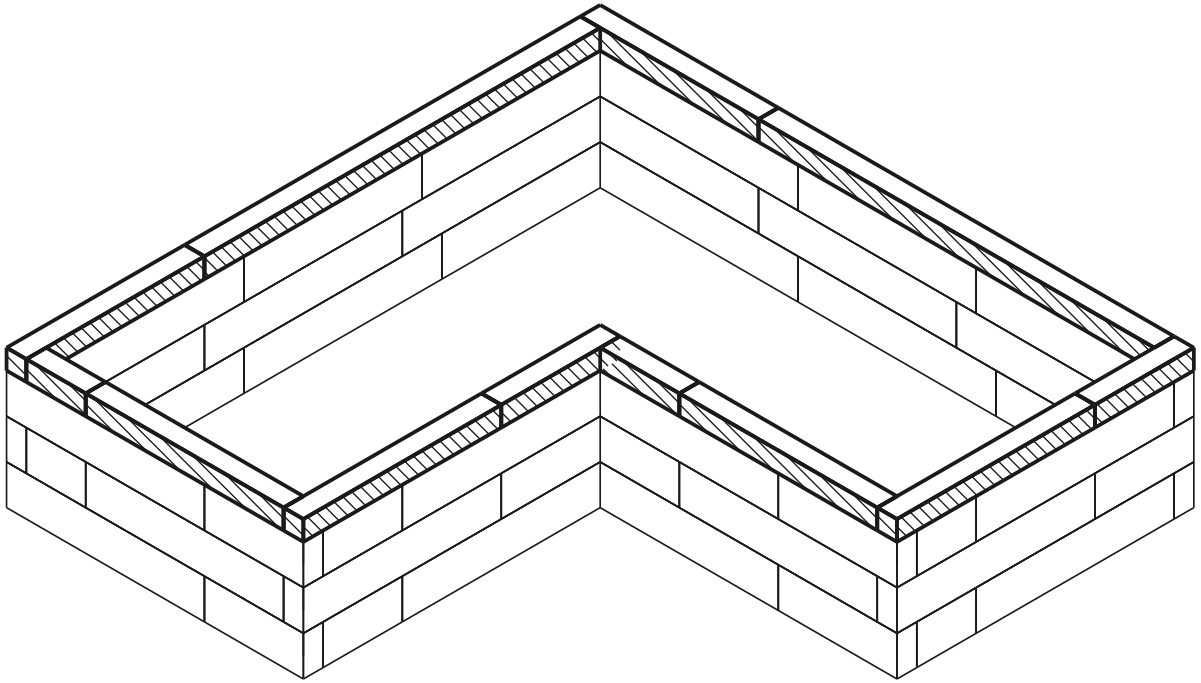

stratul curent montat diblu gaură

VEDERE DE SUS - CARE PIESĂ UNDE

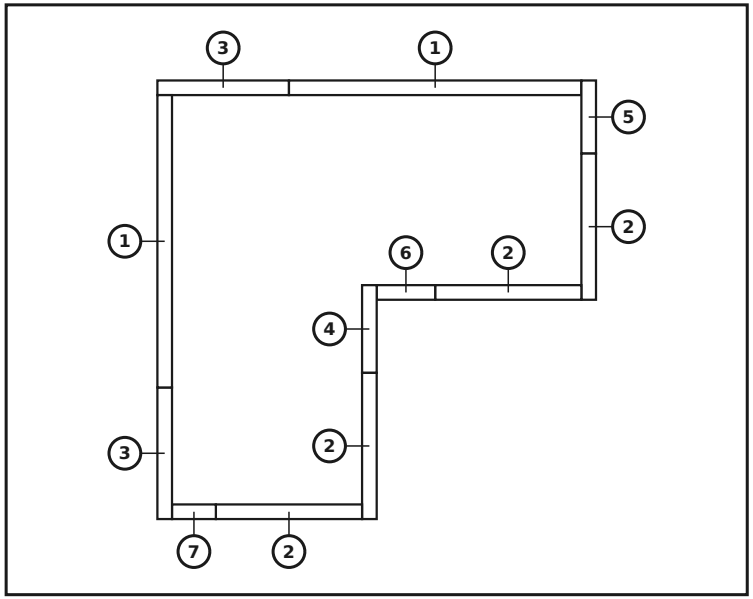

PIESELE DIN ACEST STRAT

nr.	dim. (mm)	desen	găuri	buc
7	60 x 60 x 180		3× Ø12	1
6	60 x 60 x 240		4× Ø12	1
5	60 x 60 x 300		5× Ø12	1
4	60 x 60 x 360		6× Ø12	1
3	60 x 60 x 540		9× Ø12	2
2	60 x 60 x 600		10× Ø12	4
1	60 x 60 x 1200		20× Ø12	2
	Conectori	●		0

Model finalizat

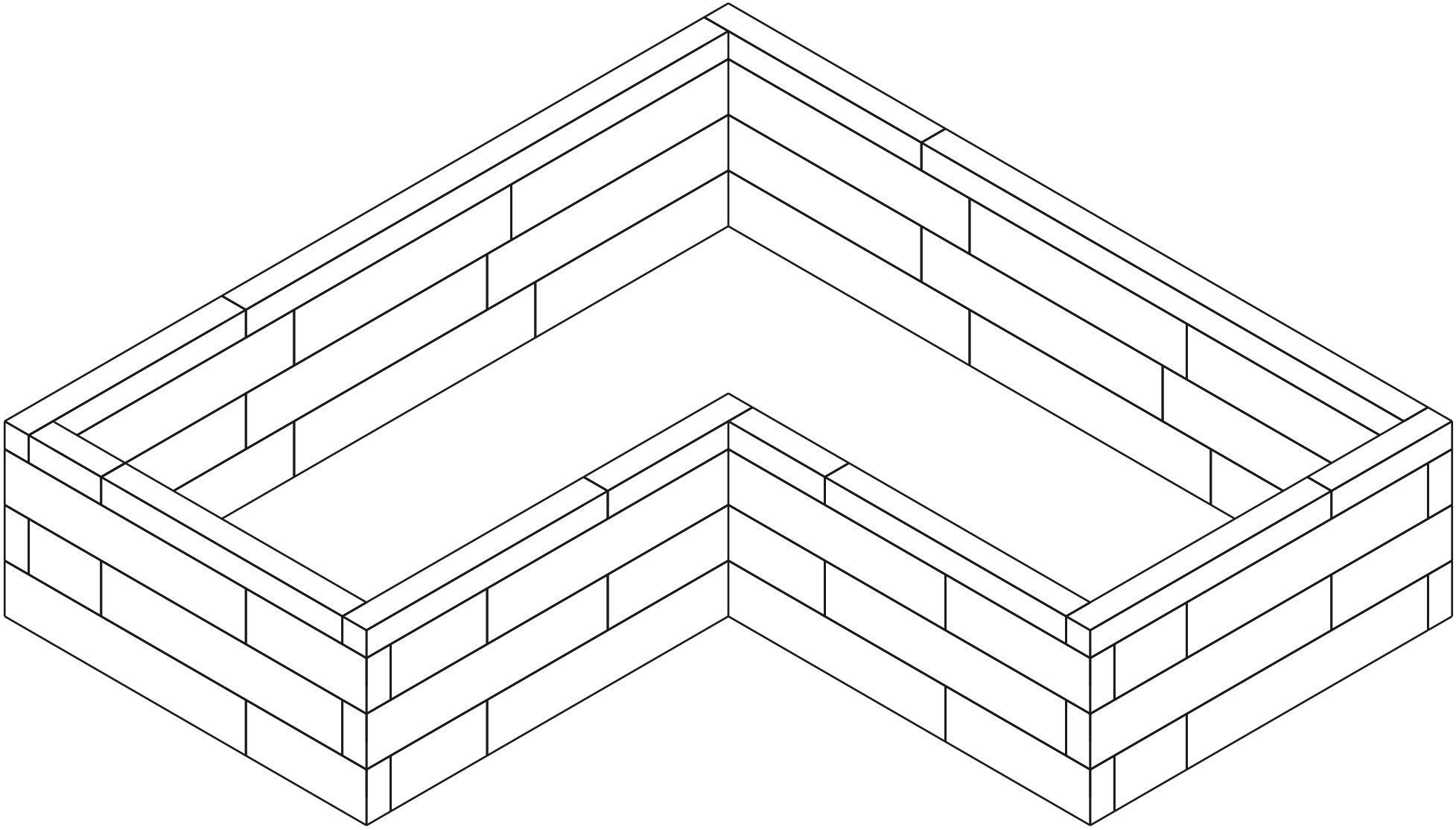

Lista de materiale (BOM)

Piesă	Rol	Buc
60×120×600 mm (BOTTOM)	jos	8
60×120×540 mm (BOTTOM)	jos	2
60×120×360 mm (BOTTOM)	jos	1
60×120×300 mm (BOTTOM)	jos	1
60×120×240 mm (BOTTOM)	jos	1
60×120×180 mm (BOTTOM)	jos	1
60×120×600 mm	mijloc	16
60×120×540 mm	mijloc	4
60×120×360 mm	mijloc	2
60×120×300 mm	mijloc	2
60×120×240 mm	mijloc	2
60×120×180 mm	mijloc	2
60×60×1200 mm (TOP)	sus	2
60×60×600 mm (TOP)	sus	4
60×60×540 mm (TOP)	sus	2
60×60×360 mm (TOP)	sus	1
60×60×300 mm (TOP)	sus	1
60×60×240 mm (TOP)	sus	1
60×60×180 mm (TOP)	sus	1
Connector (12×70 mm pin)	-	144

Total: 54 piese