Instrukcja montażu

Vyvýšený záhon L-tvar Premium – M - GridGarden

SPIS CZĘŚCI

nr	wymiar (mm)	rysunek	otwory	szt.
7	60 x 120 x 180	• ○ •	3× Ø12	**3**
7	60 x 60 x 180	• ○ •	3× Ø12	**1**
6	60 x 120 x 240	• ○ ○ •	4× Ø12	**3**
6	60 x 60 x 240	• ○ ○ •	4× Ø12	**1**
5	60 x 120 x 300	• ○ ○ ○ •	5× Ø12	**3**
5	60 x 60 x 300	• ○ ○ ○ •	5× Ø12	**1**
4	60 x 120 x 360	• ○ ○ ○ ○ •	6× Ø12	**3**
4	60 x 60 x 360	• ○ ○ ○ ○ •	6× Ø12	**1**
3	60 x 120 x 540	• ○ ○ ○ ○ ○ ○ ○ •	9× Ø12	**6**
3	60 x 60 x 540	• ○ ○ ○ ○ ○ ○ ○ •	9× Ø12	**2**
2	60 x 120 x 600	• ○ ○ ○ ○ ○ ○ ○ ○ •	10× Ø12	**24**
2	60 x 60 x 600	• ○ ○ ○ ○ ○ ○ ○ ○ •	10× Ø12	**4**
1	60 x 60 x 1200	• ○ ○ ○ ○ ○ ○ ○ ○ ○ ○ ○ ○ ○ ○ ○ ○ ○ •	20× Ø12	**2**
	Łączniki	●		**144**

Razem 54 części + 144 kołków.

Numeracja części według długości (najdłuższa = 1).

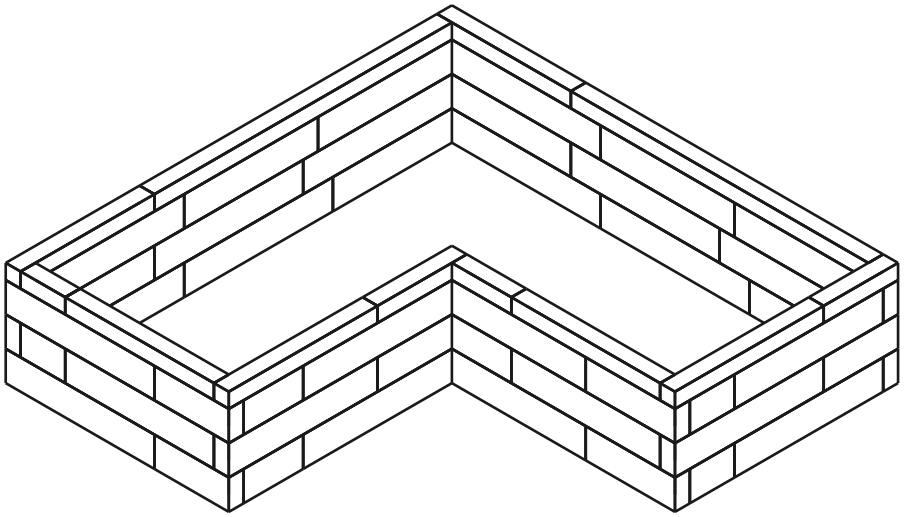

54	**4**	**144**
CZĘŚCI	WARSTWY	KOŁKI

Warstwa 1 / 4

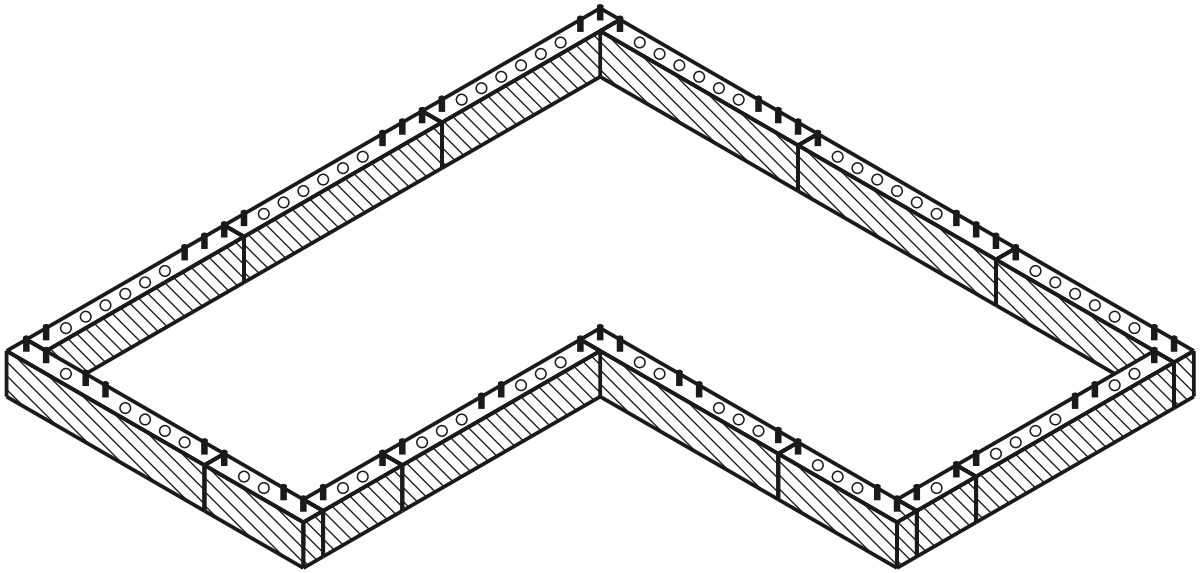

bieżąca warstwa zbudowane kołek otwór

WIDOK Z GÓRY - KTÓRA CZĘŚĆ GDZIE

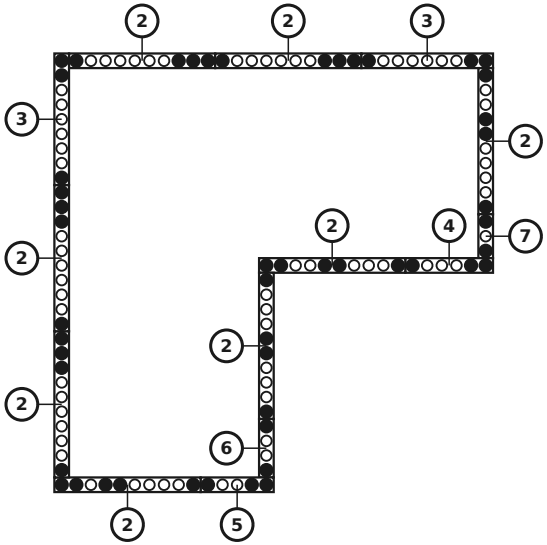

CZĘŚCI W TEJ WARSTWIE

nr	wymiar (mm)	rysunek	otwory	szt.
7	60 x 120 x 180	• ○ •	3× Ø12	1
6	60 x 120 x 240	• ○ ○ •	4× Ø12	1
5	60 x 120 x 300	• ○ ○ ○ •	5× Ø12	1
4	60 x 120 x 360	• ○ ○ ○ ○ •	6× Ø12	1
3	60 x 120 x 540	• ○ ○ ○ ○ ○ ○ ○ •	9× Ø12	2
2	60 x 120 x 600	• ○ ○ ○ ○ ○ ○ ○ ○ •	10× Ø12	8
	Łączniki	●		50

Warstwa 2 / 4

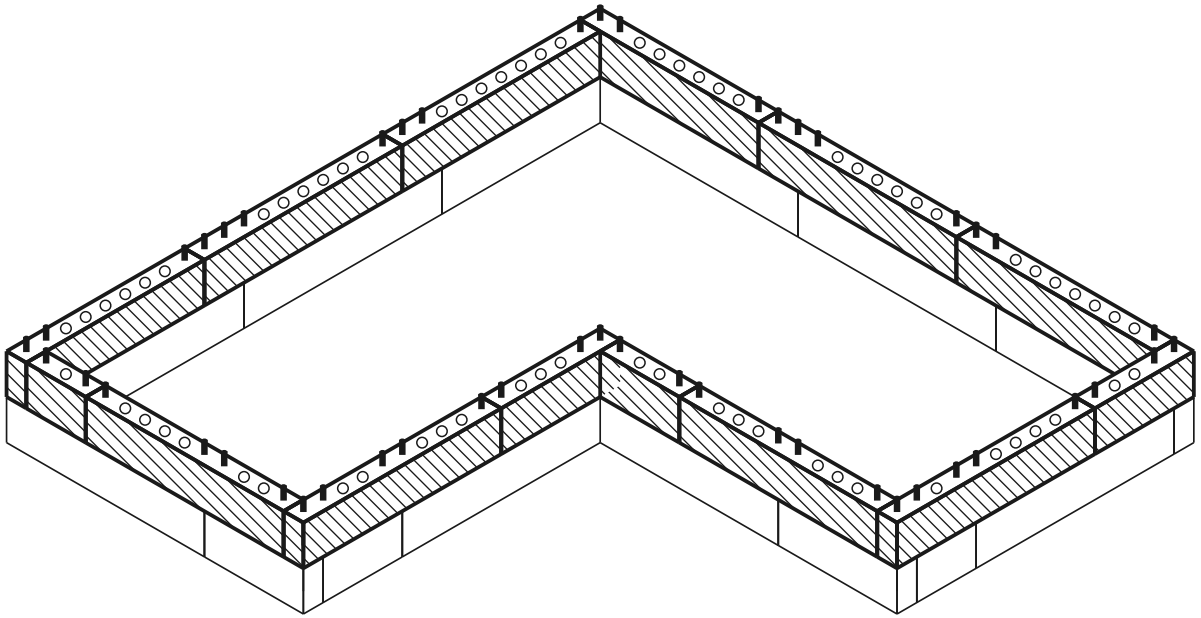

bieżąca warstwa zbudowane kołek otwór

WIDOK Z GÓRY - KTÓRA CZĘŚĆ GDZIE

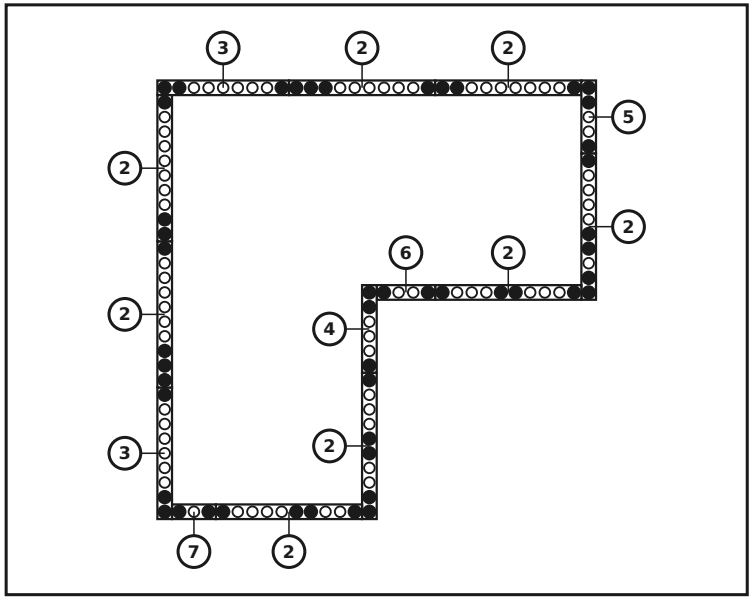

CZĘŚCI W TEJ WARSTWIE

nr	wymiar (mm)	rysunek	otwory	szt.
7	60 x 120 x 180		3× Ø12	1
6	60 x 120 x 240		4× Ø12	1
5	60 x 120 x 300		5× Ø12	1
4	60 x 120 x 360		6× Ø12	1
3	60 x 120 x 540		9× Ø12	2
2	60 x 120 x 600		10× Ø12	8
	Łączniki			48

Warstwa 3 / 4

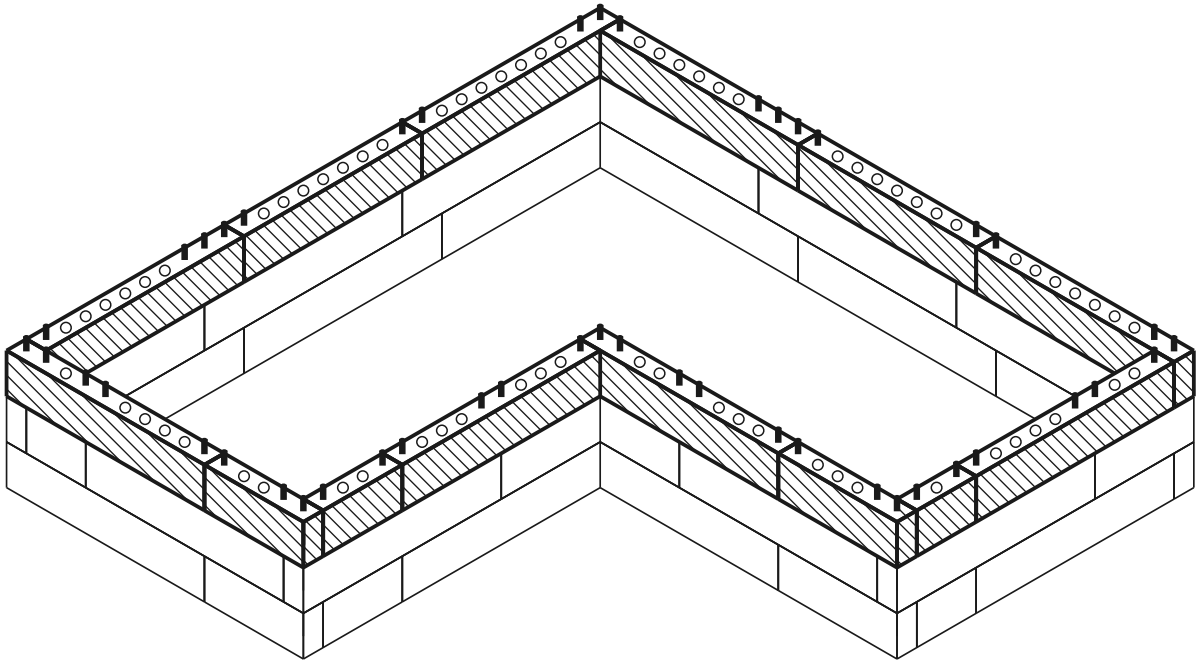

bieżąca warstwa zbudowane kołek otwór

WIDOK Z GÓRY - KTÓRA CZĘŚĆ GDZIE

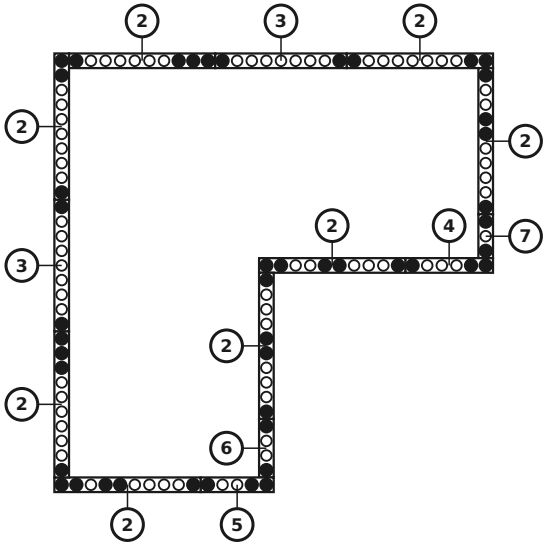

CZĘŚCI W TEJ WARSTWIE

nr	wymiar (mm)	rysunek	otwory	szt.
7	60 x 120 x 180	• ○ •	3× Ø12	1
6	60 x 120 x 240	• ○ ○ •	4× Ø12	1
5	60 x 120 x 300	• ○ ○ ○ •	5× Ø12	1
4	60 x 120 x 360	• ○ ○ ○ ○ •	6× Ø12	1
3	60 x 120 x 540	• ○ ○ ○ ○ ○ ○ ○ •	9× Ø12	2
2	60 x 120 x 600	• ○ ○ ○ ○ ○ ○ ○ ○ •	10× Ø12	8
	Łączniki	●		46

Warstwa 4 / 4 (górna pokrywa)

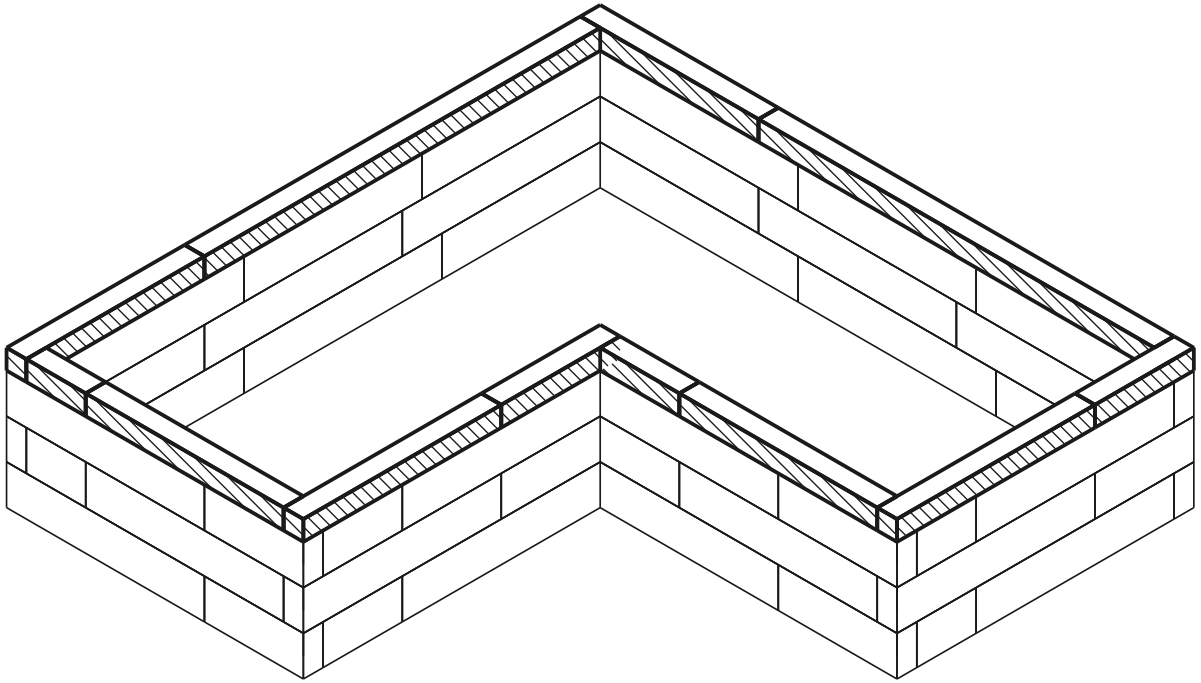

bieżąca warstwa zbudowane kołek otwór

WIDOK Z GÓRY - KTÓRA CZĘŚĆ GDZIE

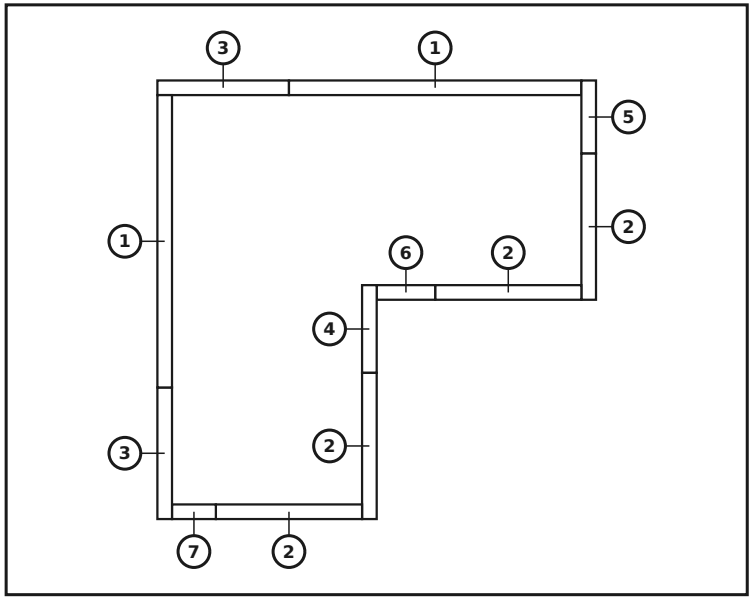

CZĘŚCI W TEJ WARSTWIE

nr	wymiar (mm)	rysunek	otwory	szt.
7	60 x 60 x 180		3× Ø12	1
6	60 x 60 x 240		4× Ø12	1
5	60 x 60 x 300		5× Ø12	1
4	60 x 60 x 360		6× Ø12	1
3	60 x 60 x 540		9× Ø12	2
2	60 x 60 x 600		10× Ø12	4
1	60 x 60 x 1200		20× Ø12	2
	Łączniki	●		0

Gotowy model

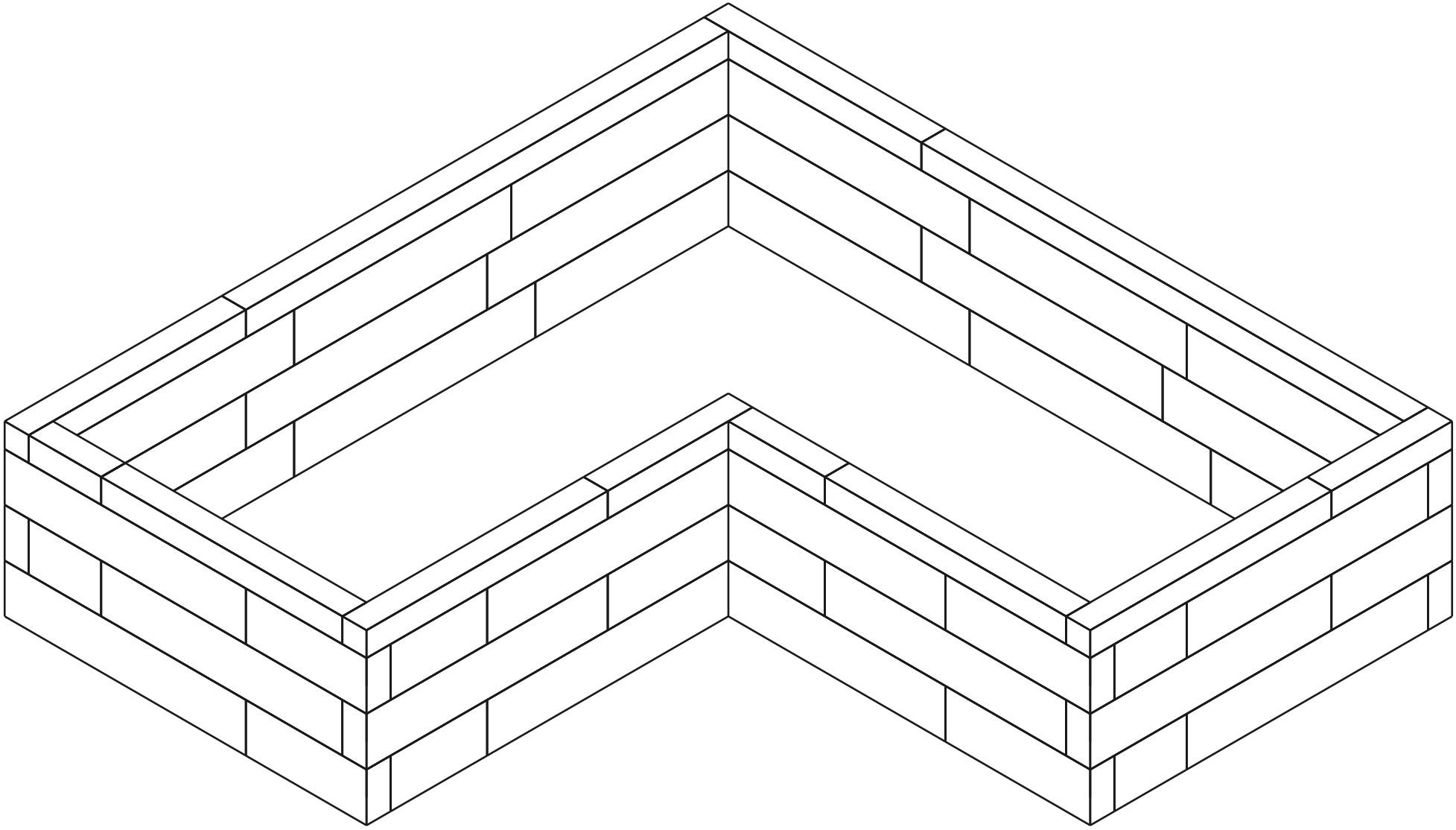

Zestawienie materiałów (BOM)

Część	Rola	Szt.
60×120×600 mm (BOTTOM)	dół	8
60×120×540 mm (BOTTOM)	dół	2
60×120×360 mm (BOTTOM)	dół	1
60×120×300 mm (BOTTOM)	dół	1
60×120×240 mm (BOTTOM)	dół	1
60×120×180 mm (BOTTOM)	dół	1
60×120×600 mm	środek	16
60×120×540 mm	środek	4
60×120×360 mm	środek	2
60×120×300 mm	środek	2
60×120×240 mm	środek	2
60×120×180 mm	środek	2
60×60×1200 mm (TOP)	góra	2
60×60×600 mm (TOP)	góra	4
60×60×540 mm (TOP)	góra	2
60×60×360 mm (TOP)	góra	1
60×60×300 mm (TOP)	góra	1
60×60×240 mm (TOP)	góra	1
60×60×180 mm (TOP)	góra	1
Connector (12×70 mm pin)	-	144

Razem: 54 części