Montagehandleiding

Vyvýšený záhon L-tvar Premium – M - GridGarden

ONDERDELENLIJST

nr.	maat (mm)	tekening	gaten	st.
7	60 x 120 x 180	• ○ •	3× Ø12	**3**
7	60 x 60 x 180	• ○ •	3× Ø12	**1**
6	60 x 120 x 240	• ○ ○ •	4× Ø12	**3**
6	60 x 60 x 240	• ○ ○ •	4× Ø12	**1**
5	60 x 120 x 300	• ○ ○ ○ •	5× Ø12	**3**
5	60 x 60 x 300	• ○ ○ ○ •	5× Ø12	**1**
4	60 x 120 x 360	• ○ ○ ○ ○ •	6× Ø12	**3**
4	60 x 60 x 360	• ○ ○ ○ ○ •	6× Ø12	**1**
3	60 x 120 x 540	• ○ ○ ○ ○ ○ ○ ○ •	9× Ø12	**6**
3	60 x 60 x 540	• ○ ○ ○ ○ ○ ○ ○ •	9× Ø12	**2**
2	60 x 120 x 600	• ○ ○ ○ ○ ○ ○ ○ ○ •	10× Ø12	**24**
2	60 x 60 x 600	• ○ ○ ○ ○ ○ ○ ○ ○ •	10× Ø12	**4**
1	60 x 60 x 1200	• ○ ○ ○ ○ ○ ○ ○ ○ ○ ○ ○ ○ ○ ○ ○ ○ ○ •	20× Ø12	**2**
	Connectoren	●		**144**

In totaal 54 onderdelen + 144 deuvels.

Onderdelen genummerd op lengte (langste = 1).

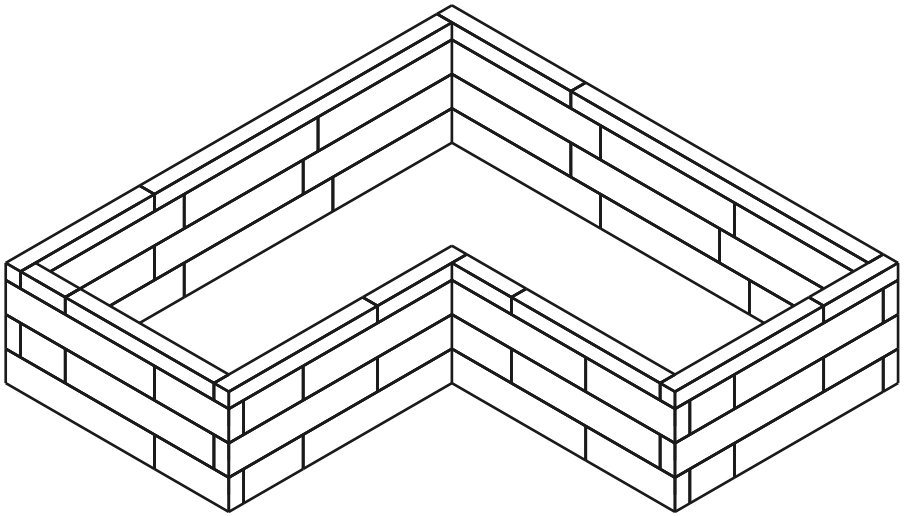

54	**4**	**144**
ONDERDELEN	LAGEN	DEUVELS

Laag 1 / 4

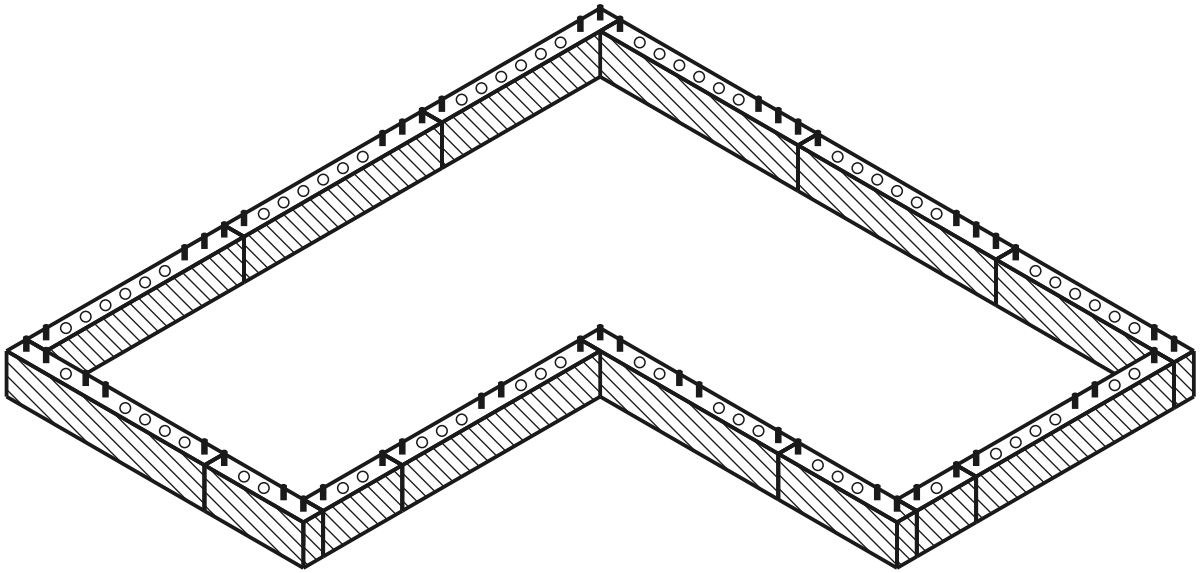

huidige laag opgebouwd deuvel gat

BOVENAANZICHT - WELK ONDERDEEL WAAR

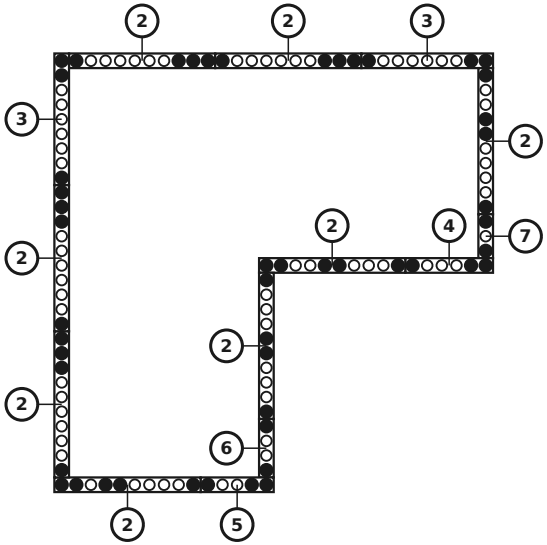

ONDERDELEN IN DEZE LAAG

nr.	maat (mm)	tekening	gaten	st.
7	60 x 120 x 180	• ○ •	3× Ø12	1
6	60 x 120 x 240	• ○ ○ •	4× Ø12	1
5	60 x 120 x 300	• ○ ○ ○ •	5× Ø12	1
4	60 x 120 x 360	• ○ ○ ○ ○ •	6× Ø12	1
3	60 x 120 x 540	• ○ ○ ○ ○ ○ ○ ○ •	9× Ø12	2
2	60 x 120 x 600	• ○ ○ ○ ○ ○ ○ ○ ○ •	10× Ø12	8
	Connectoren	●		50

Laag 2 / 4

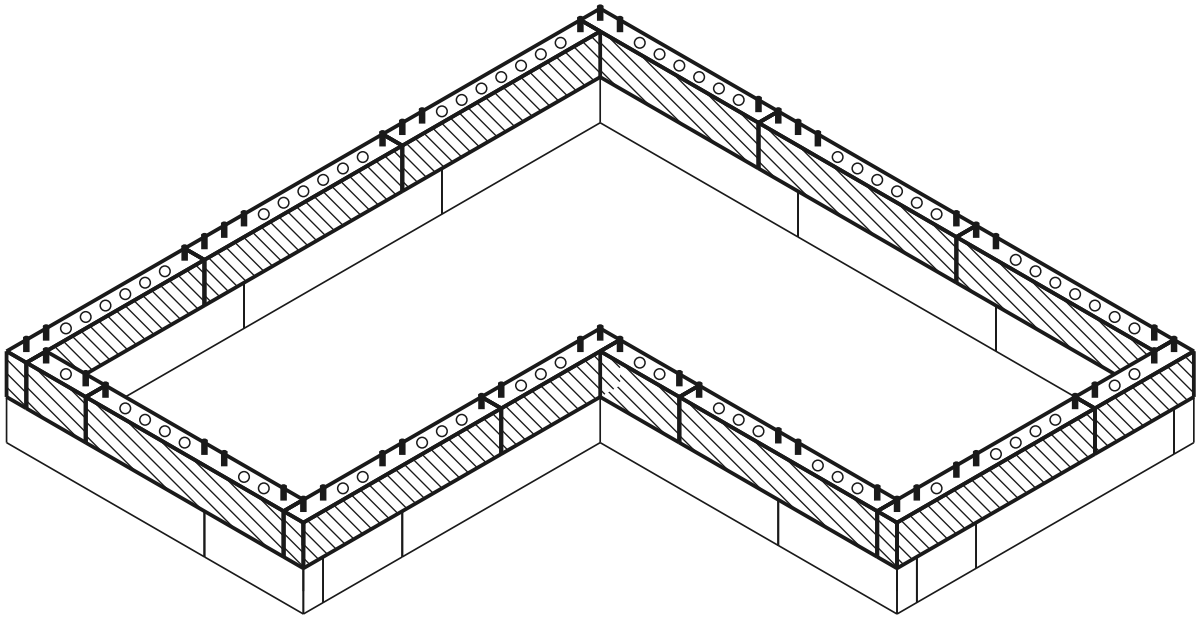

huidige laag opgebouwd deuvel gat

BOVENAANZICHT - WELK ONDERDEEL WAAR

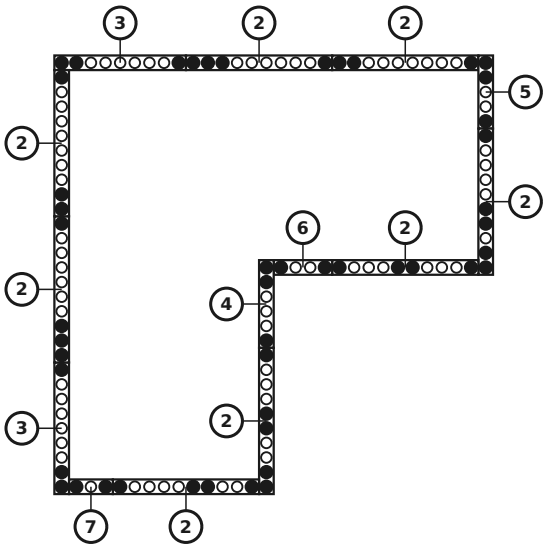

ONDERDELEN IN DEZE LAAG

nr.	maat (mm)	tekening	gaten	st.
7	60 x 120 x 180		3× Ø12	1
6	60 x 120 x 240		4× Ø12	1
5	60 x 120 x 300		5× Ø12	1
4	60 x 120 x 360		6× Ø12	1
3	60 x 120 x 540		9× Ø12	2
2	60 x 120 x 600		10× Ø12	8
	Connectoren			48

Laag 3 / 4

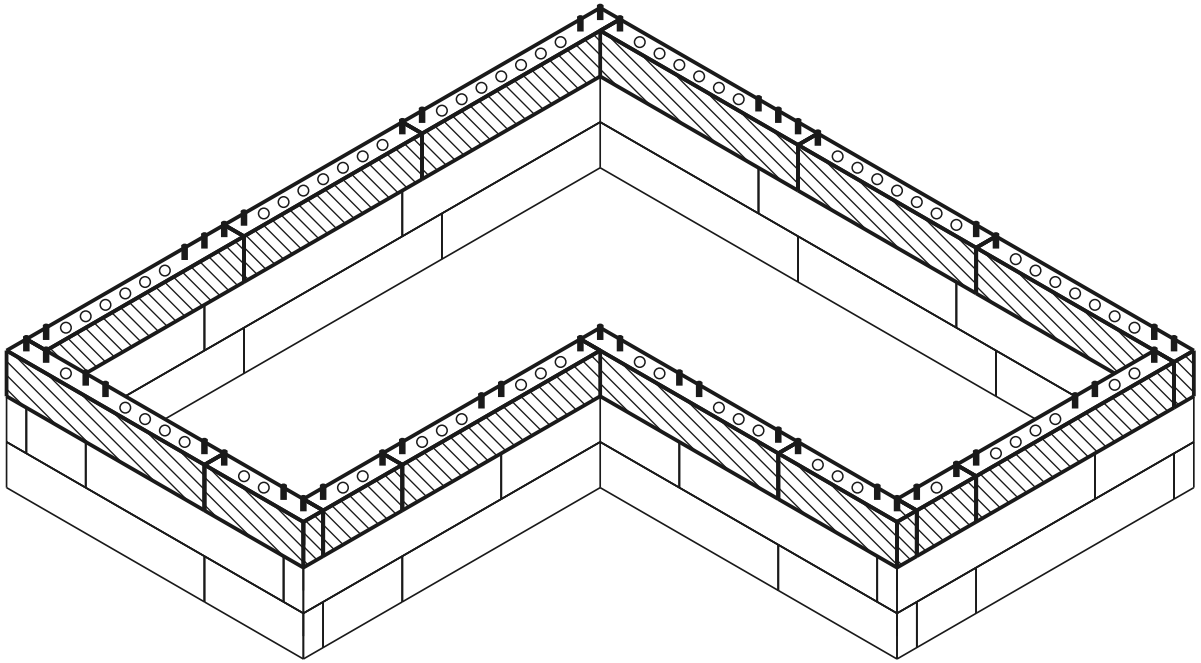

huidige laag opgebouwd deuvel gat

BOVENAANZICHT - WELK ONDERDEEL WAAR

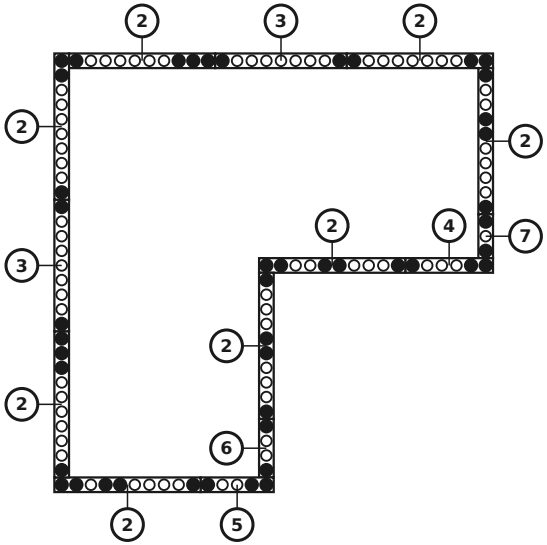

ONDERDELEN IN DEZE LAAG

nr.	maat (mm)	tekening	gaten	st.
7	60 x 120 x 180		3× Ø12	1
6	60 x 120 x 240		4× Ø12	1
5	60 x 120 x 300		5× Ø12	1
4	60 x 120 x 360		6× Ø12	1
3	60 x 120 x 540		9× Ø12	2
2	60 x 120 x 600		10× Ø12	8
	Connectoren			46

Laag 4 / 4 (bovenkap)

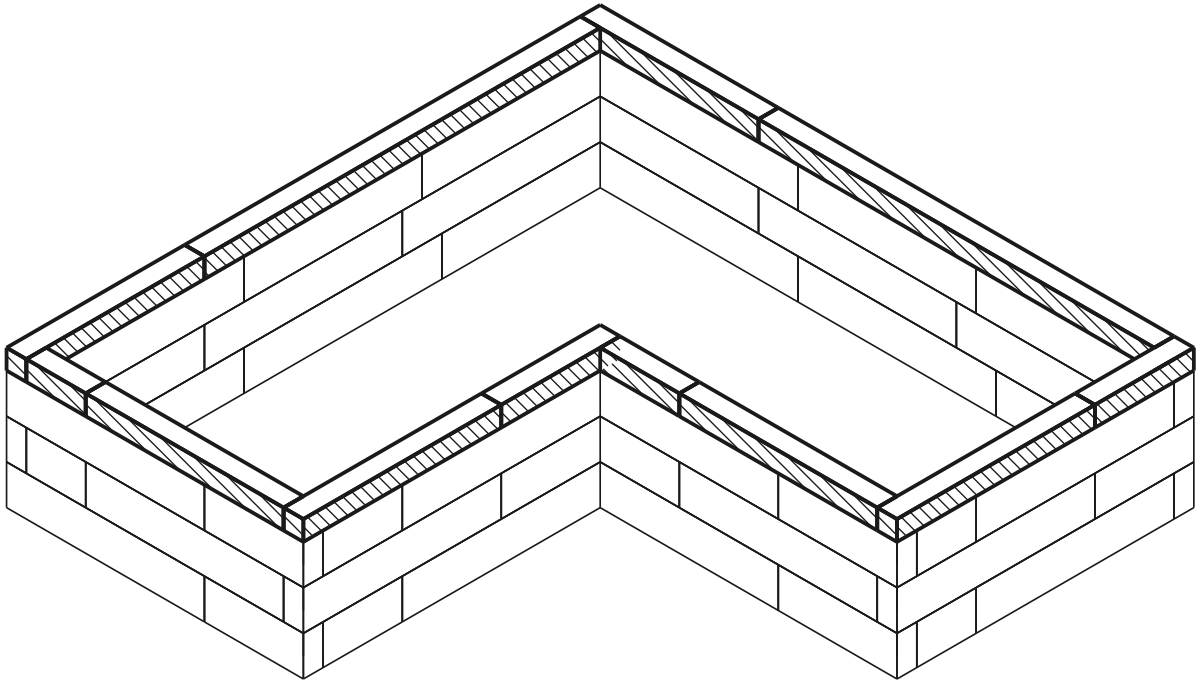

huidige laag opgebouwd deuvel gat

BOVENAANZICHT - WELK ONDERDEEL WAAR

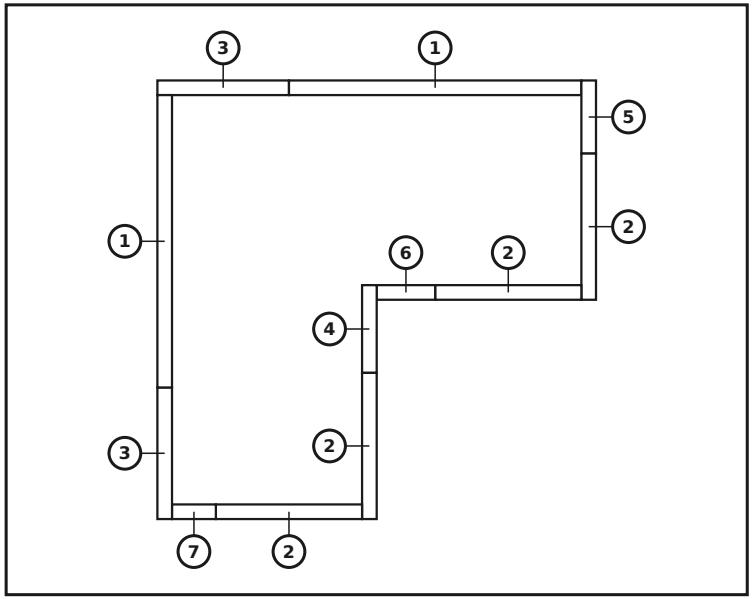

ONDERDELEN IN DEZE LAAG

nr.	maat (mm)	tekening	gaten	st.
7	60 x 60 x 180		3× Ø12	1
6	60 x 60 x 240		4× Ø12	1
5	60 x 60 x 300		5× Ø12	1
4	60 x 60 x 360		6× Ø12	1
3	60 x 60 x 540		9× Ø12	2
2	60 x 60 x 600		10× Ø12	4
1	60 x 60 x 1200		20× Ø12	2
	Connectoren	●		0

Voltooid model

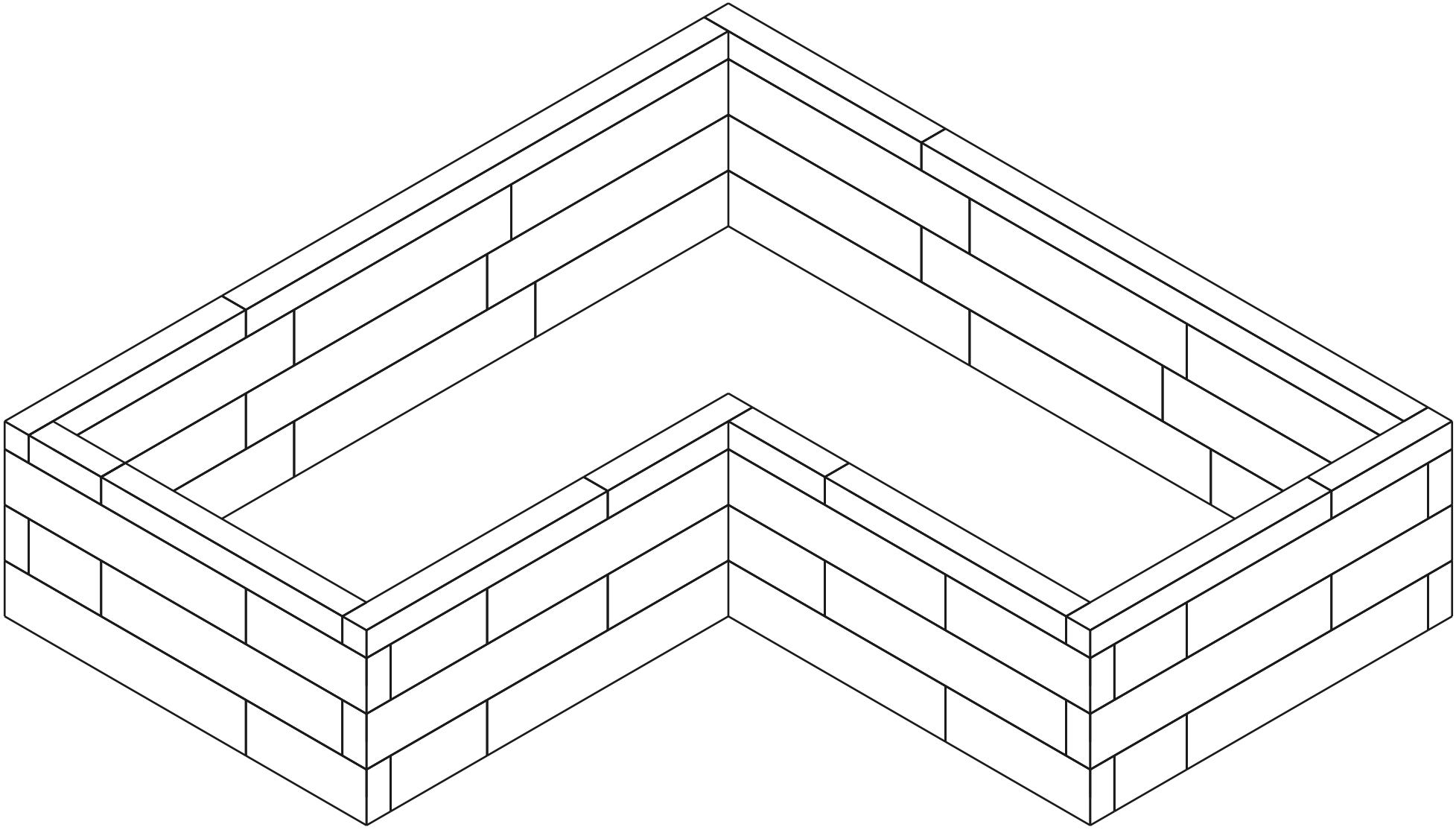

Materiaallijst (BOM)

Onderdeel	Rol	St.
60×120×600 mm (BOTTOM)	onder	8
60×120×540 mm (BOTTOM)	onder	2
60×120×360 mm (BOTTOM)	onder	1
60×120×300 mm (BOTTOM)	onder	1
60×120×240 mm (BOTTOM)	onder	1
60×120×180 mm (BOTTOM)	onder	1
60×120×600 mm	midden	16
60×120×540 mm	midden	4
60×120×360 mm	midden	2
60×120×300 mm	midden	2
60×120×240 mm	midden	2
60×120×180 mm	midden	2
60×60×1200 mm (TOP)	boven	2
60×60×600 mm (TOP)	boven	4
60×60×540 mm (TOP)	boven	2
60×60×360 mm (TOP)	boven	1
60×60×300 mm (TOP)	boven	1
60×60×240 mm (TOP)	boven	1
60×60×180 mm (TOP)	boven	1
Connector (12×70 mm pin)	-	144

Totaal: 54 onderdelen