Istruzioni di montaggio

Vyvýšený záhon L-tvar Premium – M - GridGarden

ELENCO DEI PEZZI

n.	misura (mm)	disegno	fori	pz
⑦	60 x 120 x 180		3× Ø12	**3**
⑦	60 x 60 x 180		3× Ø12	**1**
⑥	60 x 120 x 240		4× Ø12	**3**
⑥	60 x 60 x 240		4× Ø12	**1**
⑤	60 x 120 x 300		5× Ø12	**3**
⑤	60 x 60 x 300		5× Ø12	**1**
④	60 x 120 x 360		6× Ø12	**3**
④	60 x 60 x 360		6× Ø12	**1**
③	60 x 120 x 540		9× Ø12	**6**
③	60 x 60 x 540		9× Ø12	**2**
②	60 x 120 x 600		10× Ø12	**24**
②	60 x 60 x 600		10× Ø12	**4**
①	60 x 60 x 1200		20× Ø12	**2**
	Connettori	●		**144**

In totale 54 pezzi + 144 tasselli.

Numerazione dei pezzi in base alla lunghezza (il più lungo = 1).

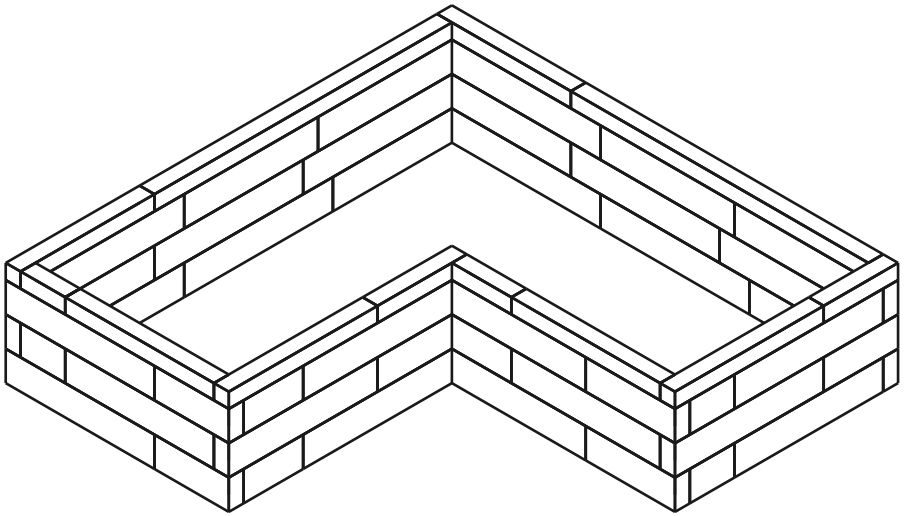

54	**4**	**144**
PEZZI	STRATI	TASSELLI

Strato 1 / 4

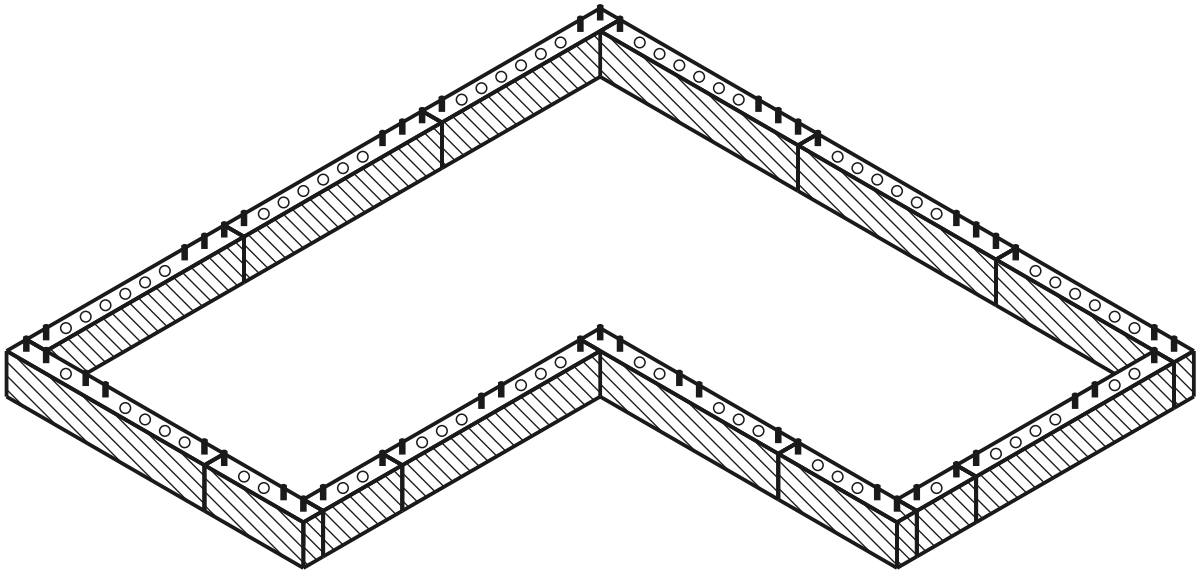

strato attuale montato tassello foro

VISTA DALL'ALTO - QUALE PEZZO VA DOVE

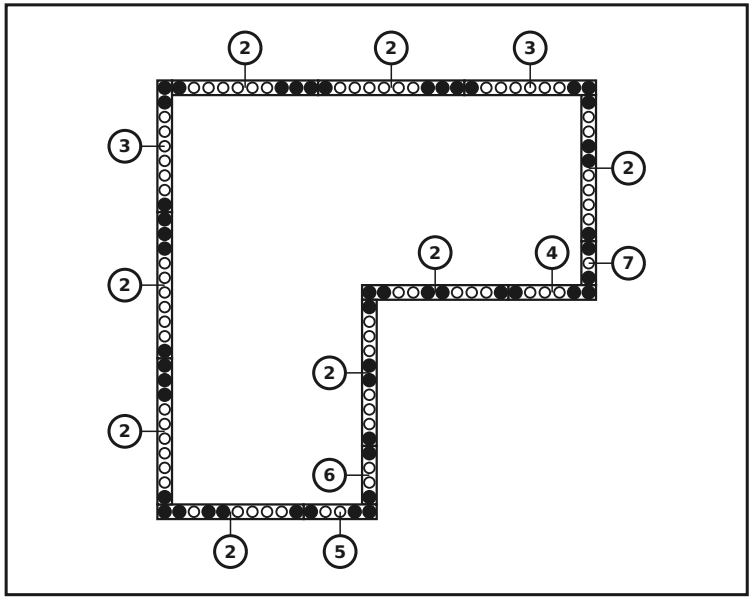

PEZZI IN QUESTO STRATO

n.	misura (mm)	disegno	fori	pz
7	60 x 120 x 180	• ○ •	3× Ø12	1
6	60 x 120 x 240	• ○ ○ •	4× Ø12	1
5	60 x 120 x 300	• ○ ○ ○ •	5× Ø12	1
4	60 x 120 x 360	• ○ ○ ○ ○ •	6× Ø12	1
3	60 x 120 x 540	• ○ ○ ○ ○ ○ ○ ○ •	9× Ø12	2
2	60 x 120 x 600	• ○ ○ ○ ○ ○ ○ ○ ○ •	10× Ø12	8
	Connettori	●		50

Strato 2 / 4

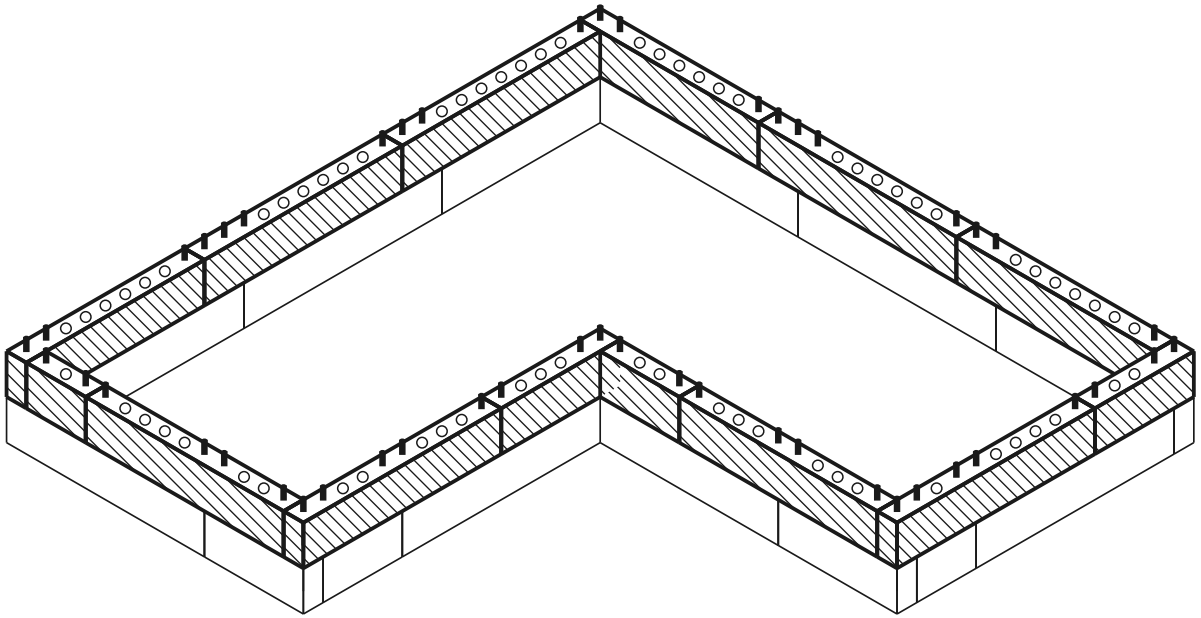

strato attuale montato tassello foro

VISTA DALL'ALTO - QUALE PEZZO VA DOVE

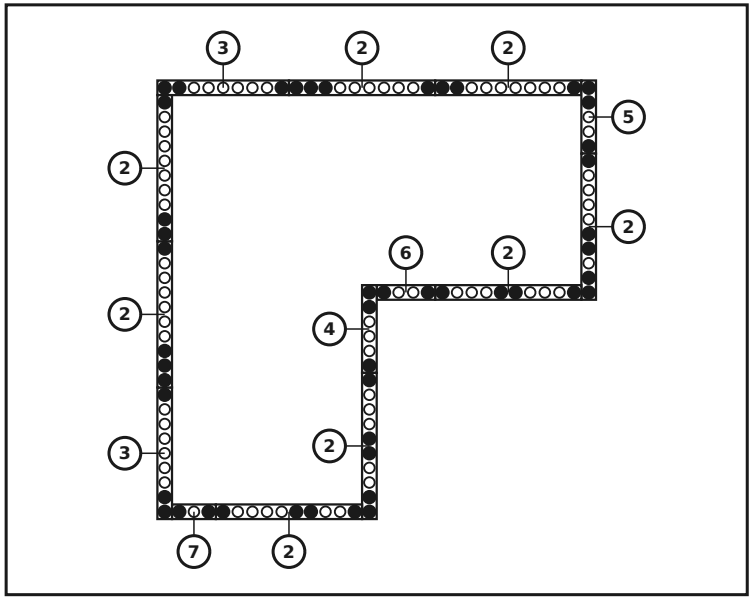

PEZZI IN QUESTO STRATO

n.	misura (mm)	disegno	fori	pz
7	60 x 120 x 180	• ○ •	3× Ø12	1
6	60 x 120 x 240	• ○ ○ •	4× Ø12	1
5	60 x 120 x 300	• ○ ○ ○ •	5× Ø12	1
4	60 x 120 x 360	• ○ ○ ○ ○ •	6× Ø12	1
3	60 x 120 x 540	• ○ ○ ○ ○ ○ ○ ○ •	9× Ø12	2
2	60 x 120 x 600	• ○ ○ ○ ○ ○ ○ ○ ○ •	10× Ø12	8
	Connettori	●		48

Strato 3 / 4

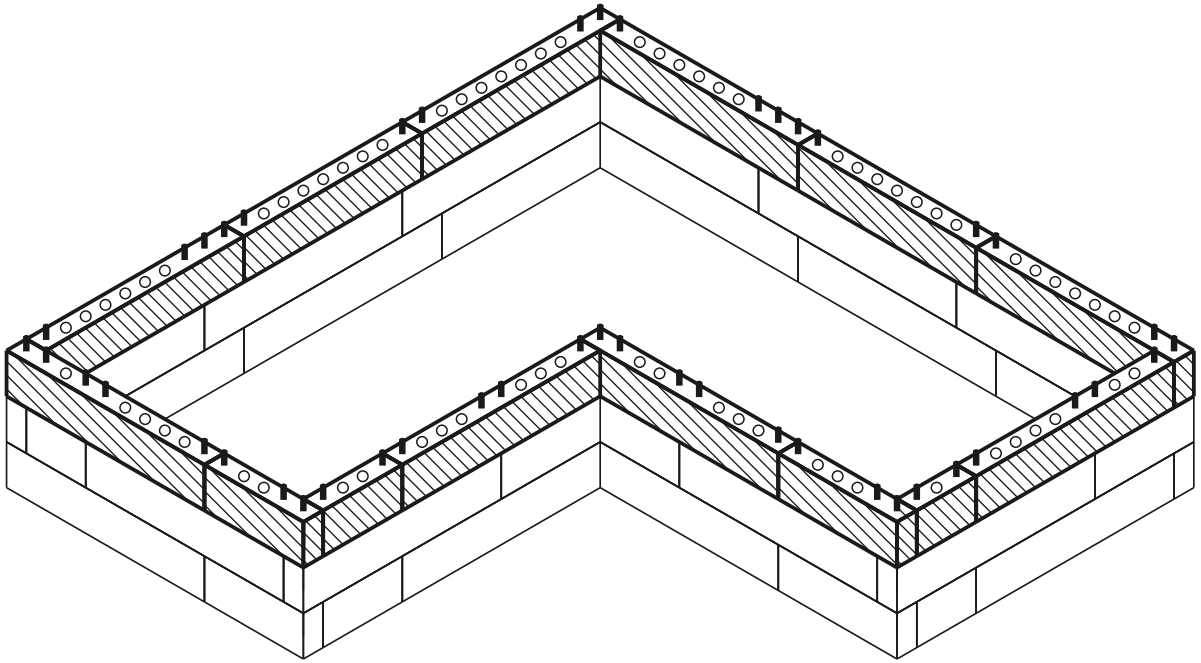

strato attuale montato tassello foro

VISTA DALL'ALTO - QUALE PEZZO VA DOVE

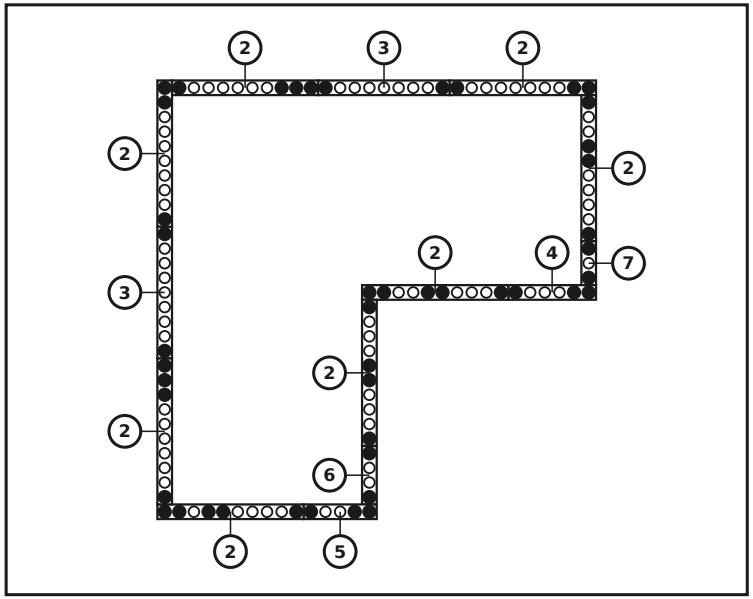

PEZZI IN QUESTO STRATO

n.	misura (mm)	disegno	fori	pz
7	60 x 120 x 180	• ○ •	3× Ø12	1
6	60 x 120 x 240	• ○ ○ •	4× Ø12	1
5	60 x 120 x 300	• ○ ○ ○ •	5× Ø12	1
4	60 x 120 x 360	• ○ ○ ○ ○ •	6× Ø12	1
3	60 x 120 x 540	• ○ ○ ○ ○ ○ ○ ○ •	9× Ø12	2
2	60 x 120 x 600	• ○ ○ ○ ○ ○ ○ ○ ○ •	10× Ø12	8
	Connettori	●		46

Strato 4 / 4 (coperchio superiore)

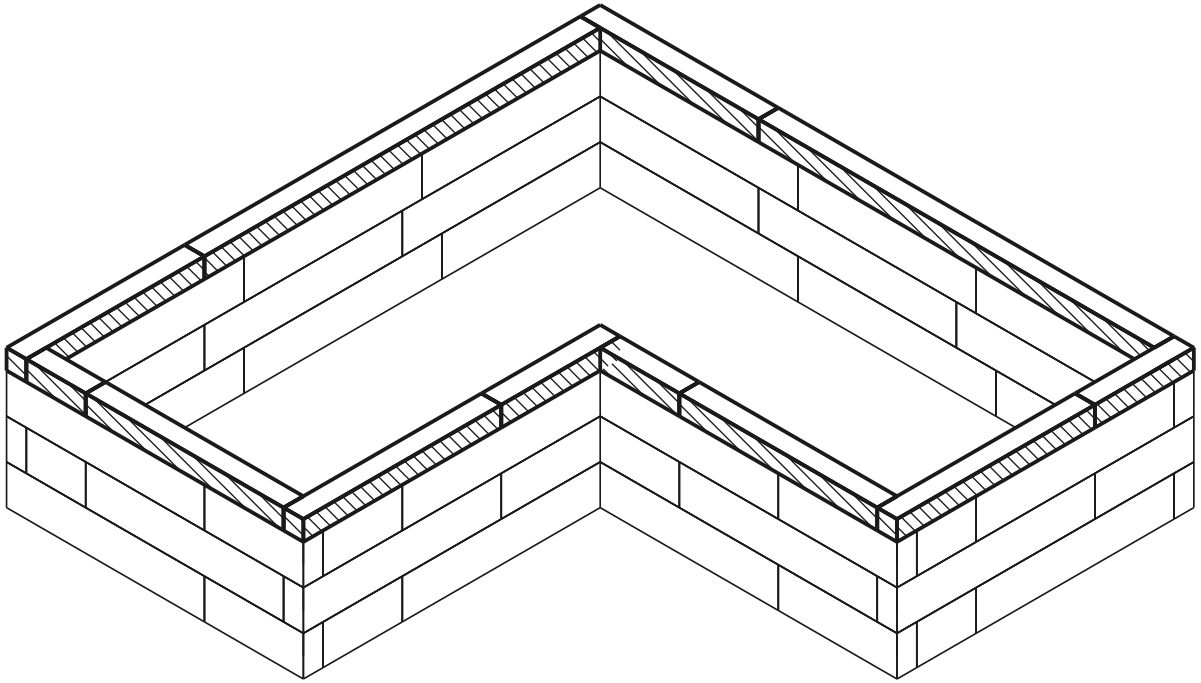

strato attuale montato tassello foro

VISTA DALL'ALTO - QUALE PEZZO VA DOVE

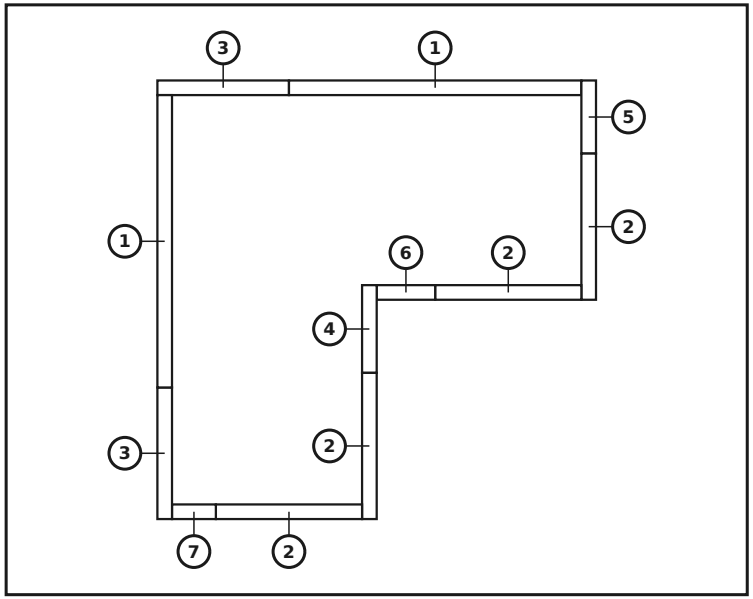

PEZZI IN QUESTO STRATO

n.	misura (mm)	disegno	fori	pz
7	60 x 60 x 180		3× Ø12	**1**
6	60 x 60 x 240		4× Ø12	**1**
5	60 x 60 x 300		5× Ø12	**1**
4	60 x 60 x 360		6× Ø12	**1**
3	60 x 60 x 540		9× Ø12	**2**
2	60 x 60 x 600		10× Ø12	**4**
1	60 x 60 x 1200		20× Ø12	**2**
	Connettori	●		**0**

Modello finito

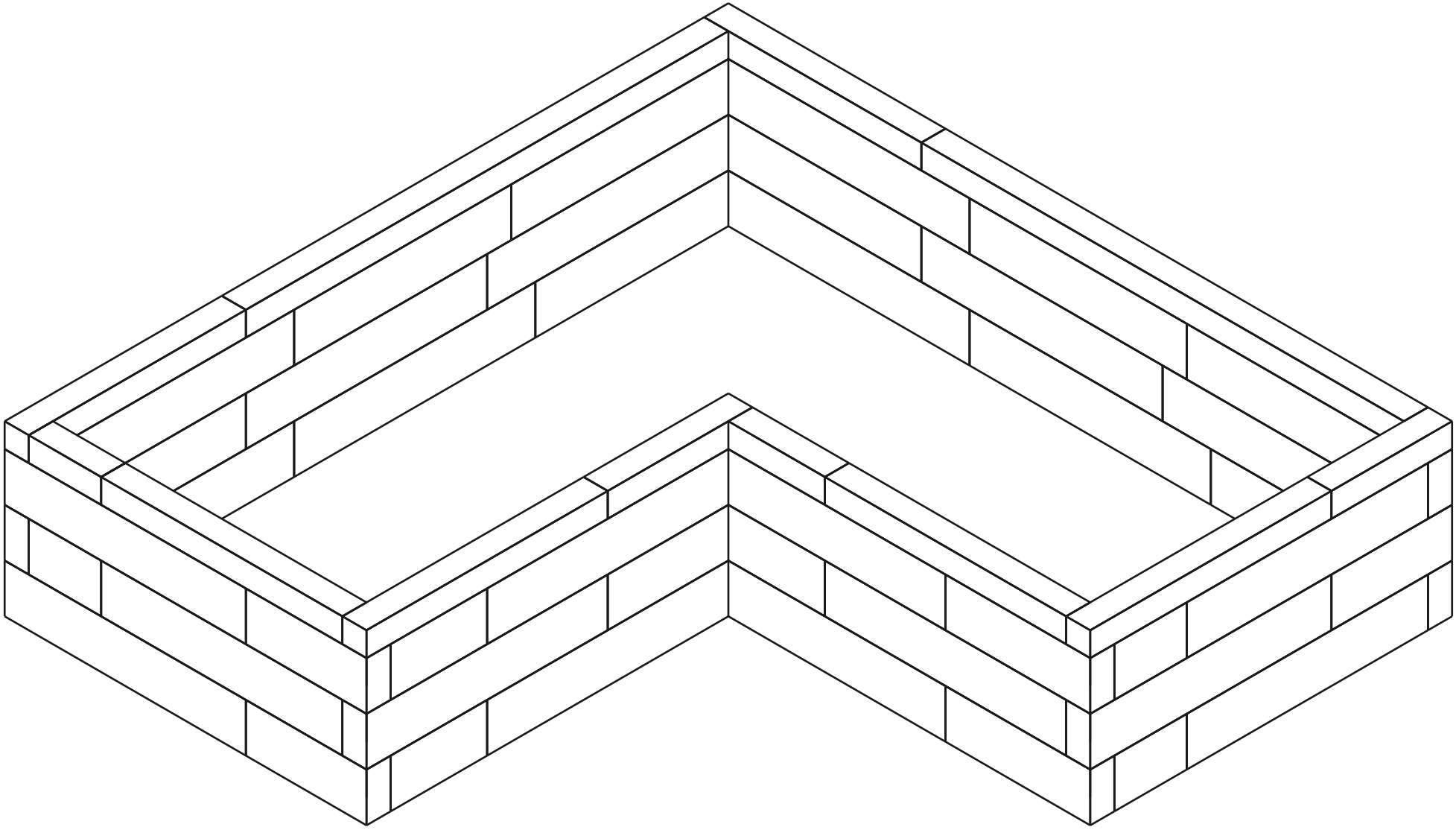

Distinta dei materiali (BOM)

Pezzo	Ruolo	Pz
60×120×600 mm (BOTTOM)	sotto	8
60×120×540 mm (BOTTOM)	sotto	2
60×120×360 mm (BOTTOM)	sotto	1
60×120×300 mm (BOTTOM)	sotto	1
60×120×240 mm (BOTTOM)	sotto	1
60×120×180 mm (BOTTOM)	sotto	1
60×120×600 mm	centro	16
60×120×540 mm	centro	4
60×120×360 mm	centro	2
60×120×300 mm	centro	2
60×120×240 mm	centro	2
60×120×180 mm	centro	2
60×60×1200 mm (TOP)	sopra	2
60×60×600 mm (TOP)	sopra	4
60×60×540 mm (TOP)	sopra	2
60×60×360 mm (TOP)	sopra	1
60×60×300 mm (TOP)	sopra	1
60×60×240 mm (TOP)	sopra	1
60×60×180 mm (TOP)	sopra	1
Connector (12×70 mm pin)	-	144

In totale: 54 pezzi