Összeszerelési útmutató

Vyvýšený záhon L-tvar Premium – M - GridGarden

ALKATRÉSZLISTA

sz.	méret (mm)	rajz	lyukak	db
⑦	60 x 120 x 180		3× Ø12	**3**
⑦	60 x 60 x 180		3× Ø12	**1**
⑥	60 x 120 x 240		4× Ø12	**3**
⑥	60 x 60 x 240		4× Ø12	**1**
⑤	60 x 120 x 300		5× Ø12	**3**
⑤	60 x 60 x 300		5× Ø12	**1**
④	60 x 120 x 360		6× Ø12	**3**
④	60 x 60 x 360		6× Ø12	**1**
③	60 x 120 x 540		9× Ø12	**6**
③	60 x 60 x 540		9× Ø12	**2**
②	60 x 120 x 600		10× Ø12	**24**
②	60 x 60 x 600		10× Ø12	**4**
①	60 x 60 x 1200		20× Ø12	**2**
	Csatlakozók	●		**144**

Összesen 54 alkatrész + 144 csap.

Az alkatrészek számozása hossz szerint (a leghosszabb = 1).

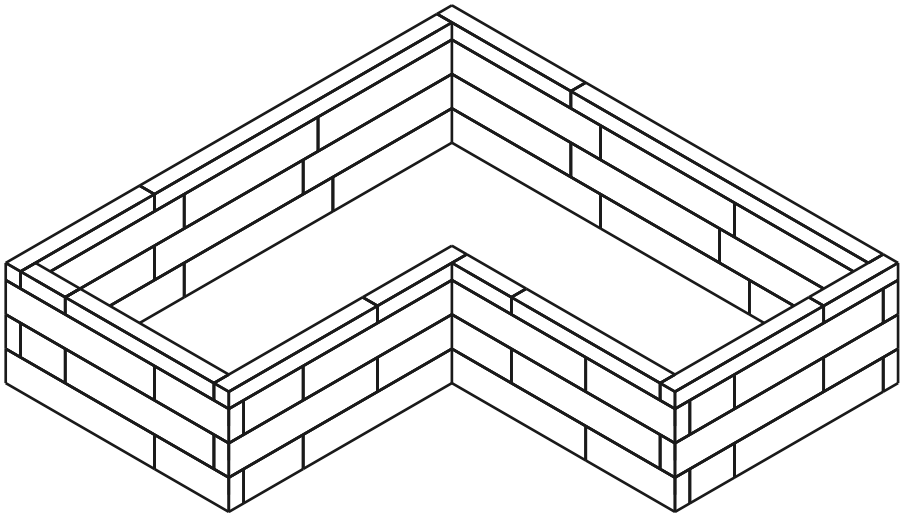

54	**4**	**144**
ALKATRÉSZ	RÉTEG	CSAPOK

1. / 4. réteg

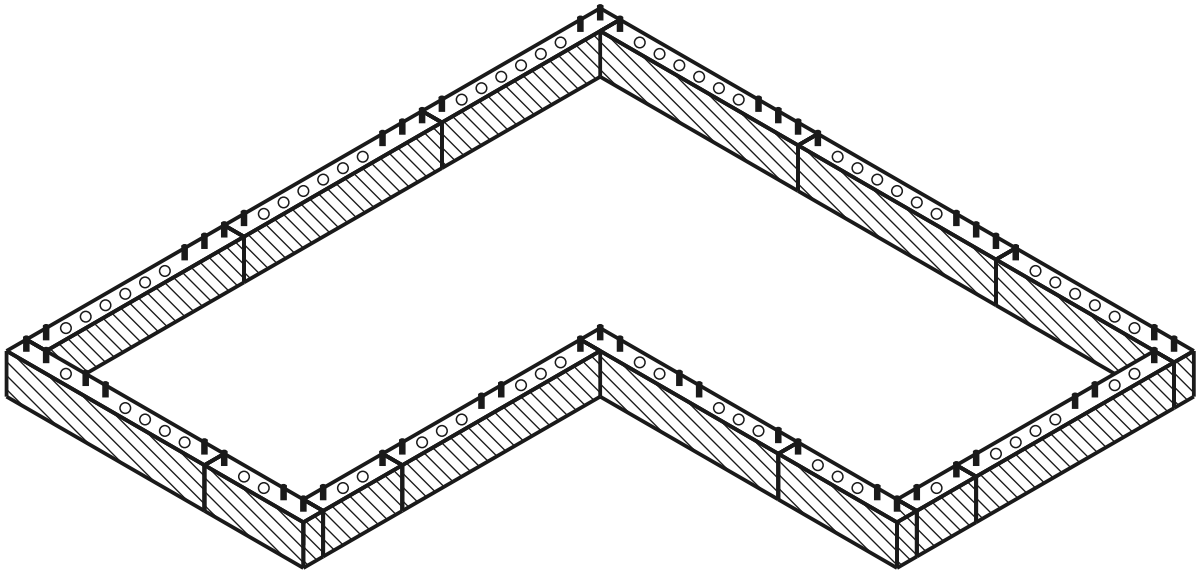

aktuális réteg kész csap lyuk

FELÜLNÉZET - MELYIK ALKATRÉSZ HOVÁ

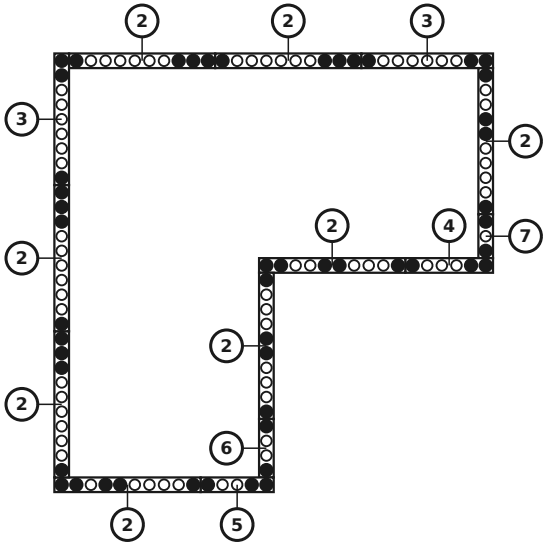

ALKATRÉSZEK EBBEN A RÉTEGBEN

sz.	méret (mm)	rajz	lyukak	db
7	60 x 120 x 180	• ○ •	3× Ø12	**1**
6	60 x 120 x 240	• ○ ○ •	4× Ø12	**1**
5	60 x 120 x 300	• ○ ○ ○ •	5× Ø12	**1**
4	60 x 120 x 360	• ○ ○ ○ ○ •	6× Ø12	**1**
3	60 x 120 x 540	• ○ ○ ○ ○ ○ ○ ○ •	9× Ø12	**2**
2	60 x 120 x 600	• ○ ○ ○ ○ ○ ○ ○ ○ •	10× Ø12	**8**
	Csatlakozók	●		**50**

2. / 4. réteg

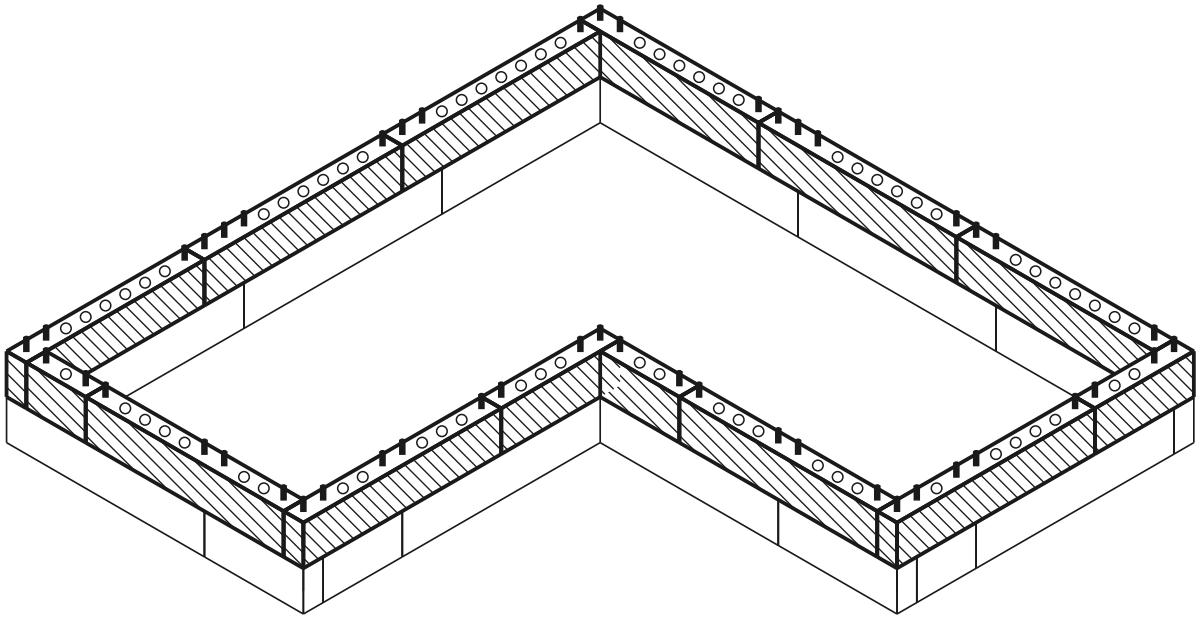

aktuális réteg kész csap lyuk

FELÜLNÉZET - MELYIK ALKATRÉSZ HOVÁ

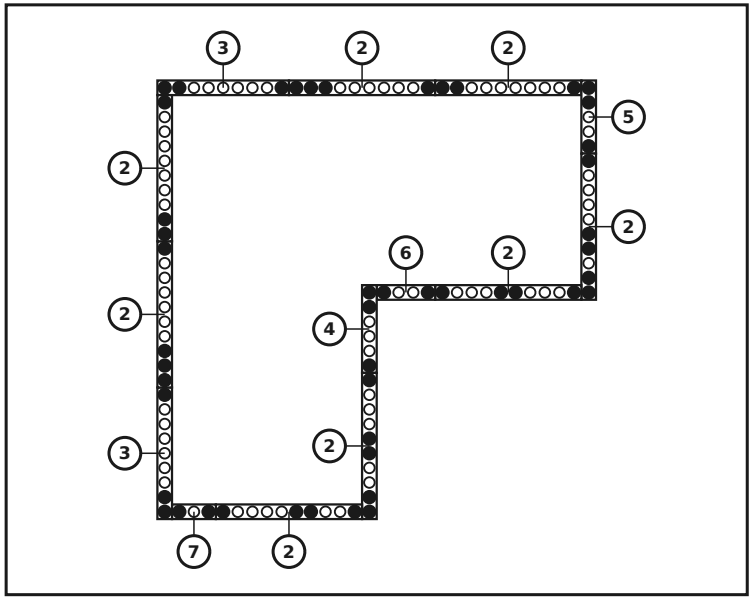

ALKATRÉSZEK EBBEN A RÉTEGBEN

sz.	méret (mm)	rajz	lyukak	db
7	60 x 120 x 180	• ○ •	3× Ø12	**1**
6	60 x 120 x 240	• ○ ○ •	4× Ø12	**1**
5	60 x 120 x 300	• ○ ○ ○ •	5× Ø12	**1**
4	60 x 120 x 360	• ○ ○ ○ ○ •	6× Ø12	**1**
3	60 x 120 x 540	• ○ ○ ○ ○ ○ ○ ○ •	9× Ø12	**2**
2	60 x 120 x 600	• ○ ○ ○ ○ ○ ○ ○ ○ •	10× Ø12	**8**
	Csatlakozók	●		**48**

3. / 4. réteg

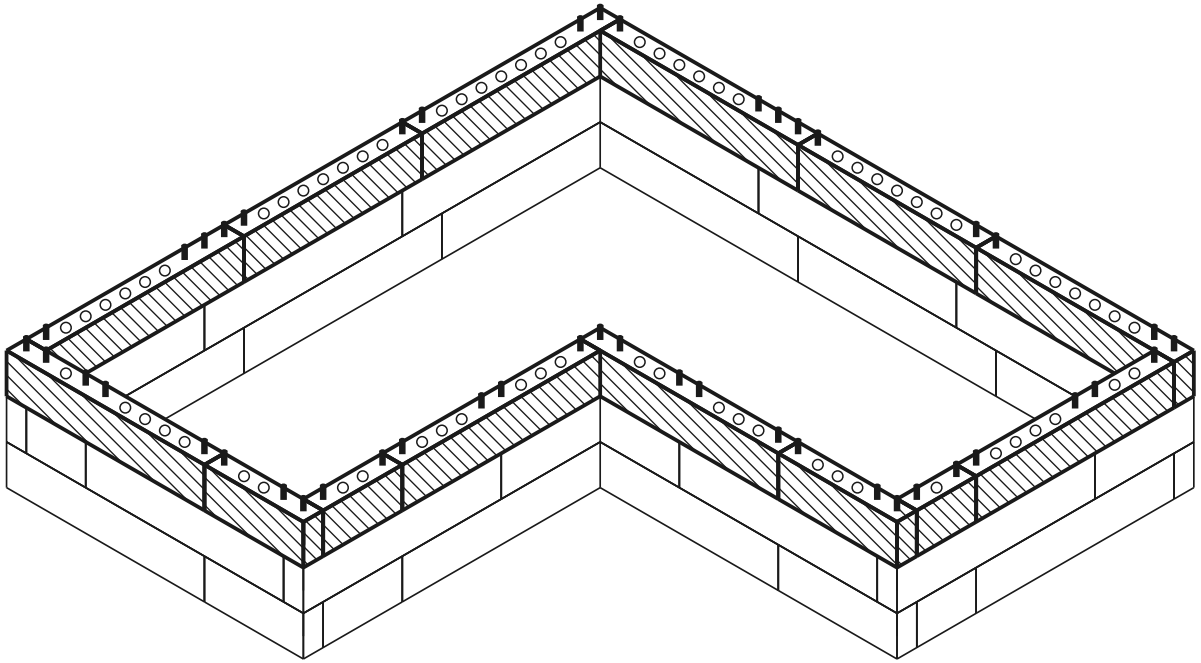

aktuális réteg kész csap lyuk

FELÜLNÉZET - MELYIK ALKATRÉSZ HOVÁ

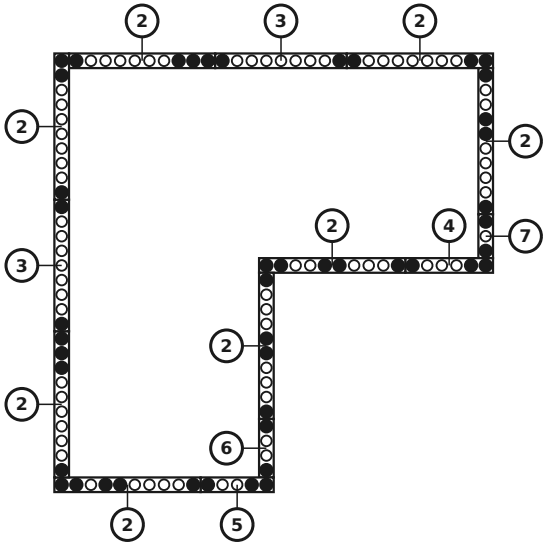

ALKATRÉSZEK EBBEN A RÉTEGBEN

sz.	méret (mm)	rajz	lyukak	db
7	60 x 120 x 180	• ○ •	3× Ø12	**1**
6	60 x 120 x 240	• ○ ○ •	4× Ø12	**1**
5	60 x 120 x 300	• ○ ○ ○ •	5× Ø12	**1**
4	60 x 120 x 360	• ○ ○ ○ ○ •	6× Ø12	**1**
3	60 x 120 x 540	• ○ ○ ○ ○ ○ ○ ○ •	9× Ø12	**2**
2	60 x 120 x 600	• ○ ○ ○ ○ ○ ○ ○ ○ •	10× Ø12	**8**
	Csatlakozók	●		**46**

4. / 4. réteg (felső takaró)

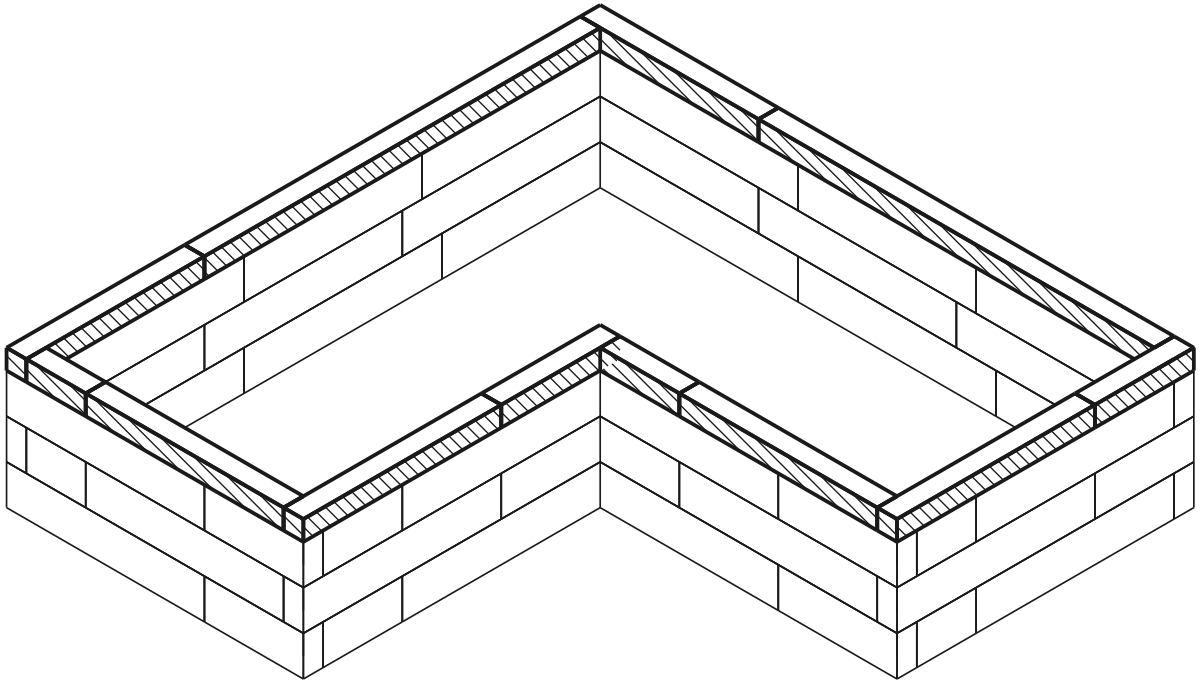

aktuális réteg kész csap lyuk

FELÜLNÉZET - MELYIK ALKATRÉSZ HOVÁ

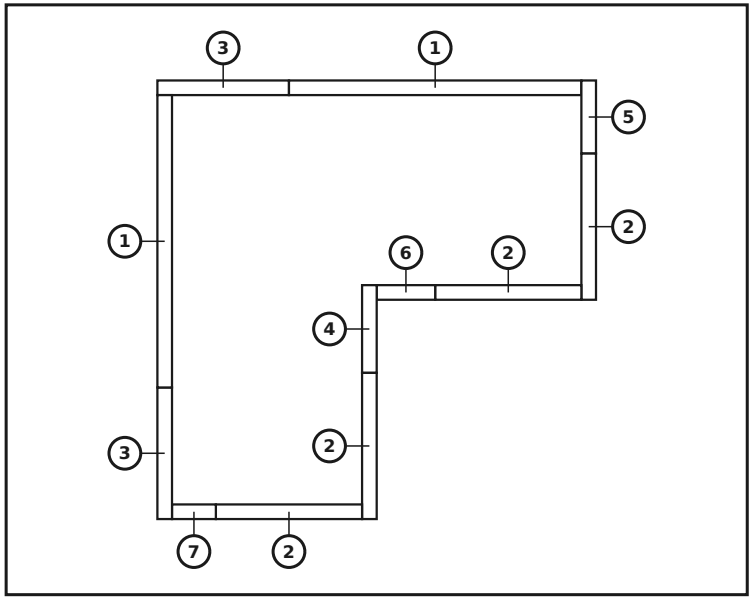

ALKATRÉSZEK EBBEN A RÉTEGBEN

sz.	méret (mm)	rajz	lyukak	db
7	60 x 60 x 180		3× Ø12	1
6	60 x 60 x 240		4× Ø12	1
5	60 x 60 x 300		5× Ø12	1
4	60 x 60 x 360		6× Ø12	1
3	60 x 60 x 540		9× Ø12	2
2	60 x 60 x 600		10× Ø12	4
1	60 x 60 x 1200		20× Ø12	2
	Csatlakozók	●		0

Kész modell

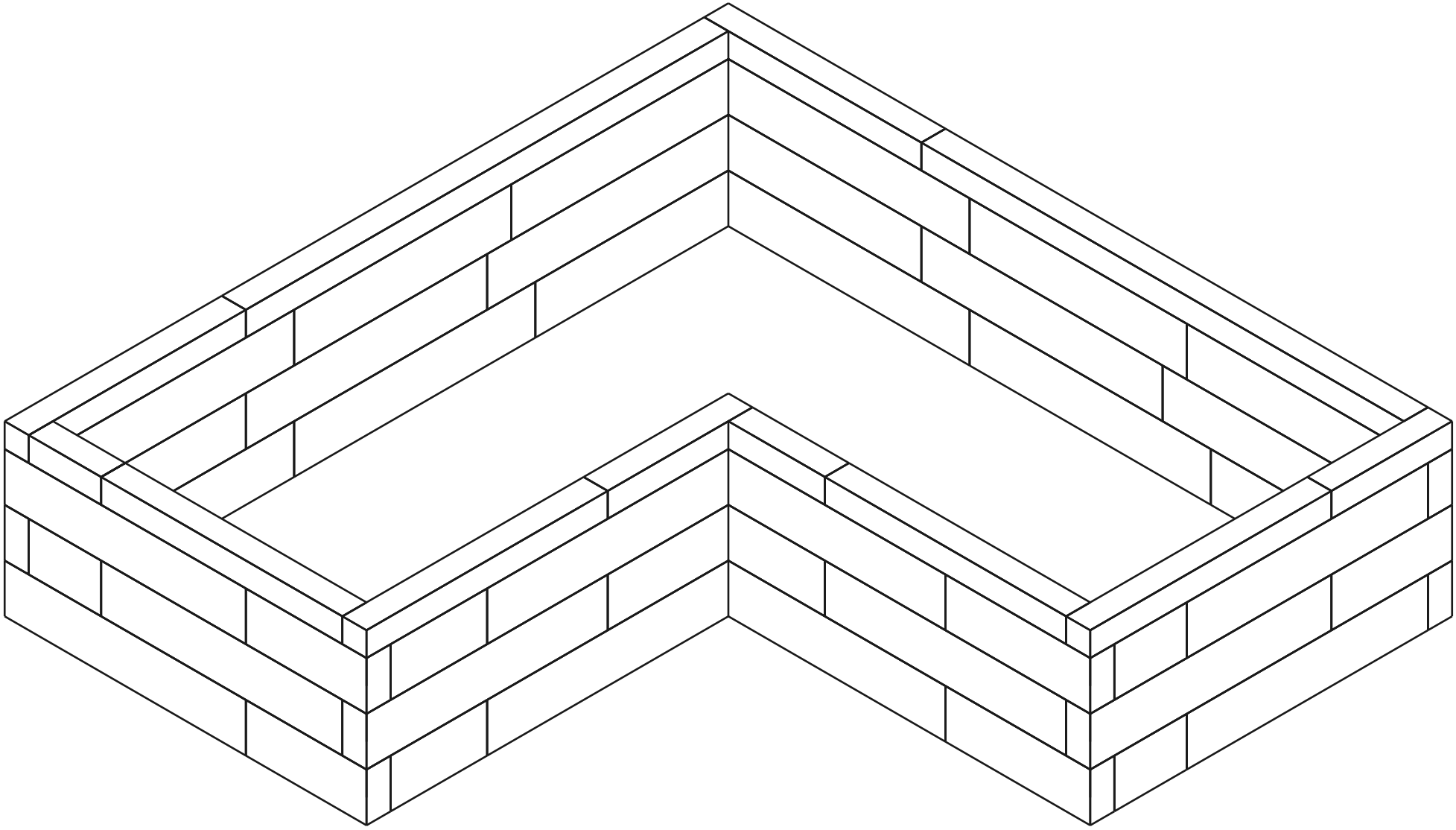

Anyaglista (BOM)

Alkatrész	Szerep	Db
60×120×600 mm (BOTTOM)	alsó	8
60×120×540 mm (BOTTOM)	alsó	2
60×120×360 mm (BOTTOM)	alsó	1
60×120×300 mm (BOTTOM)	alsó	1
60×120×240 mm (BOTTOM)	alsó	1
60×120×180 mm (BOTTOM)	alsó	1
60×120×600 mm	közép	16
60×120×540 mm	közép	4
60×120×360 mm	közép	2
60×120×300 mm	közép	2
60×120×240 mm	közép	2
60×120×180 mm	közép	2
60×60×1200 mm (TOP)	felső	2
60×60×600 mm (TOP)	felső	4
60×60×540 mm (TOP)	felső	2
60×60×360 mm (TOP)	felső	1
60×60×300 mm (TOP)	felső	1
60×60×240 mm (TOP)	felső	1
60×60×180 mm (TOP)	felső	1
Connector (12×70 mm pin)	-	144

Összesen: 54 alkatrész