Notice de montage

Vyvýšený záhon L-tvar Premium – M - GridGarden

LISTE DES PIÈCES

n°	dim. (mm)	croquis	trous	qté
7	60 x 120 x 180	• ○ •	3× Ø12	**3**
7	60 x 60 x 180	• ○ •	3× Ø12	**1**
6	60 x 120 x 240	• ○ ○ •	4× Ø12	**3**
6	60 x 60 x 240	• ○ ○ •	4× Ø12	**1**
5	60 x 120 x 300	• ○ ○ ○ •	5× Ø12	**3**
5	60 x 60 x 300	• ○ ○ ○ •	5× Ø12	**1**
4	60 x 120 x 360	• ○ ○ ○ ○ •	6× Ø12	**3**
4	60 x 60 x 360	• ○ ○ ○ ○ •	6× Ø12	**1**
3	60 x 120 x 540	• ○ ○ ○ ○ ○ ○ ○ •	9× Ø12	**6**
3	60 x 60 x 540	• ○ ○ ○ ○ ○ ○ ○ •	9× Ø12	**2**
2	60 x 120 x 600	• ○ ○ ○ ○ ○ ○ ○ ○ •	10× Ø12	**24**
2	60 x 60 x 600	• ○ ○ ○ ○ ○ ○ ○ ○ •	10× Ø12	**4**
1	60 x 60 x 1200	• ○ ○ ○ ○ ○ ○ ○ ○ ○ ○ ○ ○ ○ ○ ○ ○ ○ •	20× Ø12	**2**
	Connecteurs	●		**144**

Au total 54 pièces + 144 goujons.

Numérotation des pièces par longueur (la plus longue = 1).

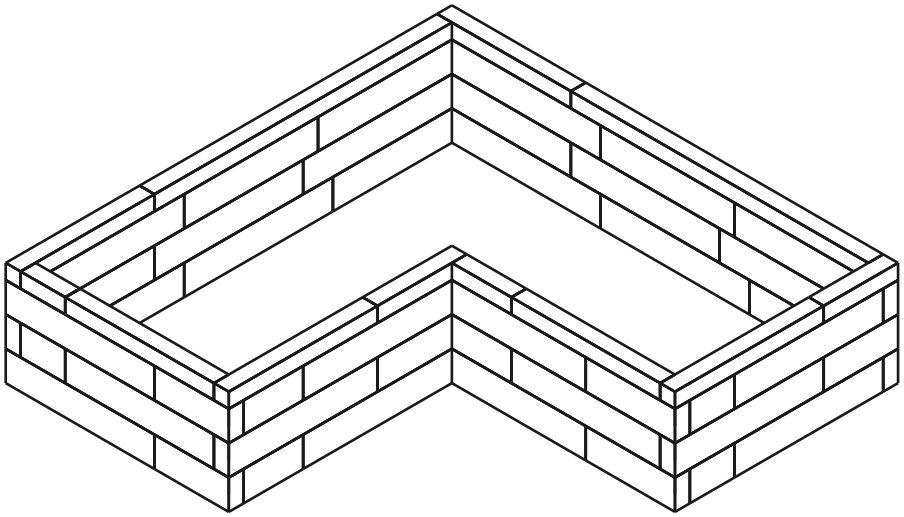

54	**4**	**144**
PIÈCES	RANGÉES	GOUJONS

Rangée 1 / 4

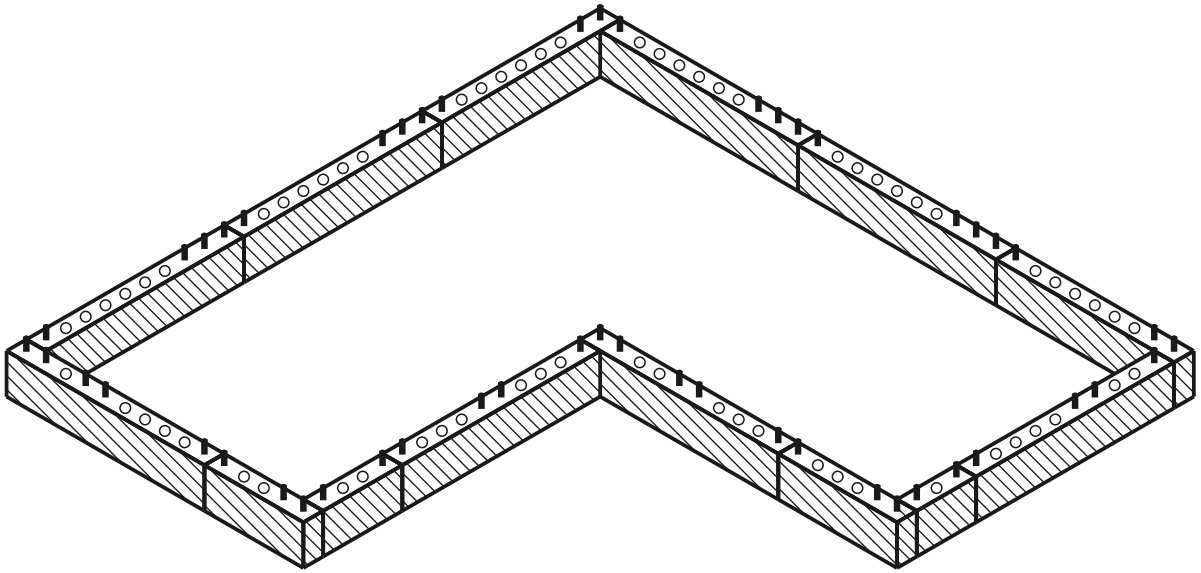

rangée actuelle déjà posé goujon trou

VUE DE DESSUS - QUELLE PIÈCE OÙ

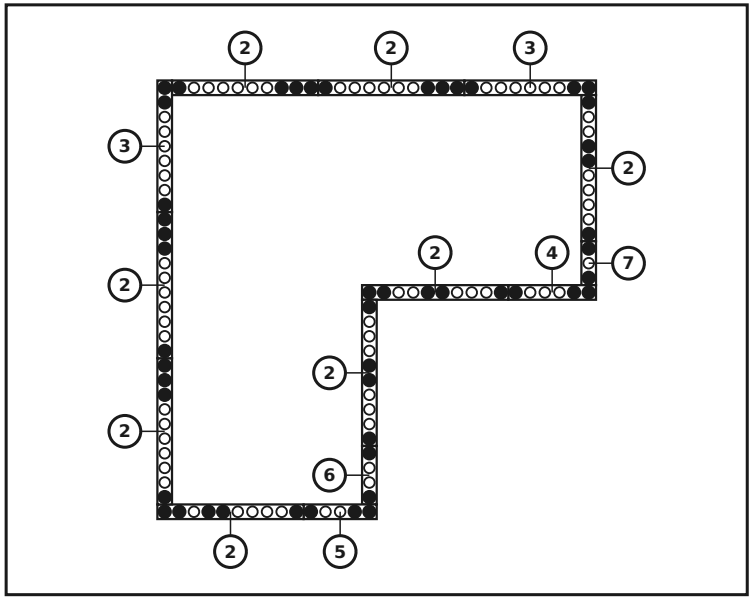

PIÈCES DE CETTE RANGÉE

n°	dim. (mm)	croquis	trous	qté
7	60 x 120 x 180	• ○ •	3× Ø12	1
6	60 x 120 x 240	• ○ ○ •	4× Ø12	1
5	60 x 120 x 300	• ○ ○ ○ •	5× Ø12	1
4	60 x 120 x 360	• ○ ○ ○ ○ •	6× Ø12	1
3	60 x 120 x 540	• ○ ○ ○ ○ ○ ○ ○ •	9× Ø12	2
2	60 x 120 x 600	• ○ ○ ○ ○ ○ ○ ○ ○ •	10× Ø12	8
	Connecteurs	●		50

Rangée 2 / 4

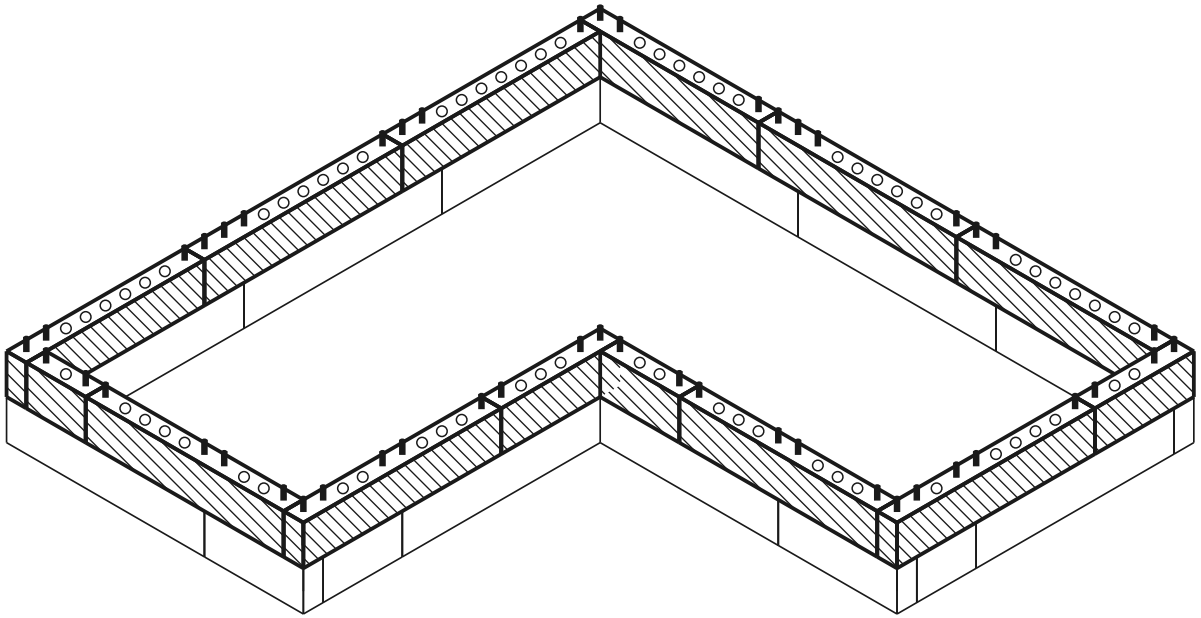

rangée actuelle déjà posé goujon trou

VUE DE DESSUS - QUELLE PIÈCE OÙ

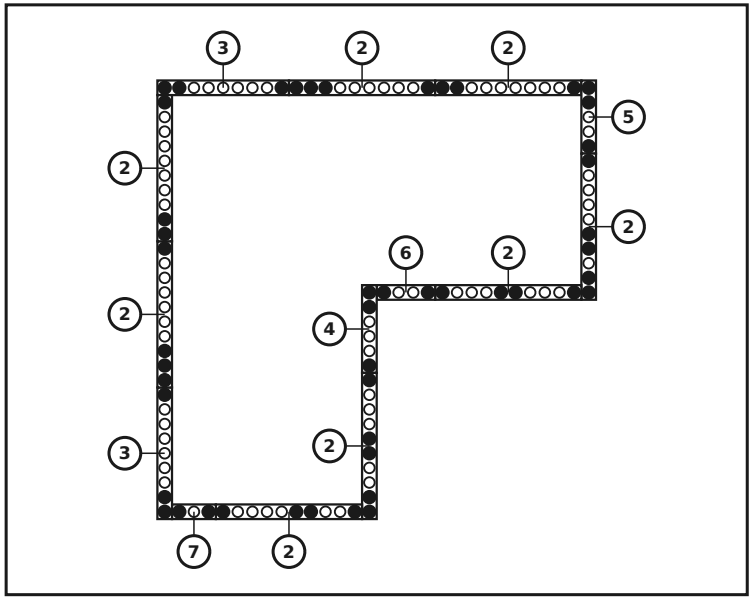

PIÈCES DE CETTE RANGÉE

n°	dim. (mm)	croquis	trous	qté
7	60 x 120 x 180	• ○ •	3× Ø12	**1**
6	60 x 120 x 240	• ○ ○ •	4× Ø12	**1**
5	60 x 120 x 300	• ○ ○ ○ •	5× Ø12	**1**
4	60 x 120 x 360	• ○ ○ ○ ○ •	6× Ø12	**1**
3	60 x 120 x 540	• ○ ○ ○ ○ ○ ○ ○ •	9× Ø12	**2**
2	60 x 120 x 600	• ○ ○ ○ ○ ○ ○ ○ ○ •	10× Ø12	**8**
	Connecteurs	●		**48**

Rangée 3 / 4

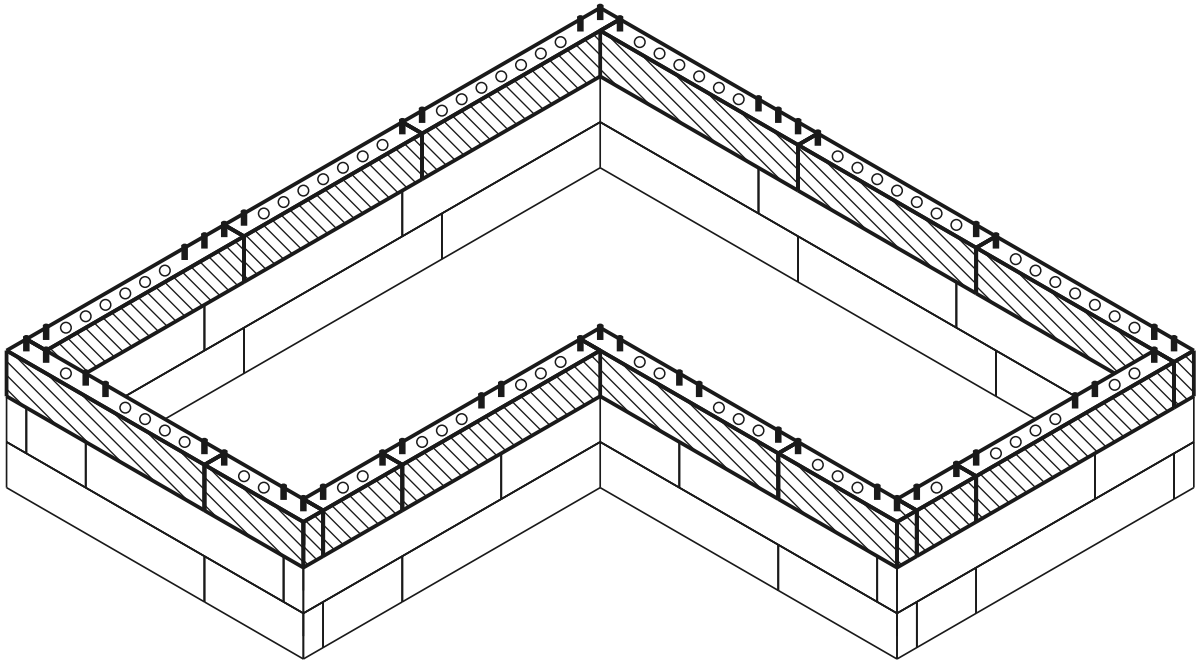

rangée actuelle déjà posé goujon trou

VUE DE DESSUS - QUELLE PIÈCE OÙ

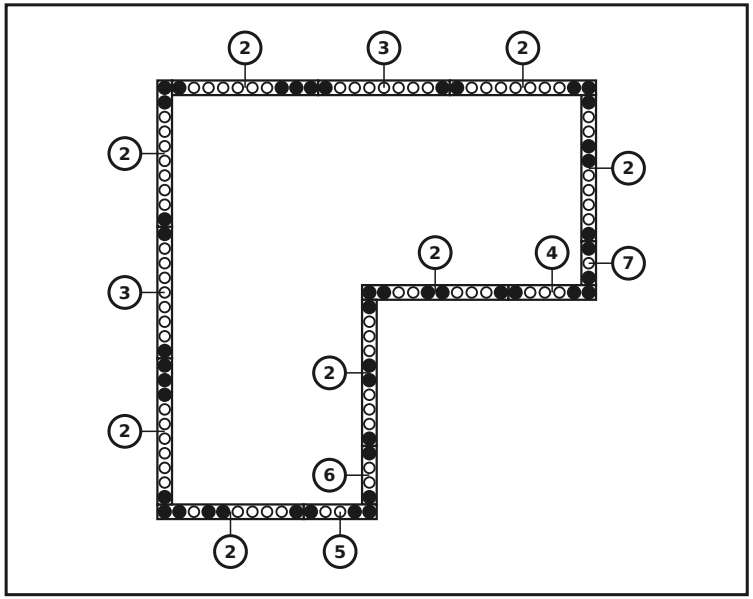

PIÈCES DE CETTE RANGÉE

n°	dim. (mm)	croquis	trous	qté
7	60 x 120 x 180	• ○ •	3× Ø12	**1**
6	60 x 120 x 240	• ○ ○ •	4× Ø12	**1**
5	60 x 120 x 300	• ○ ○ ○ •	5× Ø12	**1**
4	60 x 120 x 360	• ○ ○ ○ ○ •	6× Ø12	**1**
3	60 x 120 x 540	• ○ ○ ○ ○ ○ ○ ○ •	9× Ø12	**2**
2	60 x 120 x 600	• ○ ○ ○ ○ ○ ○ ○ ○ •	10× Ø12	**8**
	Connecteurs	●		**46**

Rangée 4 / 4 (couvercle supérieur)

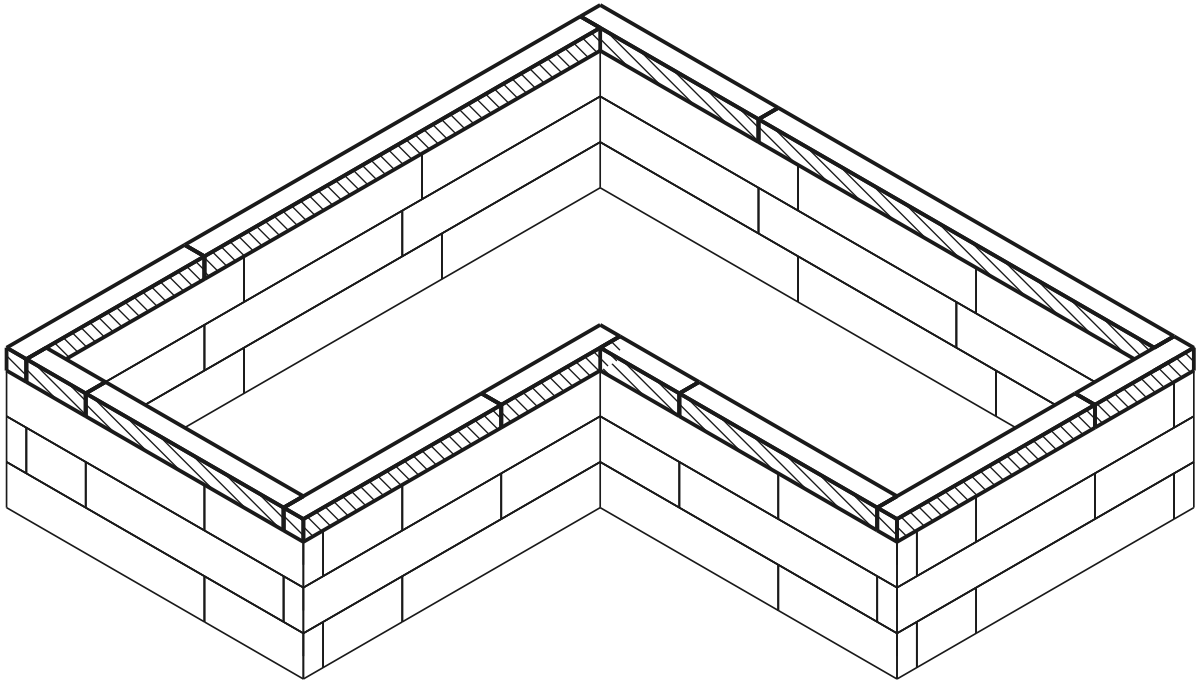

rangée actuelle déjà posé goujon trou

VUE DE DESSUS - QUELLE PIÈCE OÙ

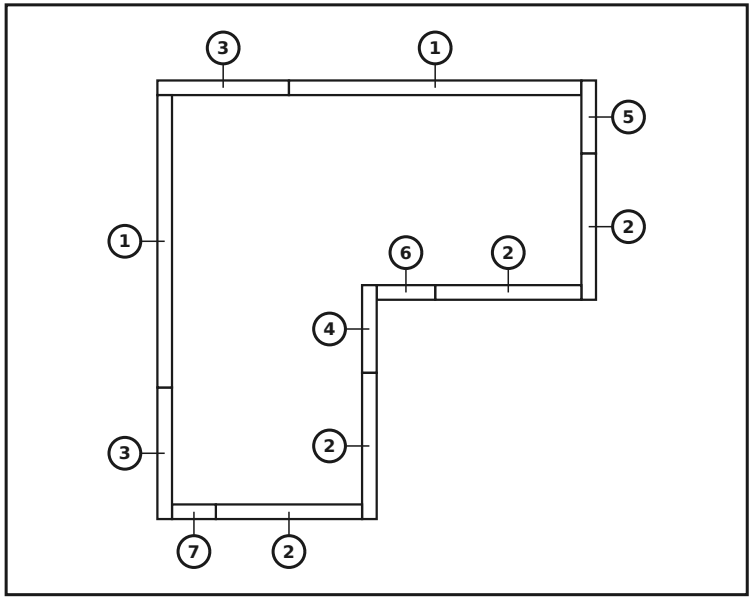

PIÈCES DE CETTE RANGÉE

n°	dim. (mm)	croquis	trous	qté
7	60 x 60 x 180		3× Ø12	**1**
6	60 x 60 x 240		4× Ø12	**1**
5	60 x 60 x 300		5× Ø12	**1**
4	60 x 60 x 360		6× Ø12	**1**
3	60 x 60 x 540		9× Ø12	**2**
2	60 x 60 x 600		10× Ø12	**4**
1	60 x 60 x 1200		20× Ø12	**2**
	Connecteurs	●		**0**

Modèle terminé

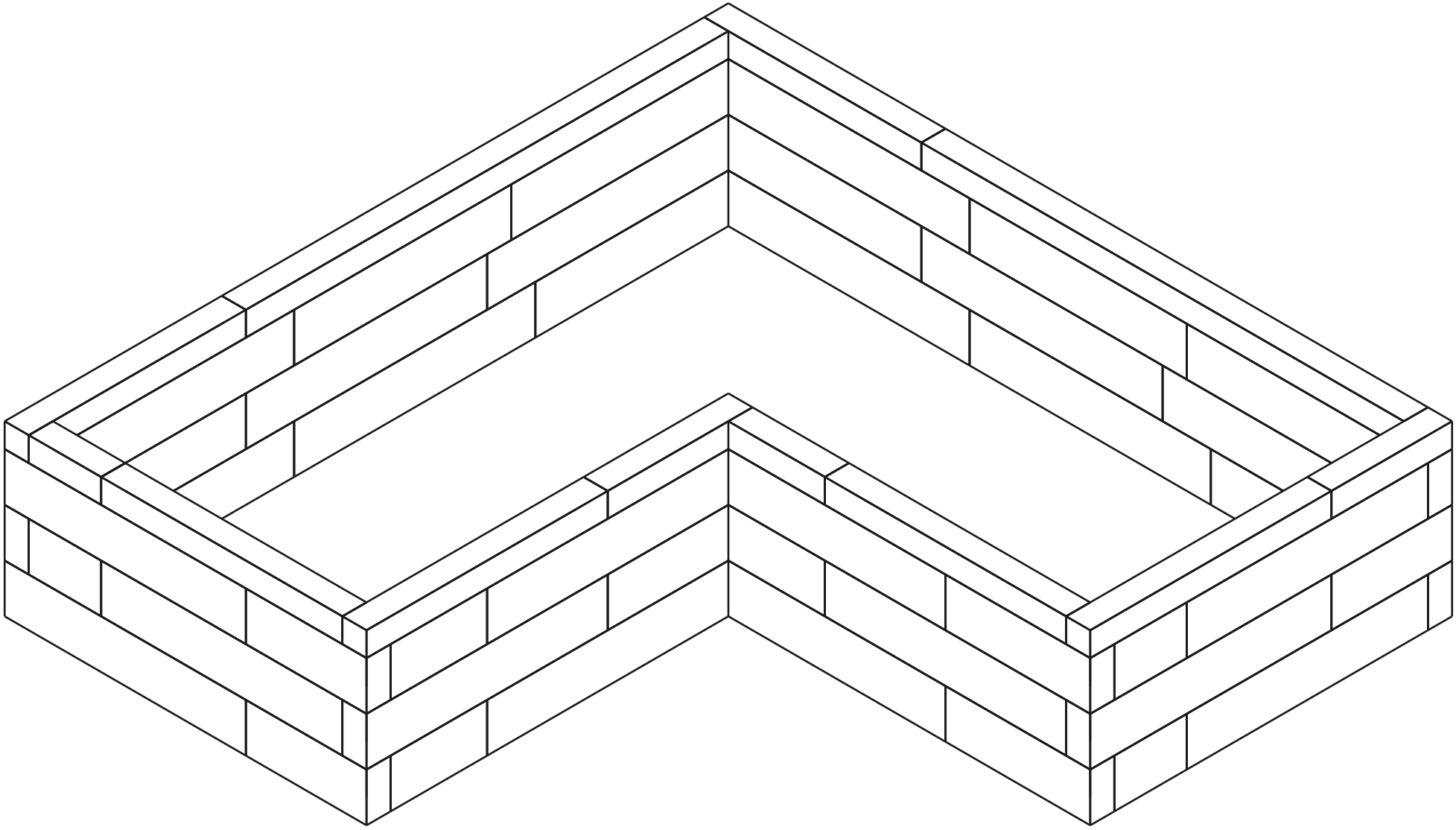

Liste de matériel (BOM)

Pièce	Rôle	Qté
60×120×600 mm (BOTTOM)	bas	8
60×120×540 mm (BOTTOM)	bas	2
60×120×360 mm (BOTTOM)	bas	1
60×120×300 mm (BOTTOM)	bas	1
60×120×240 mm (BOTTOM)	bas	1
60×120×180 mm (BOTTOM)	bas	1
60×120×600 mm	milieu	16
60×120×540 mm	milieu	4
60×120×360 mm	milieu	2
60×120×300 mm	milieu	2
60×120×240 mm	milieu	2
60×120×180 mm	milieu	2
60×60×1200 mm (TOP)	haut	2
60×60×600 mm (TOP)	haut	4
60×60×540 mm (TOP)	haut	2
60×60×360 mm (TOP)	haut	1
60×60×300 mm (TOP)	haut	1
60×60×240 mm (TOP)	haut	1
60×60×180 mm (TOP)	haut	1
Connector (12×70 mm pin)	-	144

Total : 54 pièces