Montageanleitung

Vyvýšený záhon L-tvar Premium – M - GridGarden

TEILELISTE

Nr.	Maß (mm)	Zeichnung	Löcher	Stk
7	60 x 120 x 180		3× Ø12	**3**
7	60 x 60 x 180		3× Ø12	**1**
6	60 x 120 x 240		4× Ø12	**3**
6	60 x 60 x 240		4× Ø12	**1**
5	60 x 120 x 300		5× Ø12	**3**
5	60 x 60 x 300		5× Ø12	**1**
4	60 x 120 x 360		6× Ø12	**3**
4	60 x 60 x 360		6× Ø12	**1**
3	60 x 120 x 540		9× Ø12	**6**
3	60 x 60 x 540		9× Ø12	**2**
2	60 x 120 x 600		10× Ø12	**24**
2	60 x 60 x 600		10× Ø12	**4**
1	60 x 60 x 1200		20× Ø12	**2**
	Verbinder	●		**144**

Insgesamt 54 Teile + 144 Dübel.

Nummerierung der Teile nach Länge (längstes = 1).

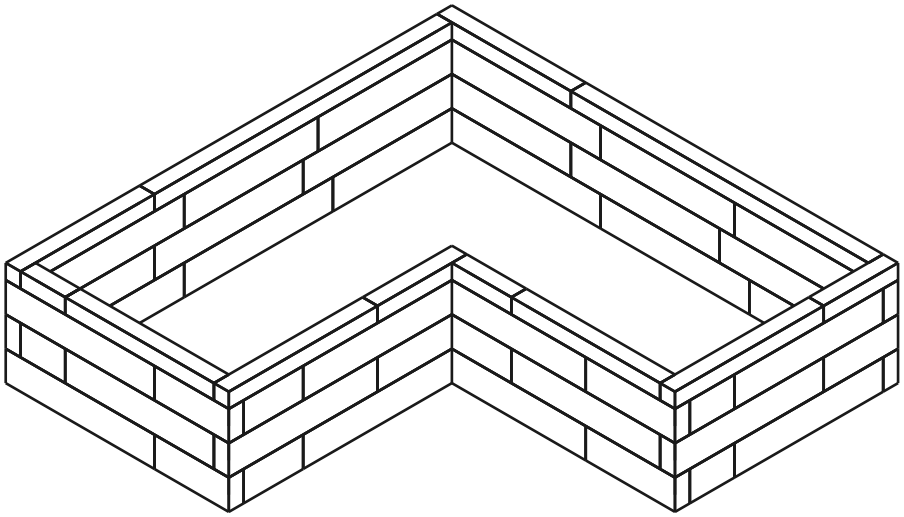

54	**4**	**144**
TEILE	SCHICHTEN	DÜBEL

Schicht 1 / 4

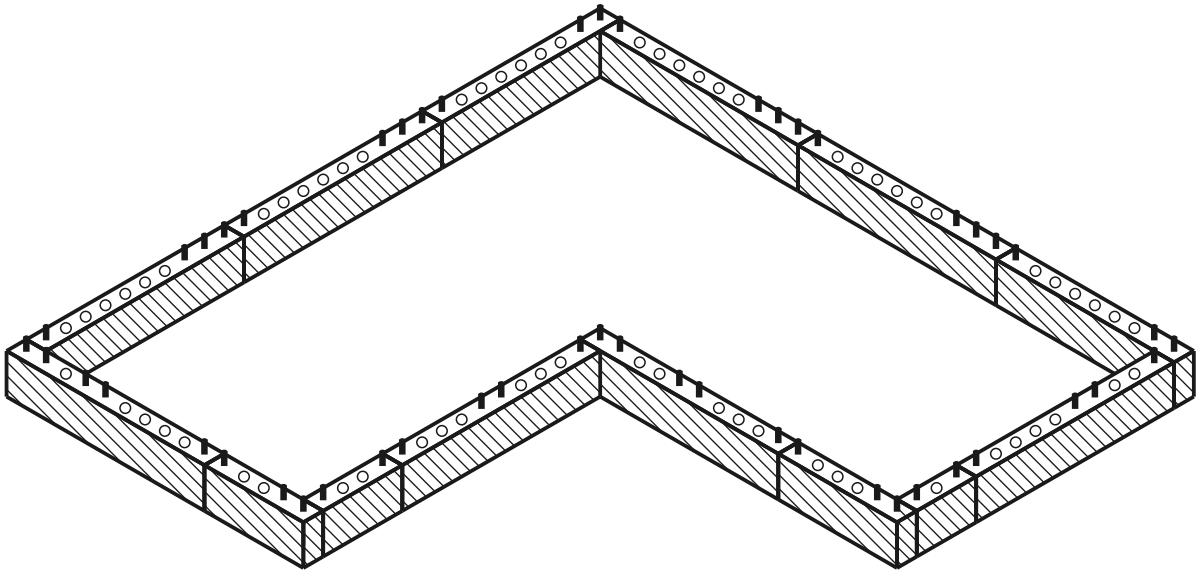

aktuelle Schicht gebaut Dübel Loch

DRAUFSICHT - WELCHES TEIL WOHIN

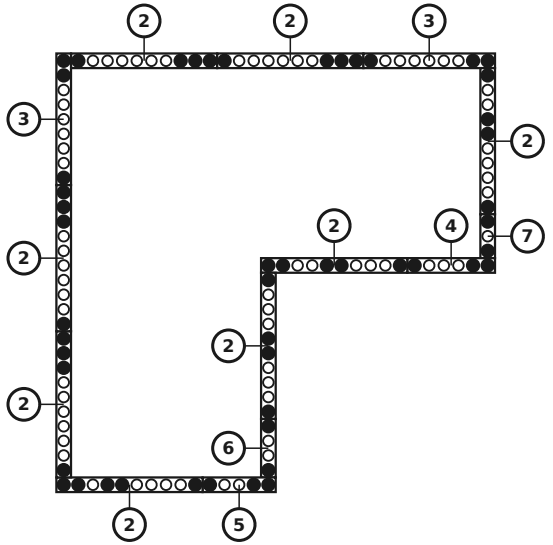

TEILE IN DIESER SCHICHT

Nr.	Maß (mm)	Zeichnung	Löcher	Stk
7	60 x 120 x 180	• ○ •	3× Ø12	1
6	60 x 120 x 240	• ○ ○ •	4× Ø12	1
5	60 x 120 x 300	• ○ ○ ○ •	5× Ø12	1
4	60 x 120 x 360	• ○ ○ ○ ○ •	6× Ø12	1
3	60 x 120 x 540	• ○ ○ ○ ○ ○ ○ ○ •	9× Ø12	2
2	60 x 120 x 600	• ○ ○ ○ ○ ○ ○ ○ ○ •	10× Ø12	8
	Verbinder	●		50

Schicht 2 / 4

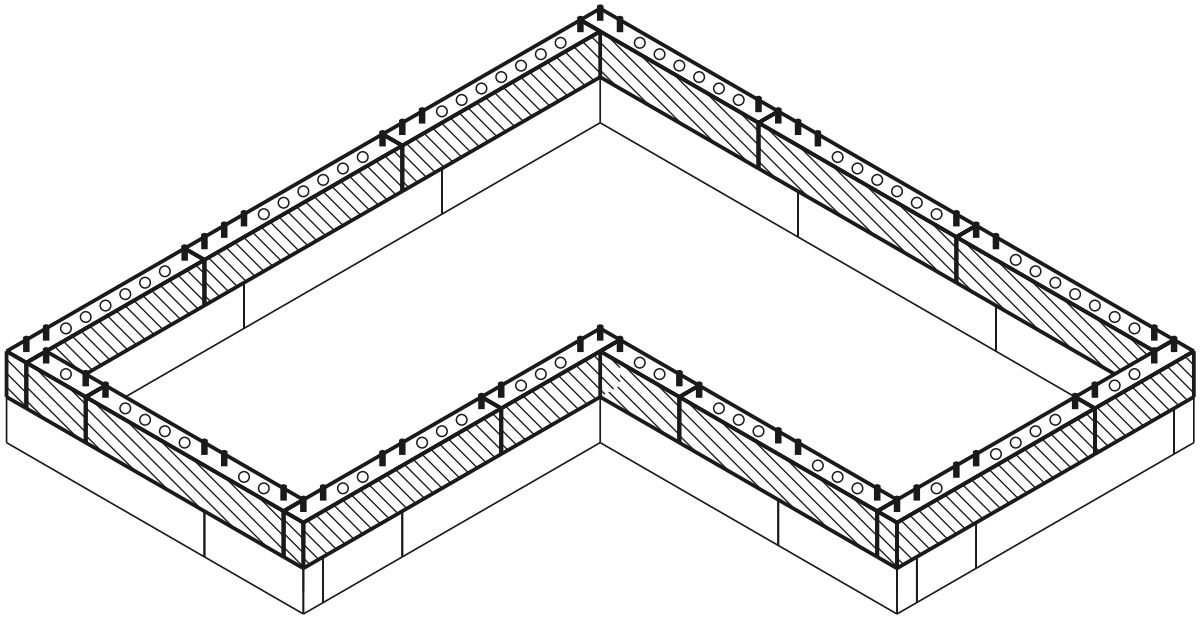

aktuelle Schicht gebaut Dübel Loch

DRAUFSICHT - WELCHES TEIL WOHIN

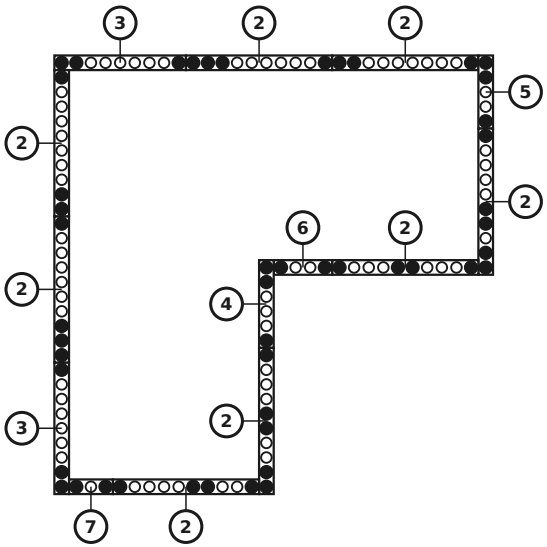

TEILE IN DIESER SCHICHT

Nr.	Maß (mm)	Zeichnung	Löcher	Stk
7	60 x 120 x 180	• ○ •	3× Ø12	**1**
6	60 x 120 x 240	• ○ ○ •	4× Ø12	**1**
5	60 x 120 x 300	• ○ ○ ○ •	5× Ø12	**1**
4	60 x 120 x 360	• ○ ○ ○ ○ •	6× Ø12	**1**
3	60 x 120 x 540	• ○ ○ ○ ○ ○ ○ ○ •	9× Ø12	**2**
2	60 x 120 x 600	• ○ ○ ○ ○ ○ ○ ○ ○ •	10× Ø12	**8**
	Verbinder	●		**48**

Schicht 3 / 4

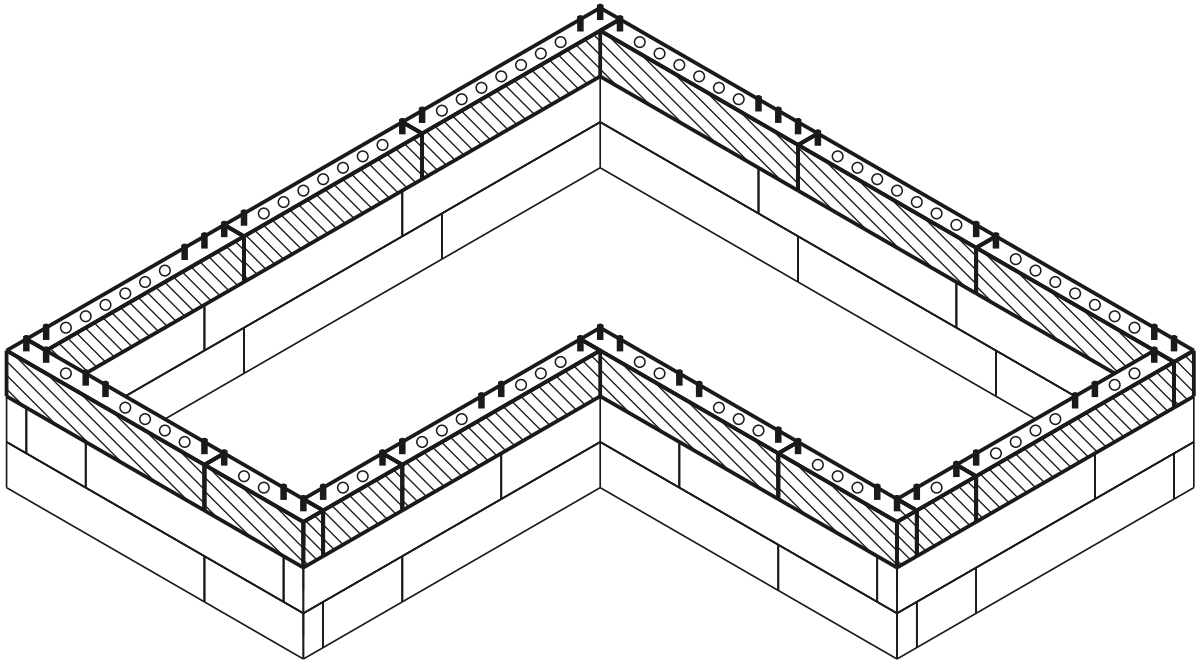

aktuelle Schicht gebaut Dübel Loch

DRAUFSICHT - WELCHES TEIL WOHIN

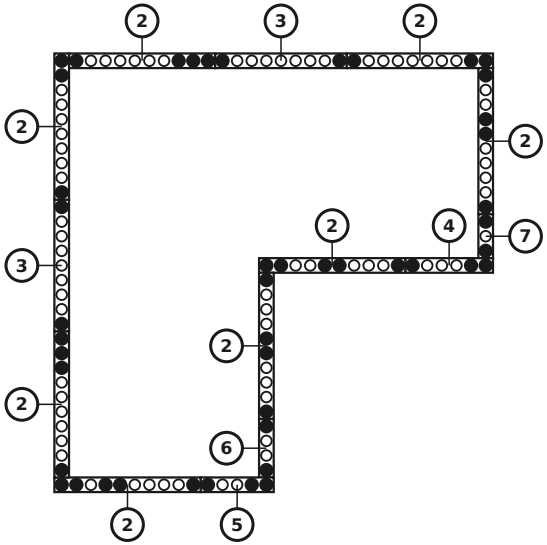

TEILE IN DIESER SCHICHT

Nr.	Maß (mm)	Zeichnung	Löcher	Stk
7	60 x 120 x 180	• ○ •	3× Ø12	**1**
6	60 x 120 x 240	• ○ ○ •	4× Ø12	**1**
5	60 x 120 x 300	• ○ ○ ○ •	5× Ø12	**1**
4	60 x 120 x 360	• ○ ○ ○ ○ •	6× Ø12	**1**
3	60 x 120 x 540	• ○ ○ ○ ○ ○ ○ ○ •	9× Ø12	**2**
2	60 x 120 x 600	• ○ ○ ○ ○ ○ ○ ○ ○ •	10× Ø12	**8**
	Verbinder	●		**46**

Schicht 4 / 4 (obere Abdeckung)

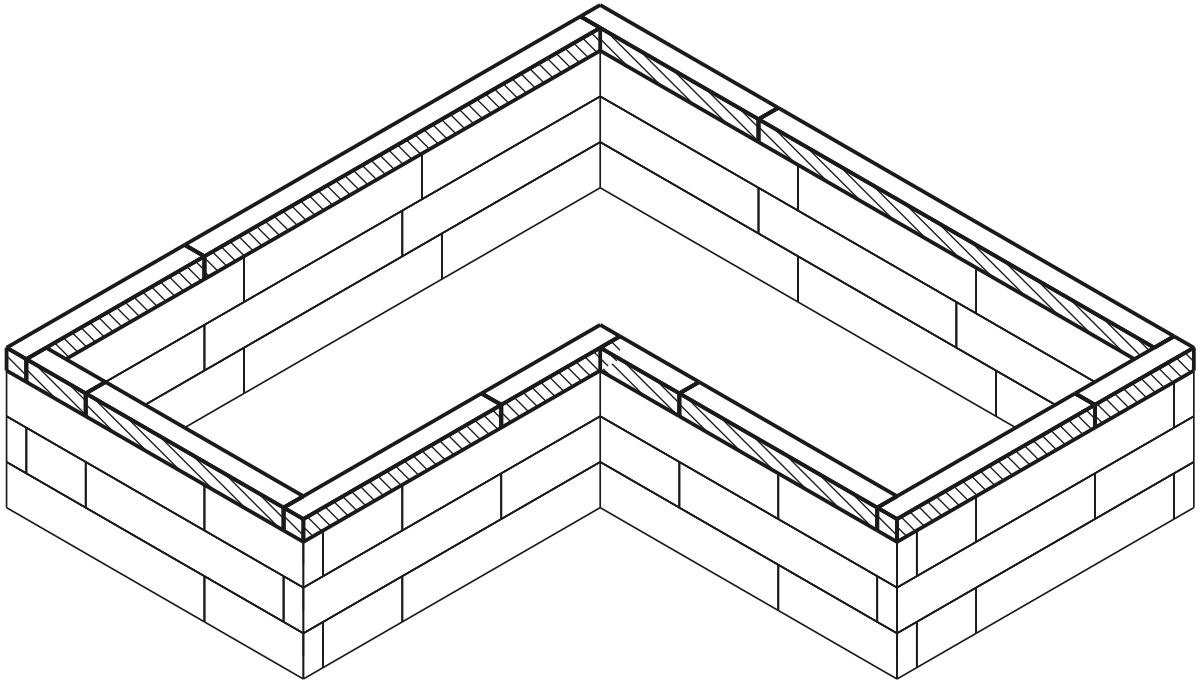

aktuelle Schicht gebaut Dübel Loch

DRAUFSICHT - WELCHES TEIL WOHIN

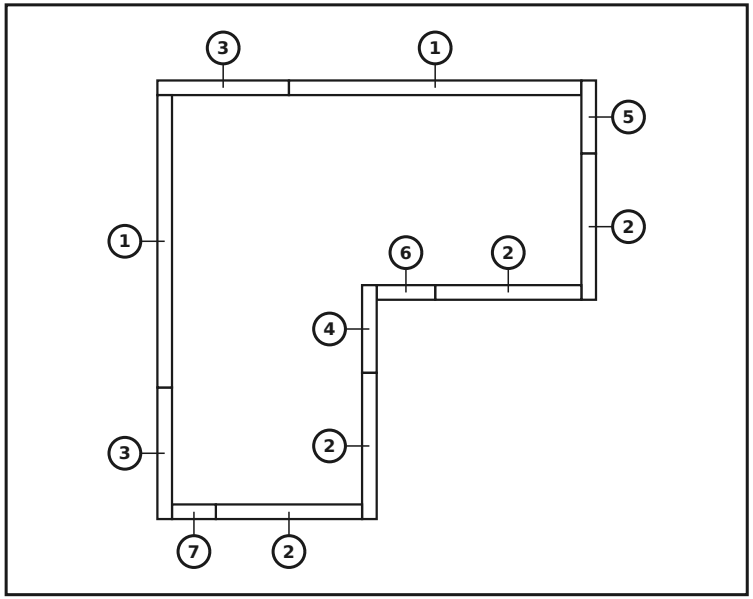

TEILE IN DIESER SCHICHT

Nr.	Maß (mm)	Zeichnung	Löcher	Stk
7	60 x 60 x 180		3× Ø12	1
6	60 x 60 x 240		4× Ø12	1
5	60 x 60 x 300		5× Ø12	1
4	60 x 60 x 360		6× Ø12	1
3	60 x 60 x 540		9× Ø12	2
2	60 x 60 x 600		10× Ø12	4
1	60 x 60 x 1200		20× Ø12	2
	Verbinder	●		0

Fertiges Modell

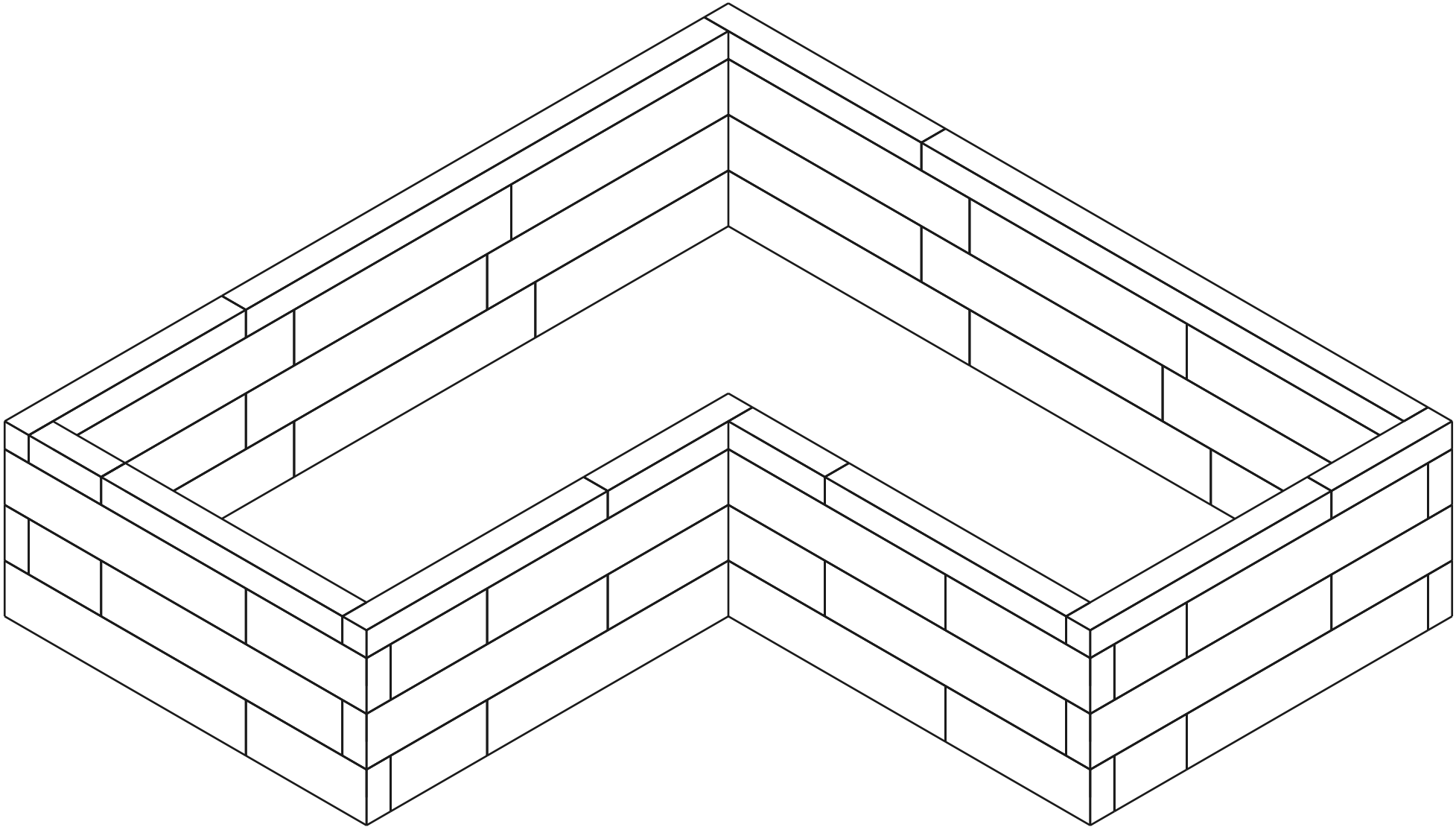

Materialliste (BOM)

Teil	Rolle	Stk
60×120×600 mm (BOTTOM)	unten	8
60×120×540 mm (BOTTOM)	unten	2
60×120×360 mm (BOTTOM)	unten	1
60×120×300 mm (BOTTOM)	unten	1
60×120×240 mm (BOTTOM)	unten	1
60×120×180 mm (BOTTOM)	unten	1
60×120×600 mm	Mitte	16
60×120×540 mm	Mitte	4
60×120×360 mm	Mitte	2
60×120×300 mm	Mitte	2
60×120×240 mm	Mitte	2
60×120×180 mm	Mitte	2
60×60×1200 mm (TOP)	oben	2
60×60×600 mm (TOP)	oben	4
60×60×540 mm (TOP)	oben	2
60×60×360 mm (TOP)	oben	1
60×60×300 mm (TOP)	oben	1
60×60×240 mm (TOP)	oben	1
60×60×180 mm (TOP)	oben	1
Connector (12×70 mm pin)	-	144

Gesamt: 54 Teile