Montážní návod

Vyvýšený záhon L-tvar Premium – M - GridGarden

SOUPIS DÍLŮ

č.	rozměr (mm)	nákres	díry	ks
⑦	60 x 120 x 180	• ○ •	3× Ø12	**3**
⑦	60 x 60 x 180	• ○ •	3× Ø12	**1**
⑥	60 x 120 x 240	• ○ ○ •	4× Ø12	**3**
⑥	60 x 60 x 240	• ○ ○ •	4× Ø12	**1**
⑤	60 x 120 x 300	• ○ ○ ○ •	5× Ø12	**3**
⑤	60 x 60 x 300	• ○ ○ ○ •	5× Ø12	**1**
④	60 x 120 x 360	• ○ ○ ○ ○ •	6× Ø12	**3**
④	60 x 60 x 360	• ○ ○ ○ ○ •	6× Ø12	**1**
③	60 x 120 x 540	• ○ ○ ○ ○ ○ ○ ○ •	9× Ø12	**6**
③	60 x 60 x 540	• ○ ○ ○ ○ ○ ○ ○ •	9× Ø12	**2**
②	60 x 120 x 600	• ○ ○ ○ ○ ○ ○ ○ ○ •	10× Ø12	**24**
②	60 x 60 x 600	• ○ ○ ○ ○ ○ ○ ○ ○ •	10× Ø12	**4**
①	60 x 60 x 1200	• ○ ○ ○ ○ ○ ○ ○ ○ ○ ○ ○ ○ ○ ○ ○ ○ ○ •	20× Ø12	**2**
	Konektory	●		**144**

Celkem 54 dílů + 144 kolíků.
Číslování dílů podle délky (nejdelší = 1).

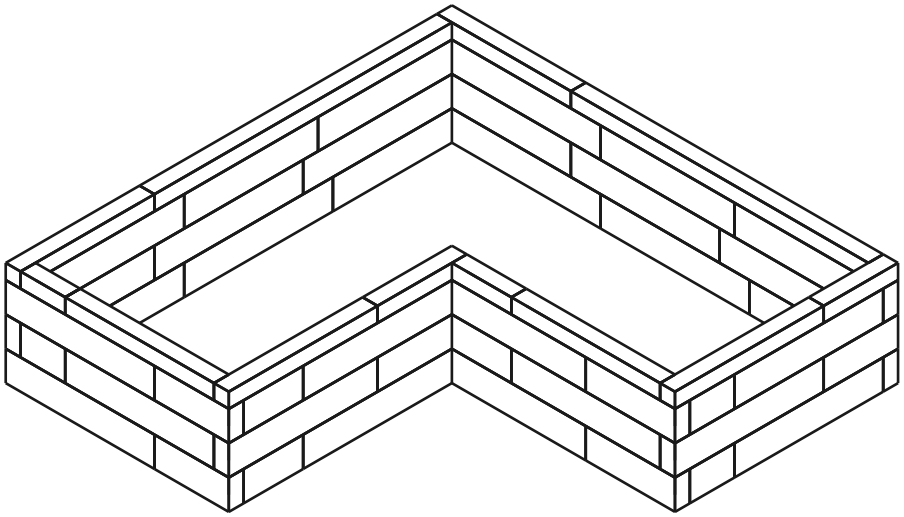

54	**4**	**144**
DÍLŮ	VRSTEV	KOLÍKY

Vrstva 1 / 4

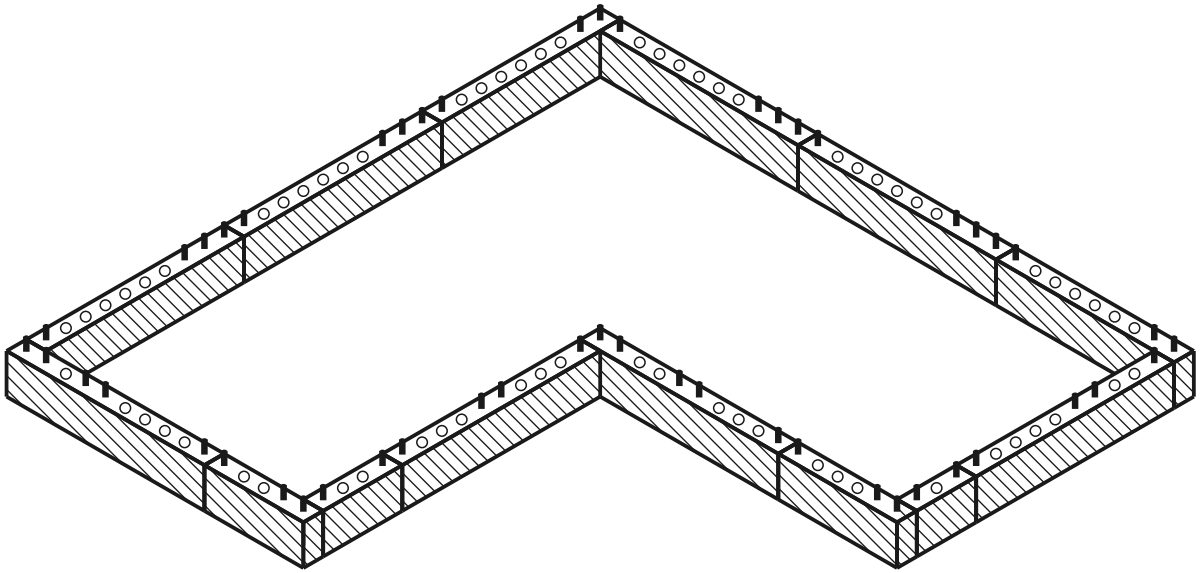

aktuální vrstva postaveno kolík díra

POHLED SHORA - KTERÝ DÍL KAM

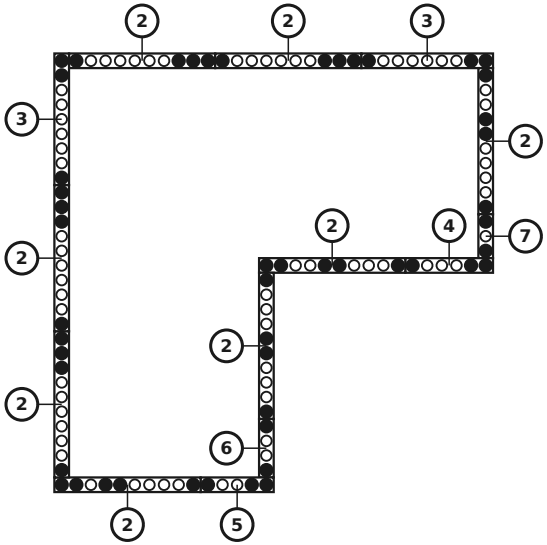

DÍLY V TÉTO VRSTVĚ

č.	rozměr (mm)	nákres	díry	ks
7	60 x 120 x 180		3× Ø12	1
6	60 x 120 x 240		4× Ø12	1
5	60 x 120 x 300		5× Ø12	1
4	60 x 120 x 360		6× Ø12	1
3	60 x 120 x 540		9× Ø12	2
2	60 x 120 x 600		10× Ø12	8
	Konektory			50

Vrstva 2 / 4

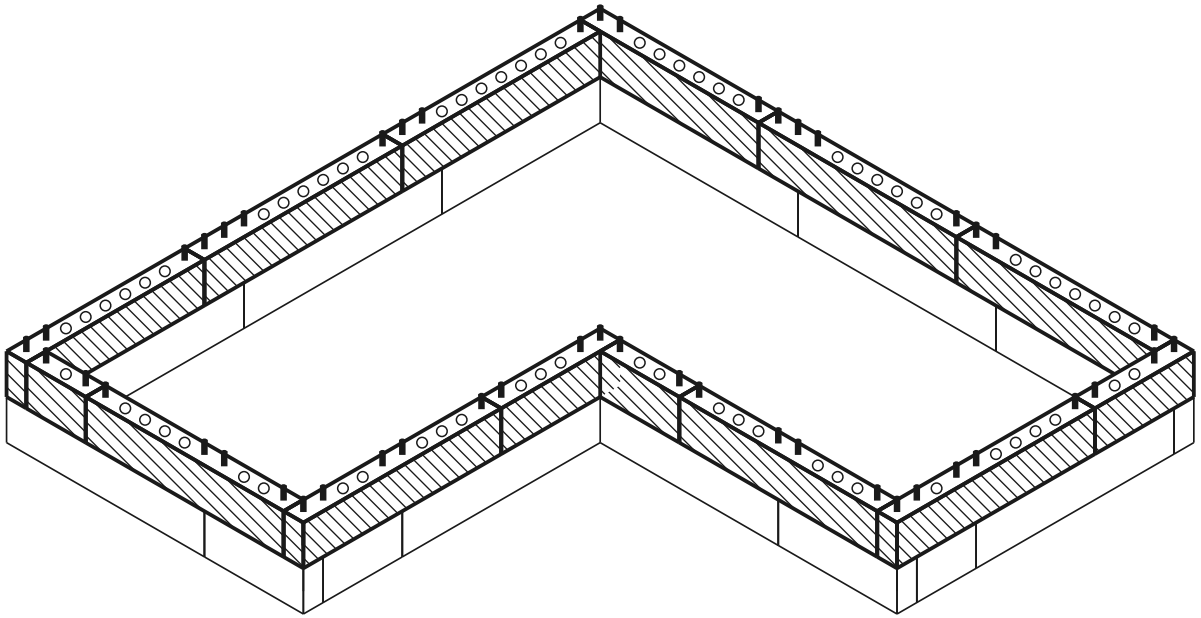

aktuální vrstva postaveno kolík díra

POHLED SHORA - KTERÝ DÍL KAM

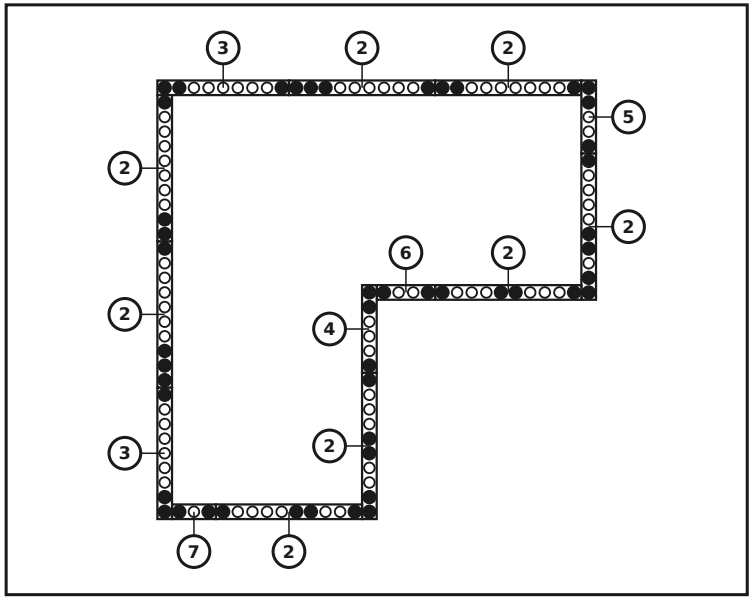

DÍLY V TÉTO VRSTVĚ

č.	rozměr (mm)	nákres	díry	ks
7	60 x 120 x 180	• ○ •	3× Ø12	**1**
6	60 x 120 x 240	• ○ ○ •	4× Ø12	**1**
5	60 x 120 x 300	• ○ ○ ○ •	5× Ø12	**1**
4	60 x 120 x 360	• ○ ○ ○ ○ •	6× Ø12	**1**
3	60 x 120 x 540	• ○ ○ ○ ○ ○ ○ ○ •	9× Ø12	**2**
2	60 x 120 x 600	• ○ ○ ○ ○ ○ ○ ○ ○ •	10× Ø12	**8**
	Konektory	●		**48**

Vrstva 3 / 4

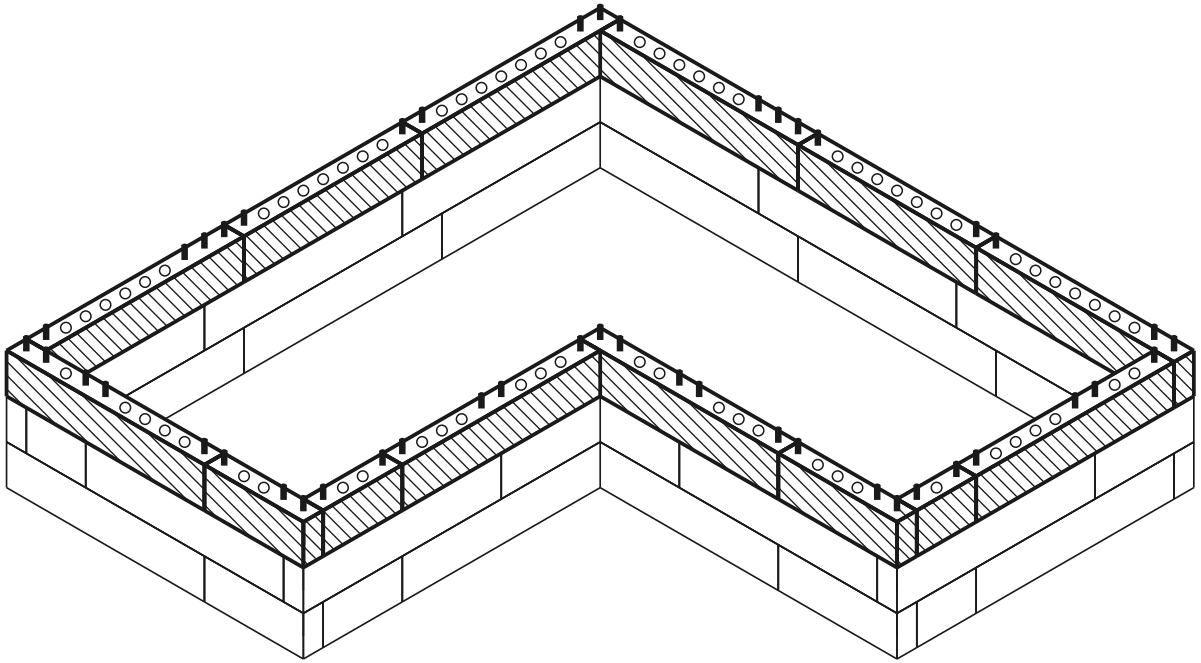

aktuální vrstva postaveno kolík díra

POHLED SHORA - KTERÝ DÍL KAM

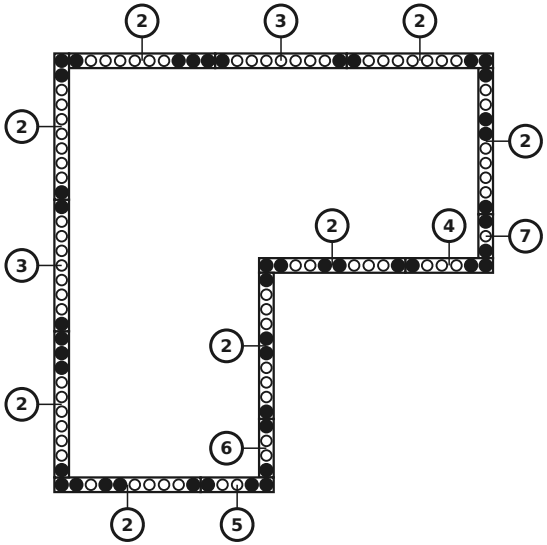

DÍLY V TÉTO VRSTVĚ

č.	rozměr (mm)	nákres	díry	ks
7	60 x 120 x 180	• ○ •	3× Ø12	**1**
6	60 x 120 x 240	• ○ ○ •	4× Ø12	**1**
5	60 x 120 x 300	• ○ ○ ○ •	5× Ø12	**1**
4	60 x 120 x 360	• ○ ○ ○ ○ •	6× Ø12	**1**
3	60 x 120 x 540	• ○ ○ ○ ○ ○ ○ ○ •	9× Ø12	**2**
2	60 x 120 x 600	• ○ ○ ○ ○ ○ ○ ○ ○ •	10× Ø12	**8**
	Konektory	●		**46**

Vrstva 4 / 4 (vrchní kryt)

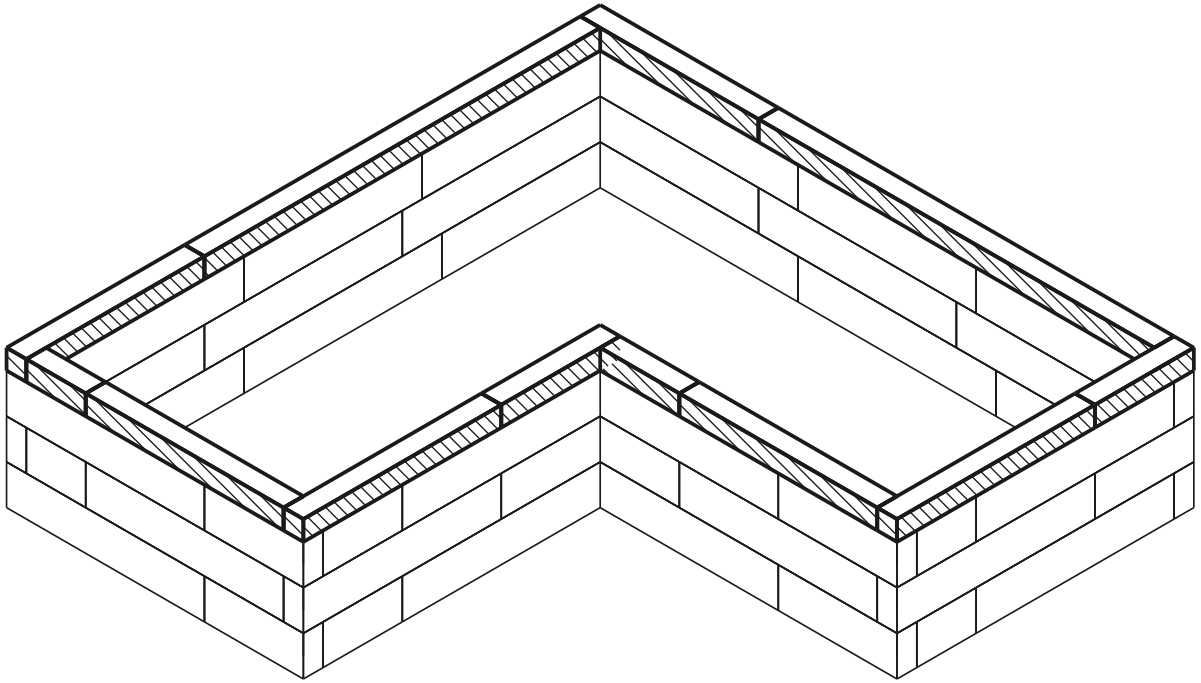

aktuální vrstva postaveno kolík díra

POHLED SHORA - KTERÝ DÍL KAM

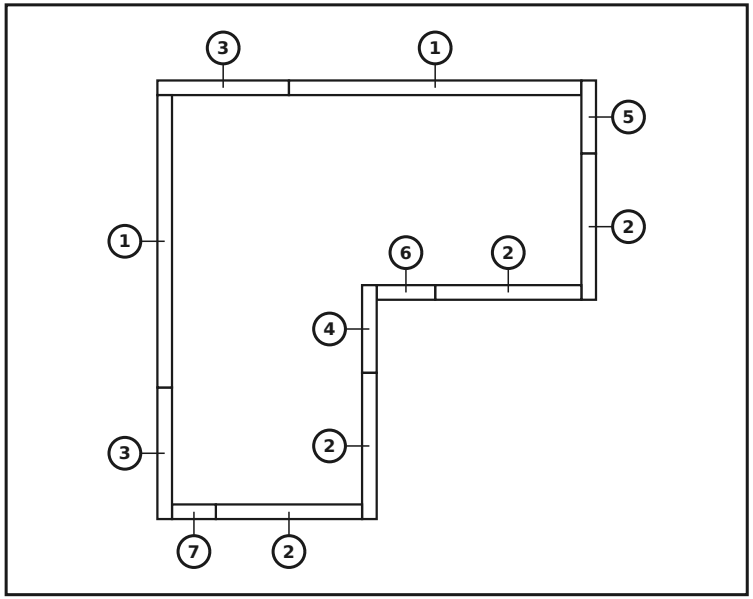

DÍLY V TÉTO VRSTVĚ

č.	rozměr (mm)	nákres	díry	ks
7	60 x 60 x 180		3× Ø12	1
6	60 x 60 x 240		4× Ø12	1
5	60 x 60 x 300		5× Ø12	1
4	60 x 60 x 360		6× Ø12	1
3	60 x 60 x 540		9× Ø12	2
2	60 x 60 x 600		10× Ø12	4
1	60 x 60 x 1200		20× Ø12	2
	Konektory	●		0

Hotový model

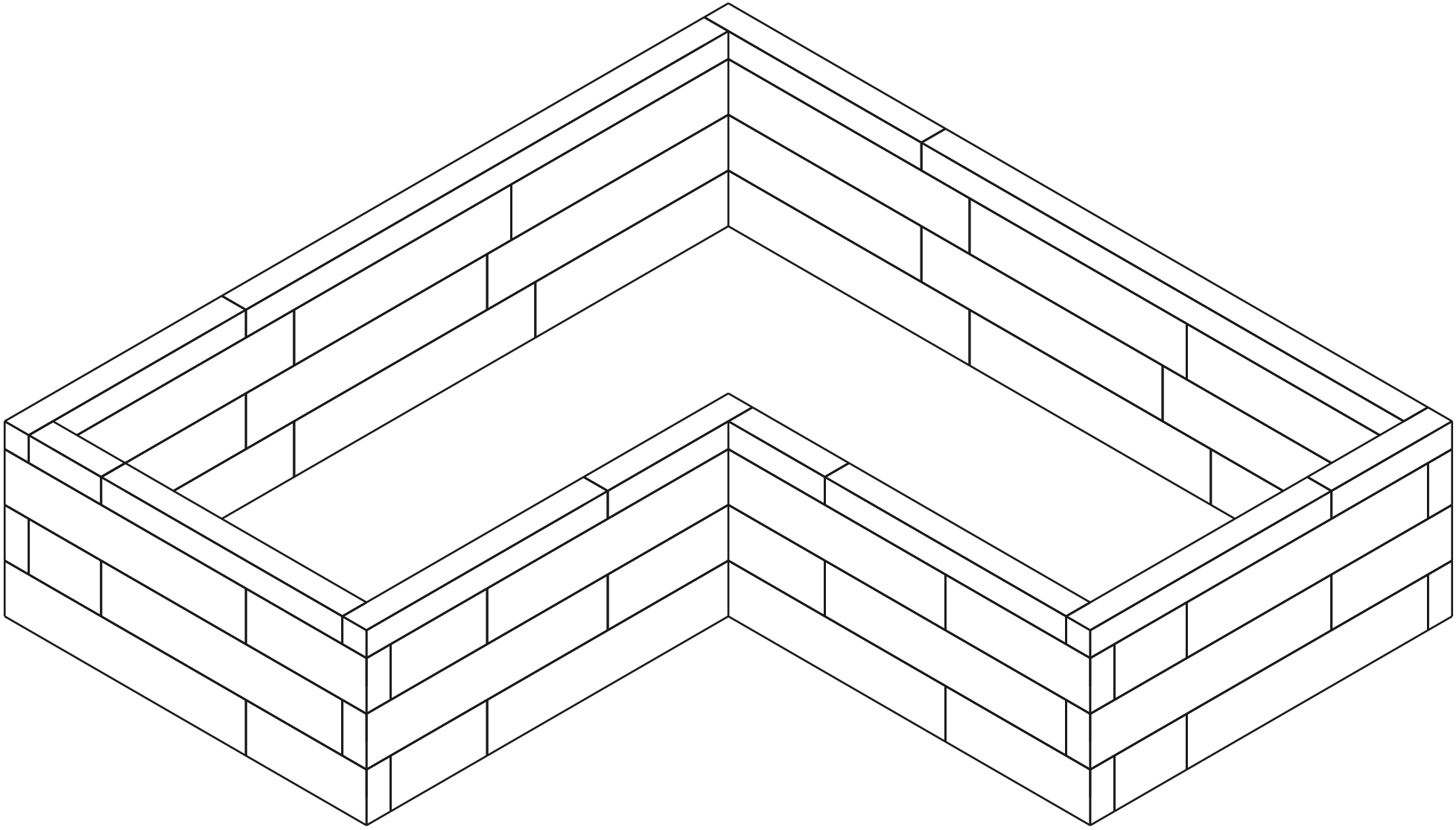

Rozpis materiálu (BOM)

Dílec	Role	Ks
60×120×600 mm (BOTTOM)	spodek	8
60×120×540 mm (BOTTOM)	spodek	2
60×120×360 mm (BOTTOM)	spodek	1
60×120×300 mm (BOTTOM)	spodek	1
60×120×240 mm (BOTTOM)	spodek	1
60×120×180 mm (BOTTOM)	spodek	1
60×120×600 mm	střed	16
60×120×540 mm	střed	4
60×120×360 mm	střed	2
60×120×300 mm	střed	2
60×120×240 mm	střed	2
60×120×180 mm	střed	2
60×60×1200 mm (TOP)	vrch	2
60×60×600 mm (TOP)	vrch	4
60×60×540 mm (TOP)	vrch	2
60×60×360 mm (TOP)	vrch	1
60×60×300 mm (TOP)	vrch	1
60×60×240 mm (TOP)	vrch	1
60×60×180 mm (TOP)	vrch	1
Connector (12×70 mm pin)	-	144

Celkem: 54 dílů