Összeszerelési útmutató

L-Shape Raised Garden Bed with Corner Bench — Larch - GridGarden

ALKATRÉSZLISTA

sz.	méret (mm)	rajz	lyukak	db
10	60 x 120 x 120		2× Ø12	**7**
9	60 x 120 x 180		3× Ø12	**2**
9	60 x 60 x 180		3× Ø12	**1**
8	60 x 120 x 240		4× Ø12	**6**
8	60 x 60 x 240		4× Ø12	**1**
7	60 x 120 x 300		5× Ø12	**15**
7	60 x 60 x 300		5× Ø12	**1**
6	60 x 120 x 360		6× Ø12	**7**
6	60 x 60 x 360		6× Ø12	**2**
5	60 x 120 x 420		7× Ø12	**1**
4	60 x 120 x 480		8× Ø12	**2**
4	60 x 60 x 480		8× Ø12	**1**
3	60 x 120 x 540		9× Ø12	**4**
2	60 x 120 x 600		10× Ø12	**39**
1	60 x 60 x 1200		20× Ø12	**4**
	60 x 120 x 1200		4× Ø12	**6**
	Csatlakozók	●		**268**

Összesen 99 alkatrész + 268 csap.

Az alkatrészek számozása hossz szerint (a leghosszabb = 1).

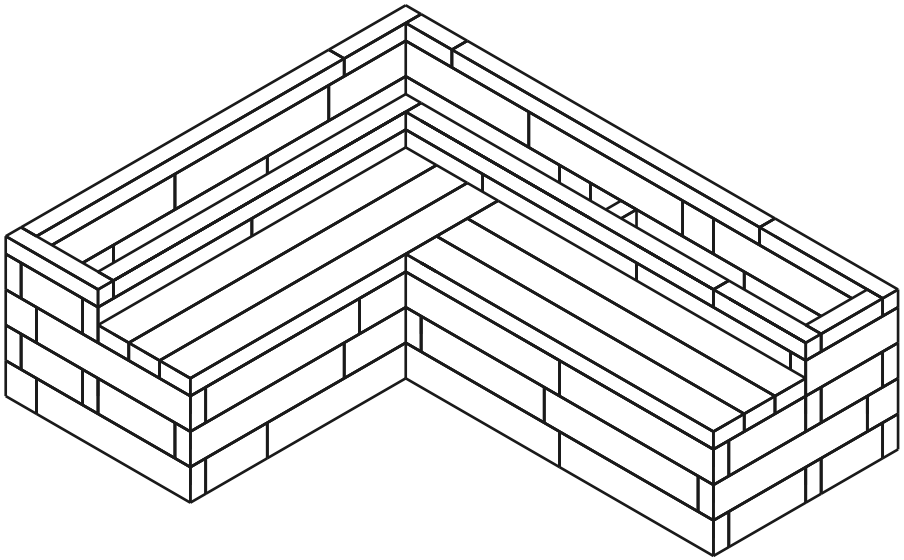

99	6	268
ALKATRÉSZ	RÉTEG	CSAPOK

1. / 6. réteg

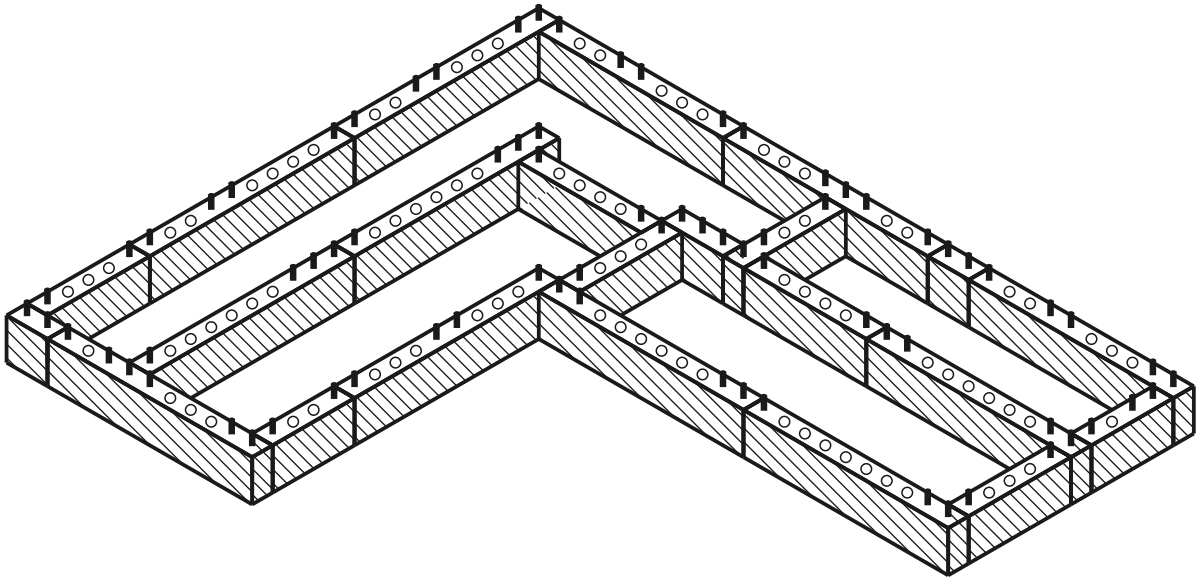

aktuális réteg kész csap lyuk

FELÜLNÉZET - MELYIK ALKATRÉSZ HOVÁ

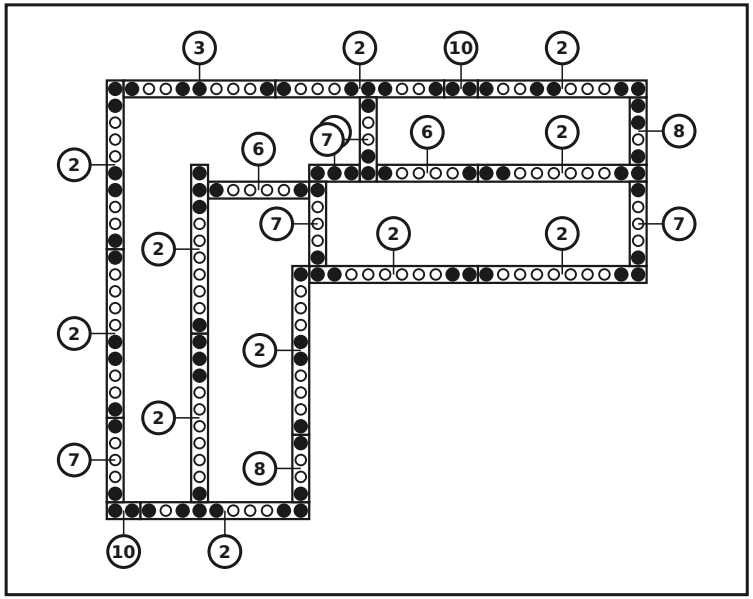

ALKATRÉSZEK EBBEN A RÉTEGBEN

sz.	méret (mm)	rajz	lyukak	db
10	60 x 120 x 120	• •	2× Ø12	**2**
9	60 x 120 x 180	• ○ •	3× Ø12	**1**
8	60 x 120 x 240	• ○ ○ •	4× Ø12	**2**
7	60 x 120 x 300	• ○ ○ ○ •	5× Ø12	**4**
6	60 x 120 x 360	• ○ ○ ○ ○ •	6× Ø12	**2**
3	60 x 120 x 540	• ○ ○ ○ ○ ○ ○ ○ •	9× Ø12	**1**
2	60 x 120 x 600	• ○ ○ ○ ○ ○ ○ ○ ○ •	10× Ø12	**11**
	Csatlakozók	●		**77**

2. / 6. réteg

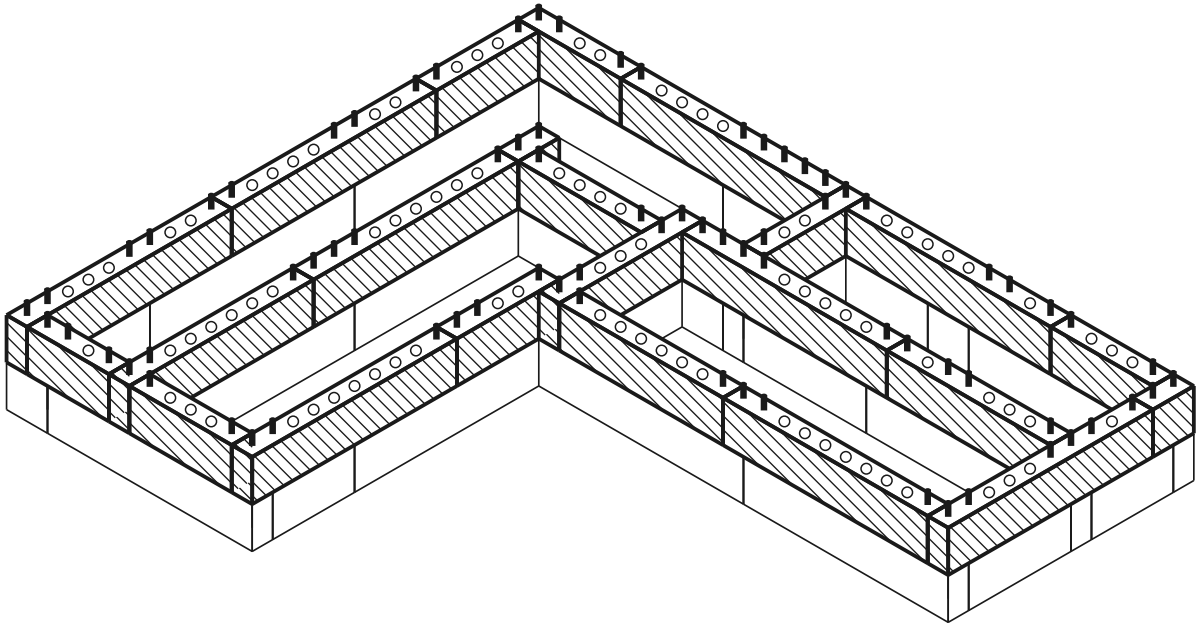

aktuális réteg kész csap lyuk

FELÜLNÉZET - MELYIK ALKATRÉSZ HOVÁ

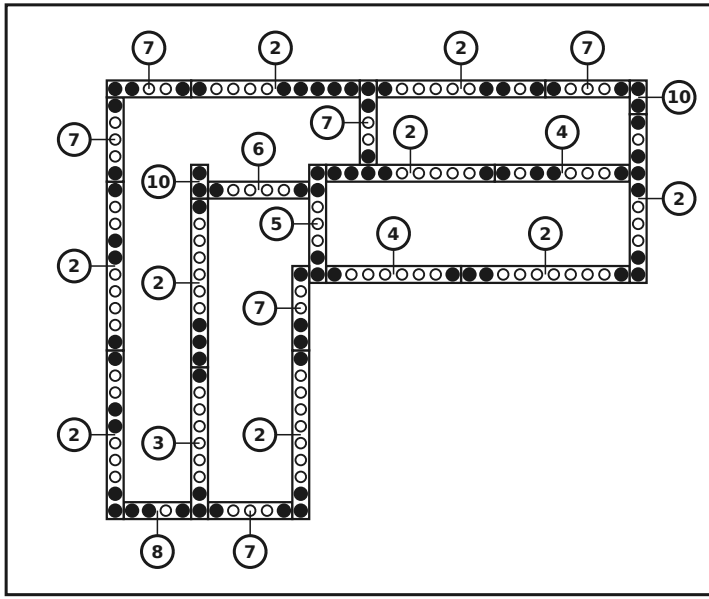

ALKATRÉSZEK EBBEN A RÉTEGBEN

sz.	méret (mm)	rajz	lyukak	db
10	60 x 120 x 120	• •	2× Ø12	2
8	60 x 120 x 240	• ○ ○ •	4× Ø12	1
7	60 x 120 x 300	• ○ ○ ○ •	5× Ø12	6
6	60 x 120 x 360	• ○ ○ ○ ○ •	6× Ø12	1
5	60 x 120 x 420	• ○ ○ ○ ○ ○ •	7× Ø12	1
4	60 x 120 x 480	• ○ ○ ○ ○ ○ ○ •	8× Ø12	2
3	60 x 120 x 540	• ○ ○ ○ ○ ○ ○ ○ •	9× Ø12	1
2	60 x 120 x 600	• ○ ○ ○ ○ ○ ○ ○ ○ •	10× Ø12	9
	Csatlakozók	●		77

3. / 6. réteg

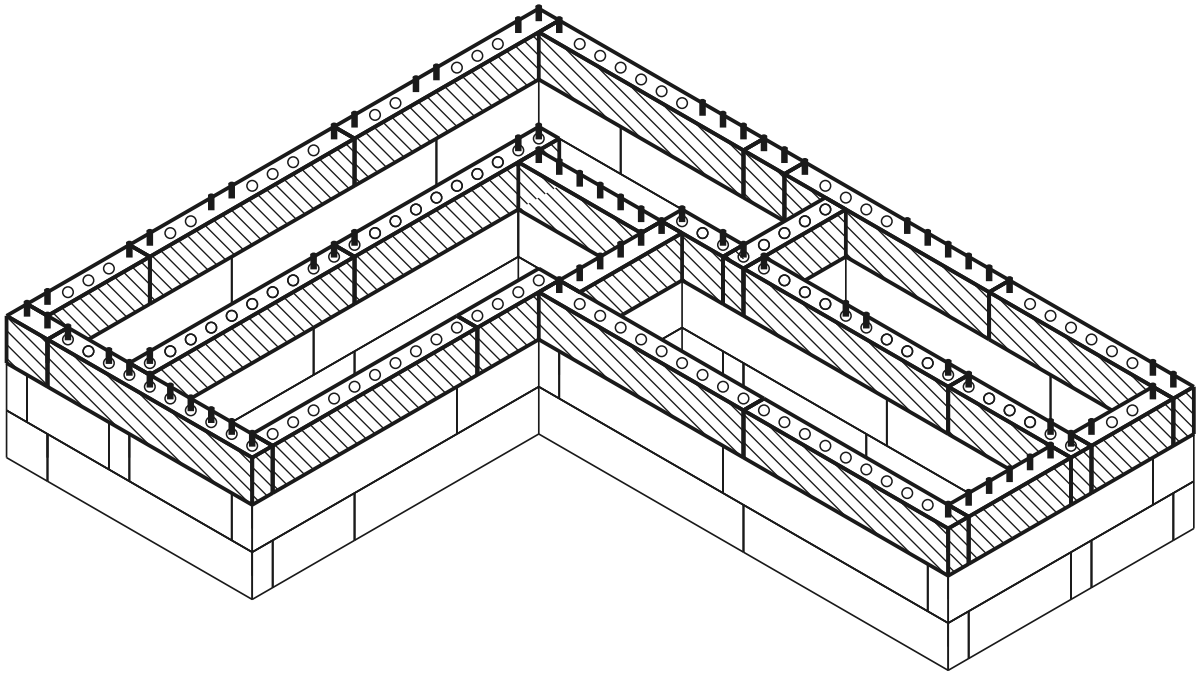

aktuális réteg kész csap lyuk

FELÜLNÉZET - MELYIK ALKATRÉSZ HOVÁ

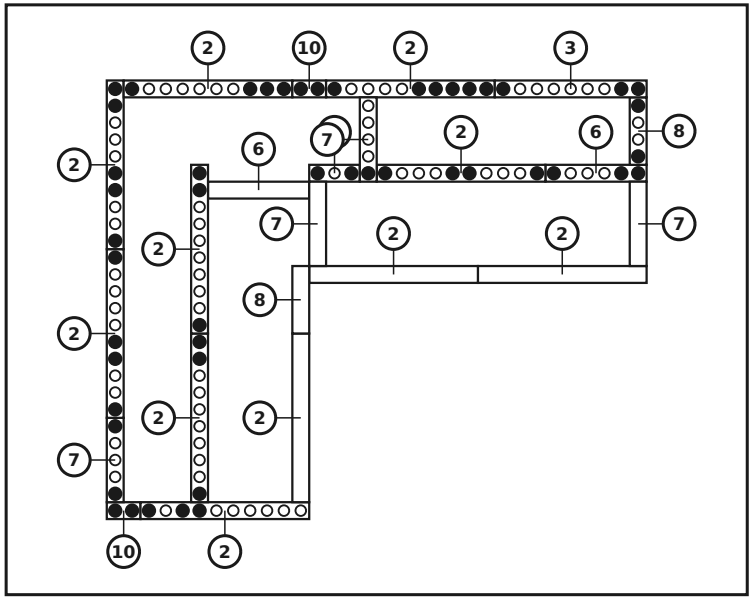

ALKATRÉSZEK EBBEN A RÉTEGBEN

sz.	méret (mm)	rajz	lyukak	db
10	60 x 120 x 120	• •	2× Ø12	**2**
9	60 x 120 x 180	• ○ •	3× Ø12	**1**
8	60 x 120 x 240	• ○ ○ •	4× Ø12	**2**
7	60 x 120 x 300	• ○ ○ ○ •	5× Ø12	**4**
6	60 x 120 x 360	• ○ ○ ○ ○ •	6× Ø12	**2**
3	60 x 120 x 540	• ○ ○ ○ ○ ○ ○ ○ •	9× Ø12	**1**
2	60 x 120 x 600	• ○ ○ ○ ○ ○ ○ ○ ○ •	10× Ø12	**11**
	Csatlakozók	●		**49**

4. / 6. réteg — Az ülőlap felszerelése

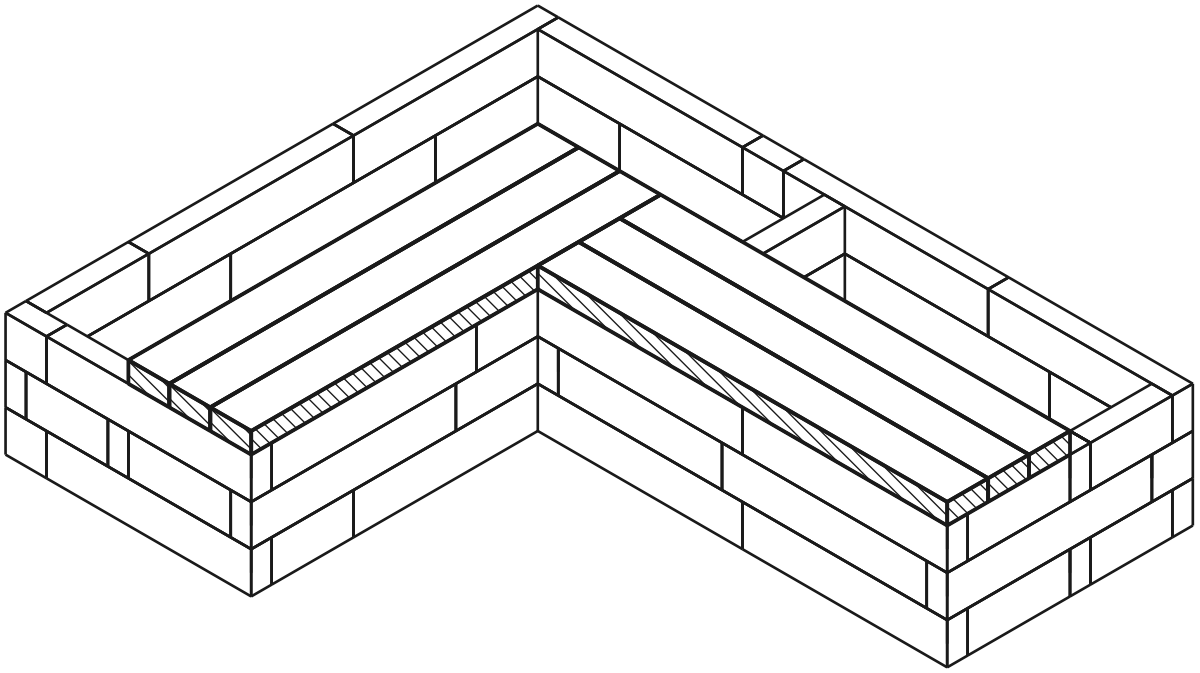

FELÜLNÉZET - MELYIK ALKATRÉSZ HOVÁ

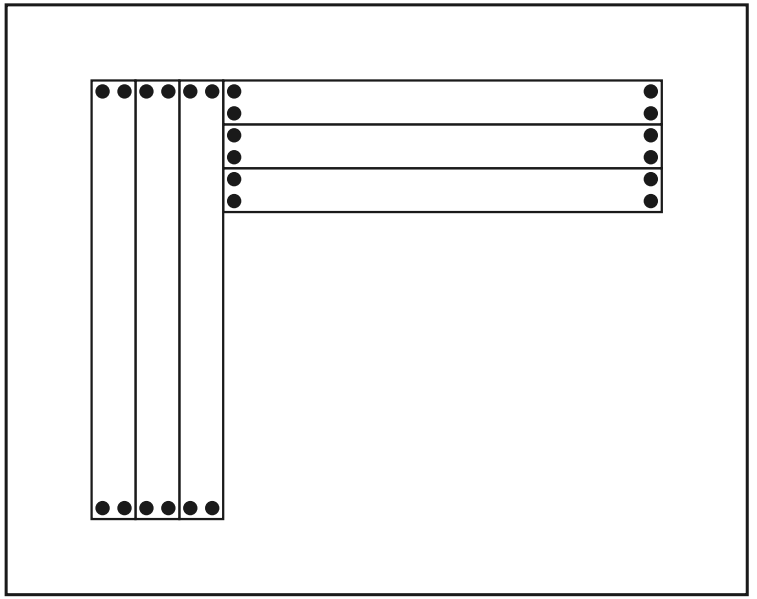

ALKATRÉSZEK EBBEN A RÉTEGBEN

méret (mm)	rajz	lyukak	db
60 x 120 x 1200		4× Ø12	**6**
Csatlakozók	●		**24**

aktuális réteg kész csap lyuk

Verje be a csatlakozókat a fal felső sorába, majd helyezze rájuk felülről az ülőlapot.

5. / 6. réteg

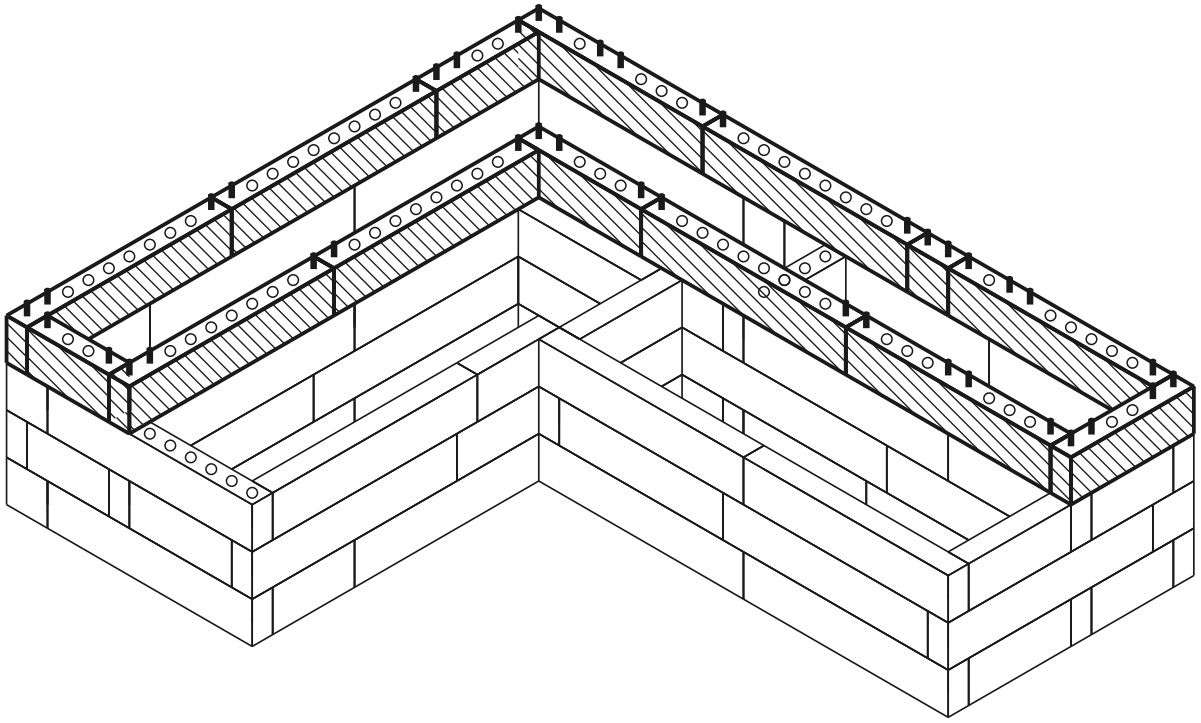

aktuális réteg kész csap lyuk

FELÜLNÉZET - MELYIK ALKATRÉSZ HOVÁ

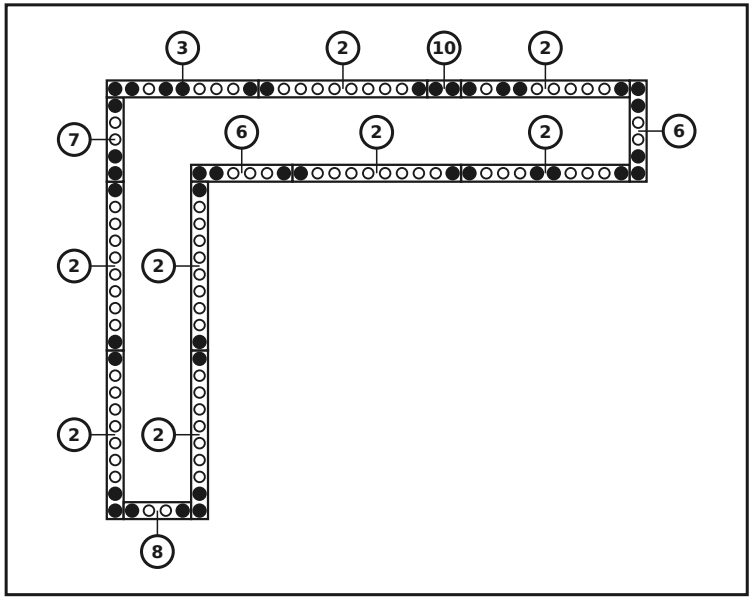

ALKATRÉSZEK EBBEN A RÉTEGBEN

sz.	méret (mm)	rajz	lyukak	db
10	60 x 120 x 120	• •	2× Ø12	1
8	60 x 120 x 240	• ○ ○ •	4× Ø12	1
7	60 x 120 x 300	• ○ ○ ○ •	5× Ø12	1
6	60 x 120 x 360	• ○ ○ ○ ○ •	6× Ø12	2
3	60 x 120 x 540	• ○ ○ ○ ○ ○ ○ ○ •	9× Ø12	1
2	60 x 120 x 600	• ○ ○ ○ ○ ○ ○ ○ ○ •	10× Ø12	8
	Csatlakozók	●		41

6. / 6. réteg (felső takaró)

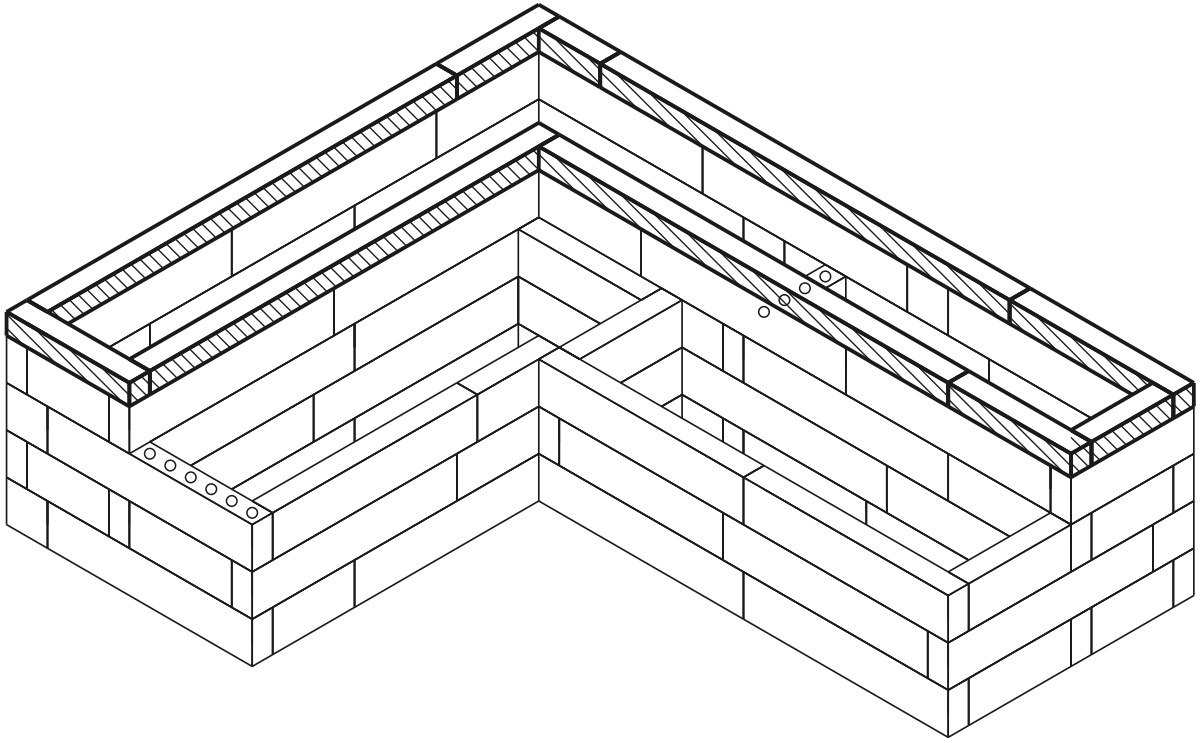

aktuális réteg kész csap lyuk

FELÜLNÉZET - MELYIK ALKATRÉSZ HOVÁ

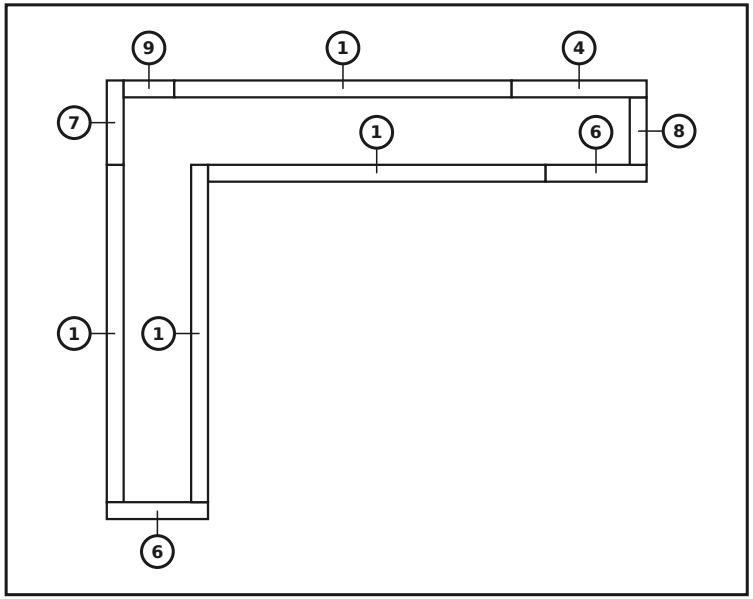

ALKATRÉSZEK EBBEN A RÉTEGBEN

sz.	méret (mm)	rajz	lyukak	db
9	60 x 60 x 180		3× Ø12	1
8	60 x 60 x 240		4× Ø12	1
7	60 x 60 x 300		5× Ø12	1
6	60 x 60 x 360		6× Ø12	2
4	60 x 60 x 480		8× Ø12	1
1	60 x 60 x 1200		20× Ø12	4
	Csatlakozók	●		0

Kész modell

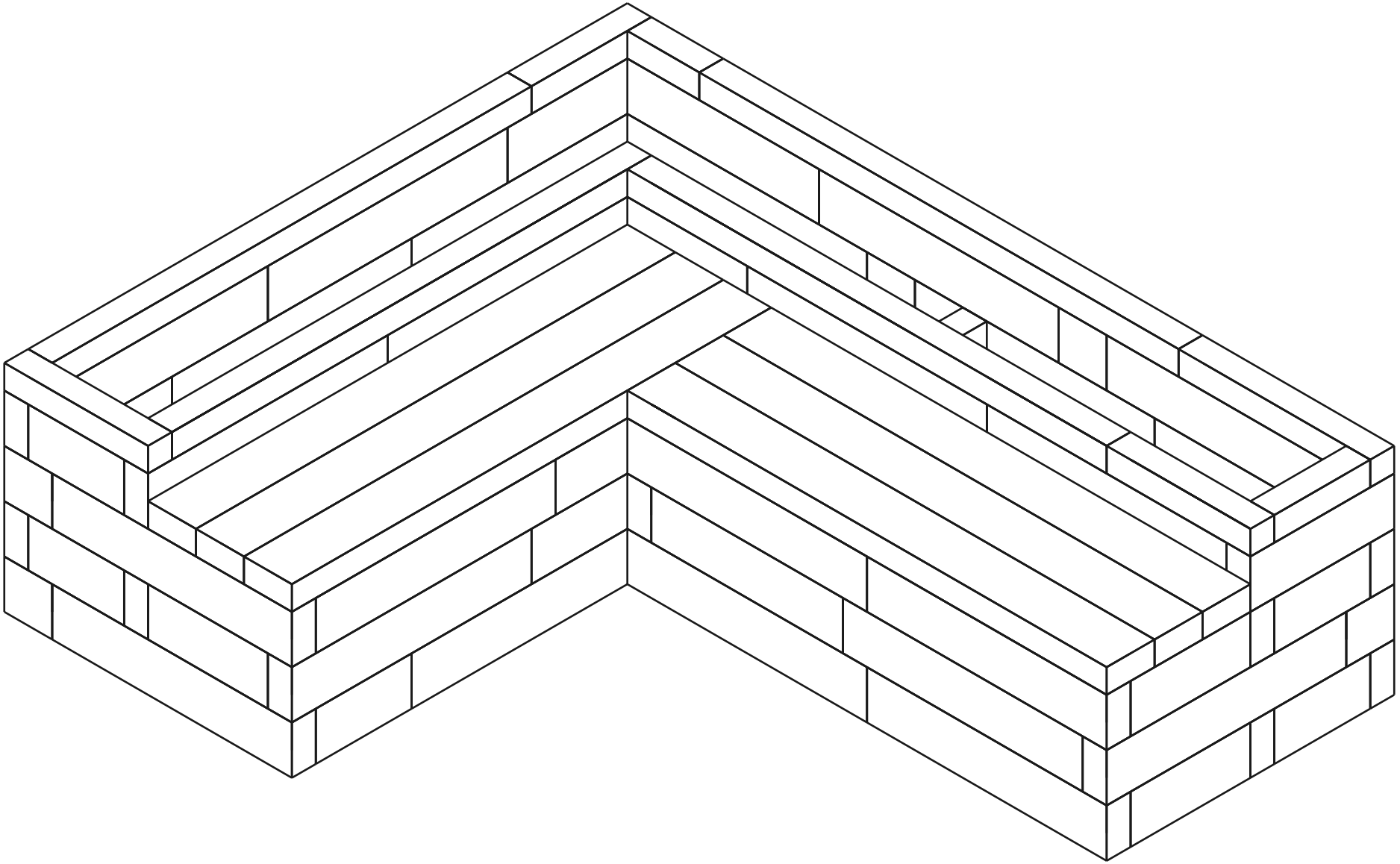

Anyaglista (BOM)

Alkatrész	Szerep	Db
60×120×600 mm (BOTTOM)	alsó	11
60×120×540 mm (BOTTOM)	alsó	1
60×120×360 mm (BOTTOM)	alsó	2
60×120×300 mm (BOTTOM)	alsó	4
60×120×240 mm (BOTTOM)	alsó	2
60×120×180 mm (BOTTOM)	alsó	1
60×120×120 mm (BOTTOM)	alsó	2
60×120×600 mm	közép	28
60×120×540 mm	közép	3
60×120×480 mm	közép	2
60×120×420 mm	közép	1
60×120×360 mm	közép	5
60×120×300 mm	közép	11
60×120×240 mm	közép	4
60×120×180 mm	közép	1
60×120×120 mm	közép	5
60×60×1200 mm (TOP)	felső	4
60×60×480 mm (TOP)	felső	1
60×60×360 mm (TOP)	felső	2
60×60×300 mm (TOP)	felső	1
60×60×240 mm (TOP)	felső	1
60×60×180 mm (TOP)	felső	1
Ülőlap 1200mm	ülőlap	6
Connector (12×70 mm pin)	-	268

Összesen: 99 alkatrész