Notice de montage

L-Shape Raised Garden Bed with Corner Bench — Larch - GridGarden

LISTE DES PIÈCES

n°	dim. (mm)	croquis	trous	qté
10	60 x 120 x 120		2× Ø12	**7**
9	60 x 120 x 180		3× Ø12	**2**
9	60 x 60 x 180		3× Ø12	**1**
8	60 x 120 x 240		4× Ø12	**6**
8	60 x 60 x 240		4× Ø12	**1**
7	60 x 120 x 300		5× Ø12	**15**
7	60 x 60 x 300		5× Ø12	**1**
6	60 x 120 x 360		6× Ø12	**7**
6	60 x 60 x 360		6× Ø12	**2**
5	60 x 120 x 420		7× Ø12	**1**
4	60 x 120 x 480		8× Ø12	**2**
4	60 x 60 x 480		8× Ø12	**1**
3	60 x 120 x 540		9× Ø12	**4**
2	60 x 120 x 600		10× Ø12	**39**
1	60 x 60 x 1200		20× Ø12	**4**
	60 x 120 x 1200		4× Ø12	**6**
	Connecteurs	●		**268**

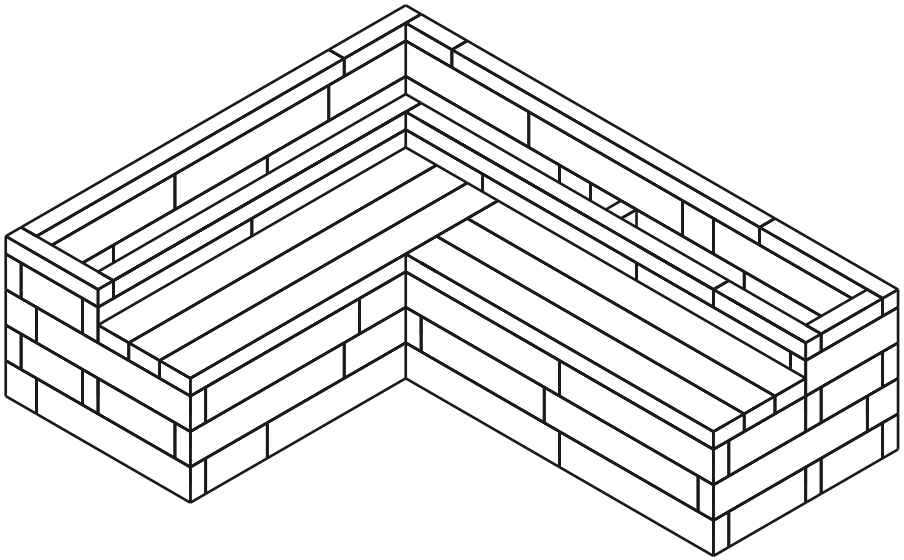

99
PIÈCES

6
RANGÉES

268
GOUJONS

Au total 99 pièces + 268 goujons.

Numérotation des pièces par longueur (la plus longue = 1).

Rangée 1 / 6

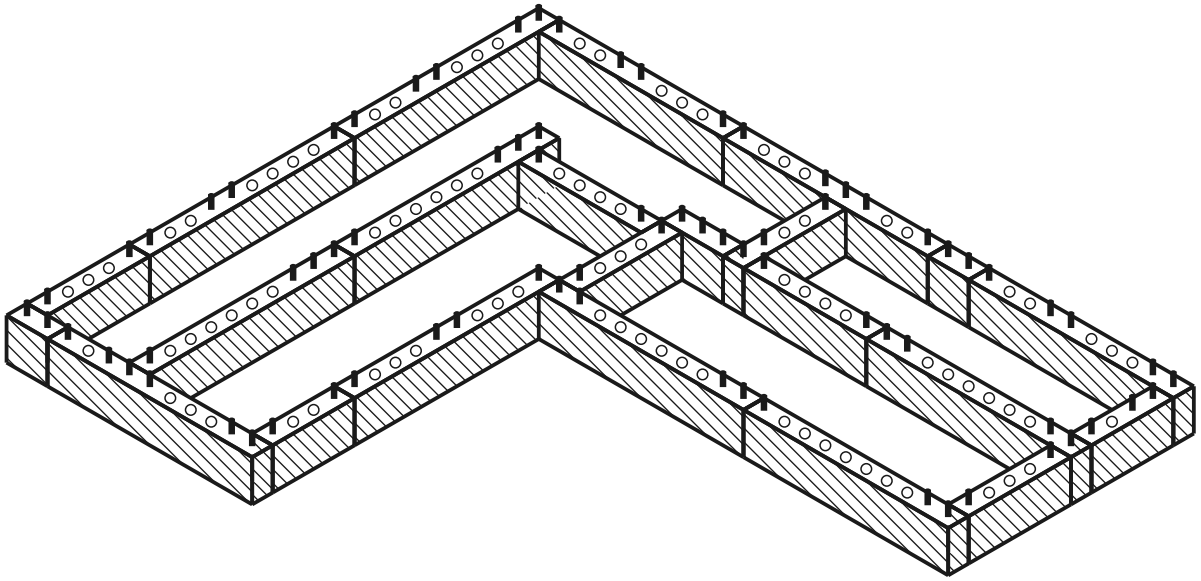

rangée actuelle déjà posé goujon trou

VUE DE DESSUS - QUELLE PIÈCE OÙ

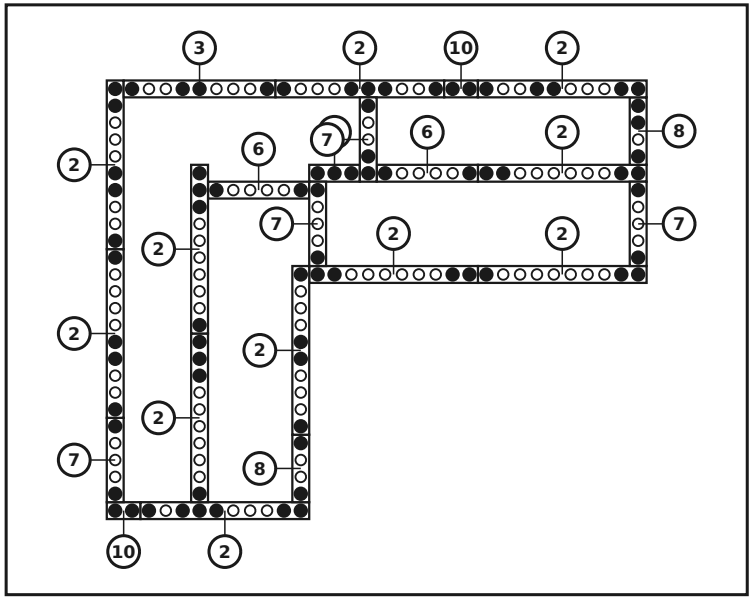

PIÈCES DE CETTE RANGÉE

n°	dim. (mm)	croquis	trous	qté
10	60 x 120 x 120	• •	2× Ø12	**2**
9	60 x 120 x 180	• ○ •	3× Ø12	**1**
8	60 x 120 x 240	• ○ ○ •	4× Ø12	**2**
7	60 x 120 x 300	• ○ ○ ○ •	5× Ø12	**4**
6	60 x 120 x 360	• ○ ○ ○ ○ •	6× Ø12	**2**
3	60 x 120 x 540	• ○ ○ ○ ○ ○ ○ ○ •	9× Ø12	**1**
2	60 x 120 x 600	• ○ ○ ○ ○ ○ ○ ○ ○ •	10× Ø12	**11**
	Connecteurs	●		**77**

Rangée 2 / 6

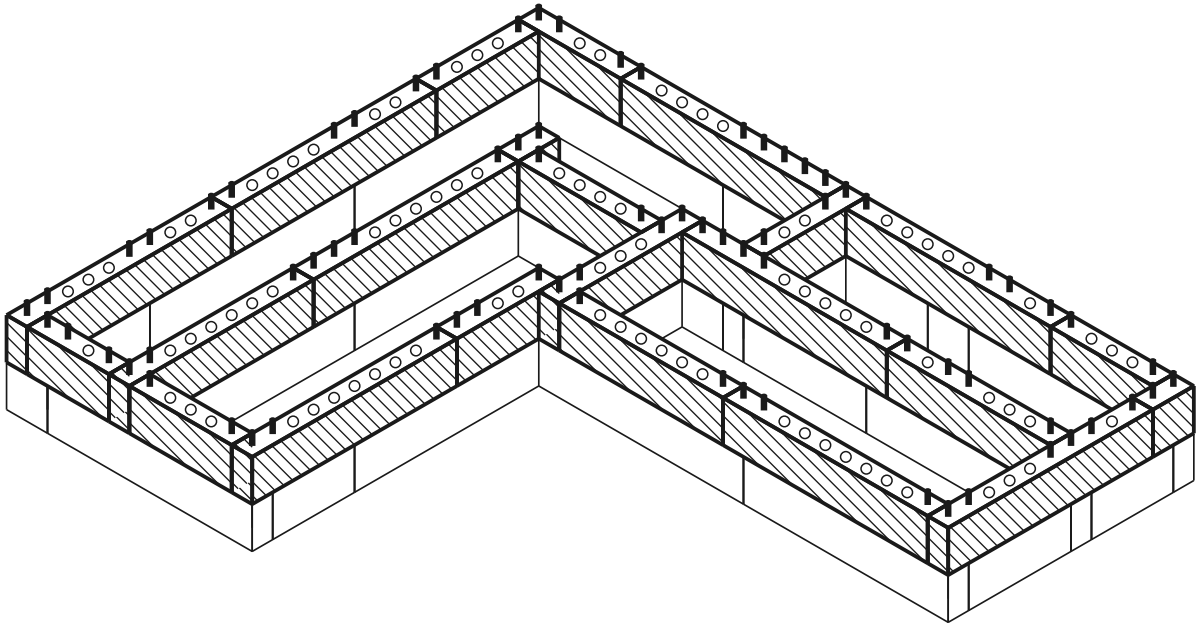

rangée actuelle déjà posé goujon trou

VUE DE DESSUS - QUELLE PIÈCE OÙ

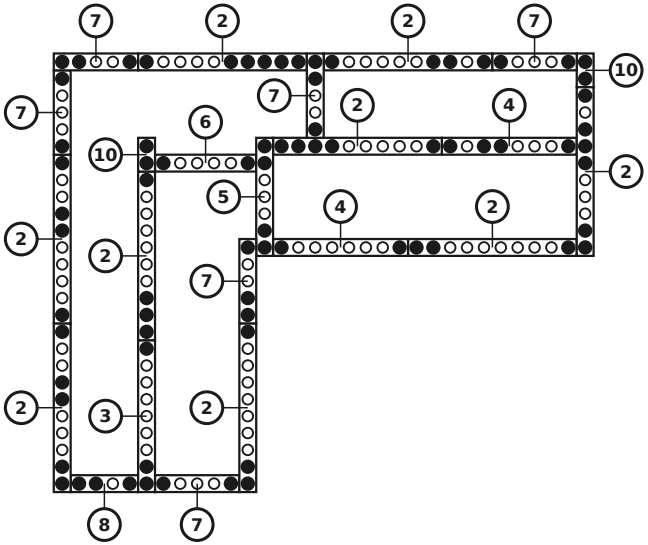

PIÈCES DE CETTE RANGÉE

n°	dim. (mm)	croquis	trous	qté
10	60 x 120 x 120	• •	2× Ø12	**2**
8	60 x 120 x 240	• ○ ○ •	4× Ø12	**1**
7	60 x 120 x 300	• ○ ○ ○ •	5× Ø12	**6**
6	60 x 120 x 360	• ○ ○ ○ ○ •	6× Ø12	**1**
5	60 x 120 x 420	• ○ ○ ○ ○ ○ •	7× Ø12	**1**
4	60 x 120 x 480	• ○ ○ ○ ○ ○ ○ •	8× Ø12	**2**
3	60 x 120 x 540	• ○ ○ ○ ○ ○ ○ ○ •	9× Ø12	**1**
2	60 x 120 x 600	• ○ ○ ○ ○ ○ ○ ○ ○ •	10× Ø12	**9**
	Connecteurs	●		**77**

Rangée 3 / 6

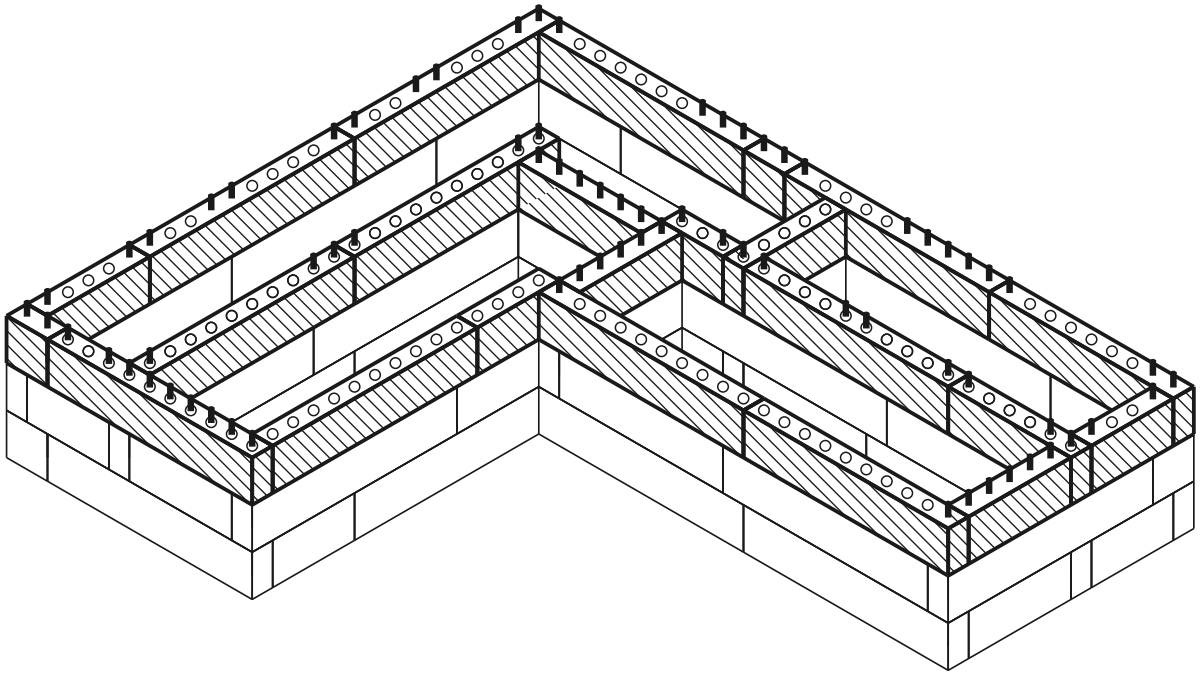

rangée actuelle déjà posé goujon trou

VUE DE DESSUS - QUELLE PIÈCE OÙ

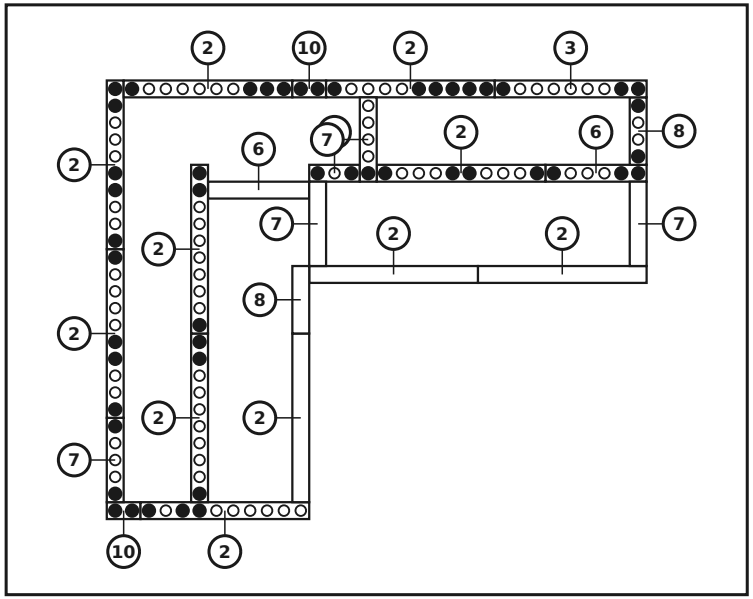

PIÈCES DE CETTE RANGÉE

n°	dim. (mm)	croquis	trous	qté
10	60 x 120 x 120	• •	2× Ø12	**2**
9	60 x 120 x 180	• ○ •	3× Ø12	**1**
8	60 x 120 x 240	• ○ ○ •	4× Ø12	**2**
7	60 x 120 x 300	• ○ ○ ○ •	5× Ø12	**4**
6	60 x 120 x 360	• ○ ○ ○ ○ •	6× Ø12	**2**
3	60 x 120 x 540	• ○ ○ ○ ○ ○ ○ ○ •	9× Ø12	**1**
2	60 x 120 x 600	• ○ ○ ○ ○ ○ ○ ○ ○ •	10× Ø12	**11**
	Connecteurs	●		**49**

Rangée 4 / 6 — Pose de la planche d'assise

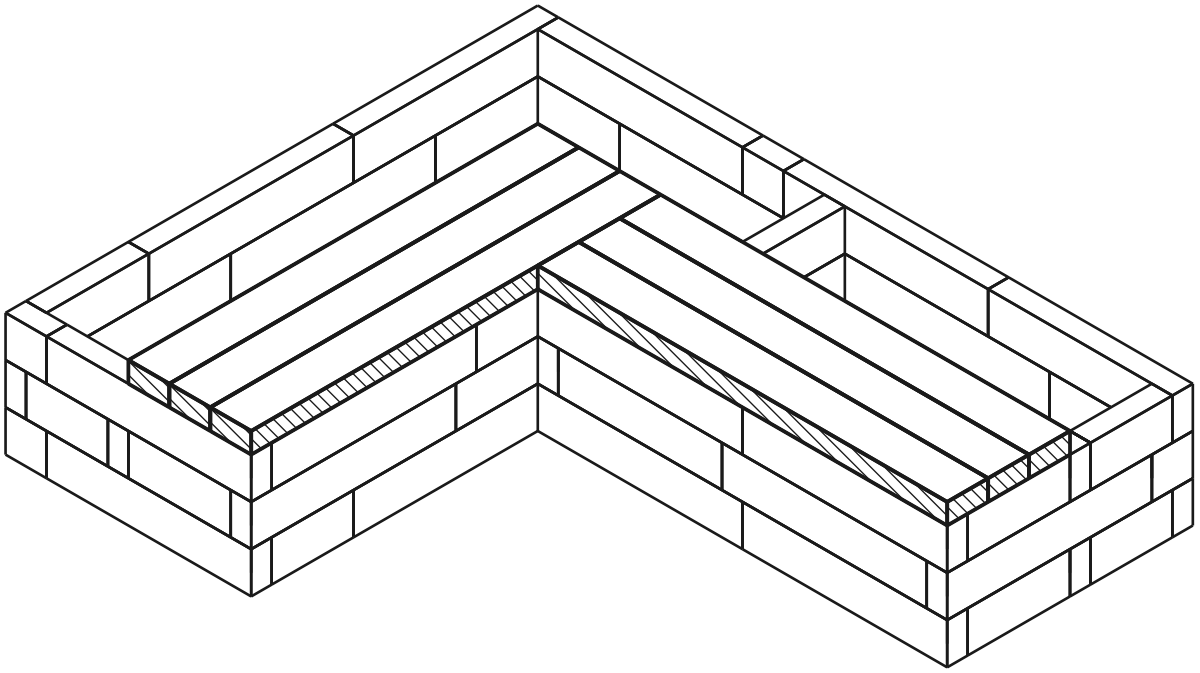

VUE DE DESSUS - QUELLE PIÈCE OÙ

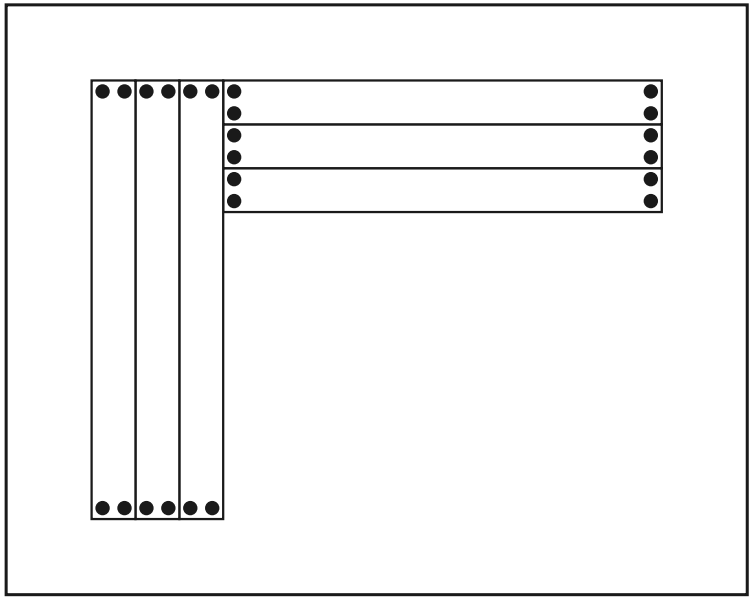

PIÈCES DE CETTE RANGÉE

dim. (mm)	croquis	trous	qté
60 x 120 x 1200		4× Ø12	**6**
Connecteurs	●		**24**

rangée actuelle déjà posé goujon trou

Enfoncez les connecteurs dans le rang supérieur de la paroi, puis posez la planche d'assise sur eux par le dessus.

Rangée 5 / 6

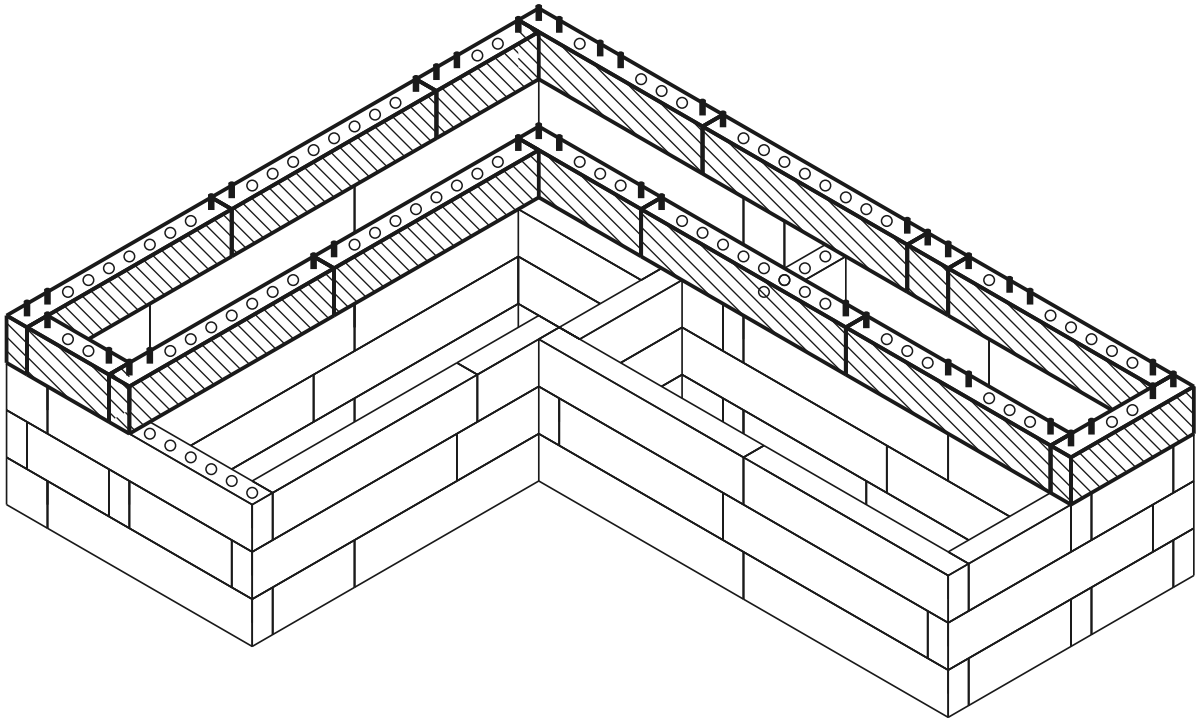

rangée actuelle déjà posé goujon trou

VUE DE DESSUS - QUELLE PIÈCE OÙ

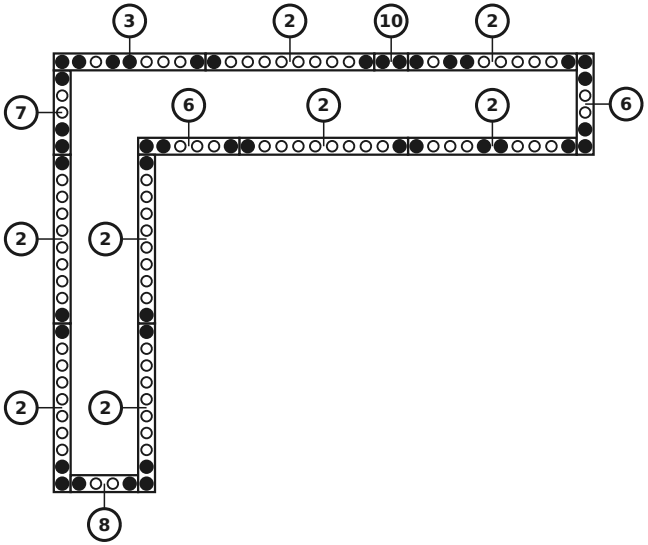

PIÈCES DE CETTE RANGÉE

n°	dim. (mm)	croquis	trous	qté
10	60 x 120 x 120	• •	2× Ø12	1
8	60 x 120 x 240	• ○ ○ •	4× Ø12	1
7	60 x 120 x 300	• ○ ○ ○ •	5× Ø12	1
6	60 x 120 x 360	• ○ ○ ○ ○ •	6× Ø12	2
3	60 x 120 x 540	• ○ ○ ○ ○ ○ ○ ○ •	9× Ø12	1
2	60 x 120 x 600	• ○ ○ ○ ○ ○ ○ ○ ○ •	10× Ø12	8
	Connecteurs	●		41

Rangée 6 / 6 (couvercle supérieur)

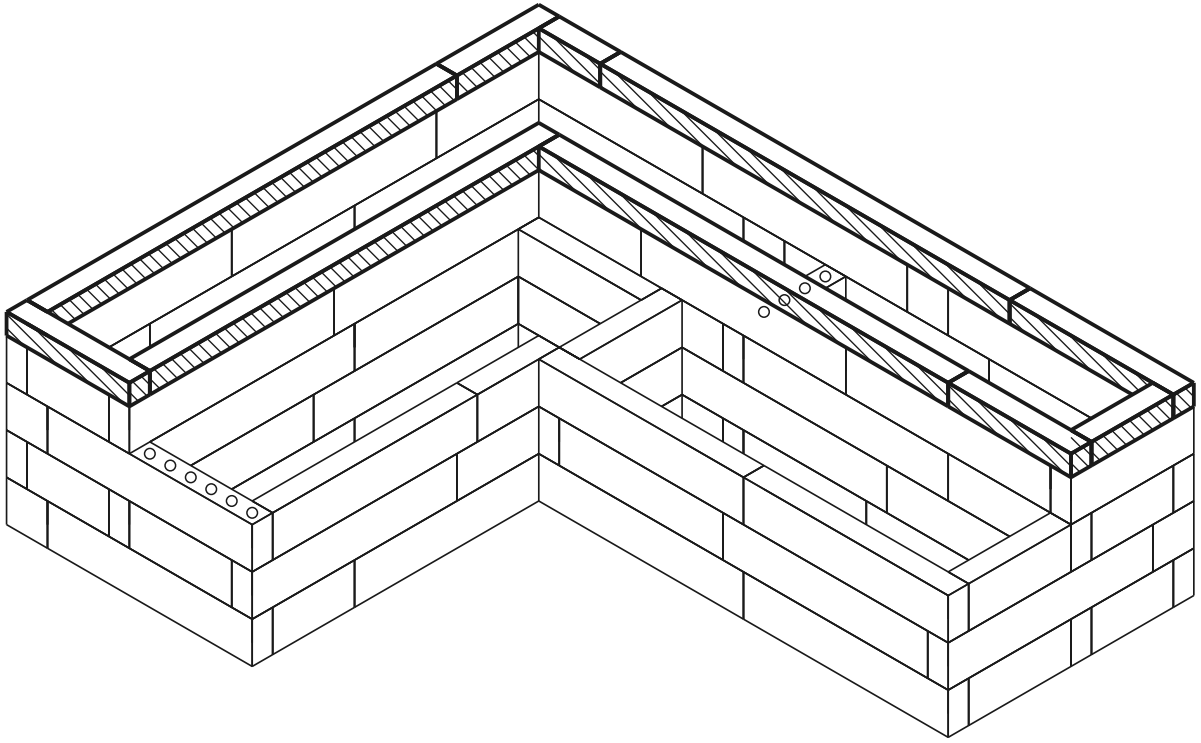

rangée actuelle déjà posé goujon trou

VUE DE DESSUS - QUELLE PIÈCE OÙ

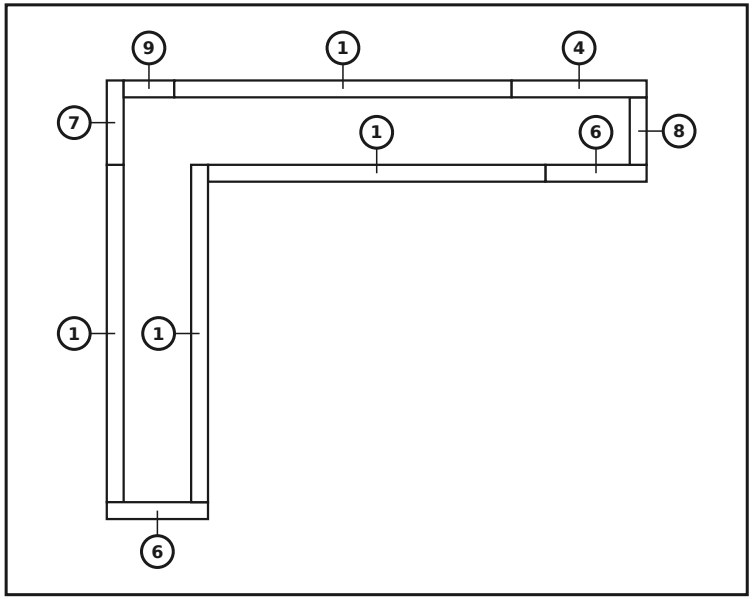

PIÈCES DE CETTE RANGÉE

n°	dim. (mm)	croquis	trous	qté
9	60 x 60 x 180		3× Ø12	1
8	60 x 60 x 240		4× Ø12	1
7	60 x 60 x 300		5× Ø12	1
6	60 x 60 x 360		6× Ø12	2
4	60 x 60 x 480		8× Ø12	1
1	60 x 60 x 1200		20× Ø12	4
	Connecteurs	●		0

Modèle terminé

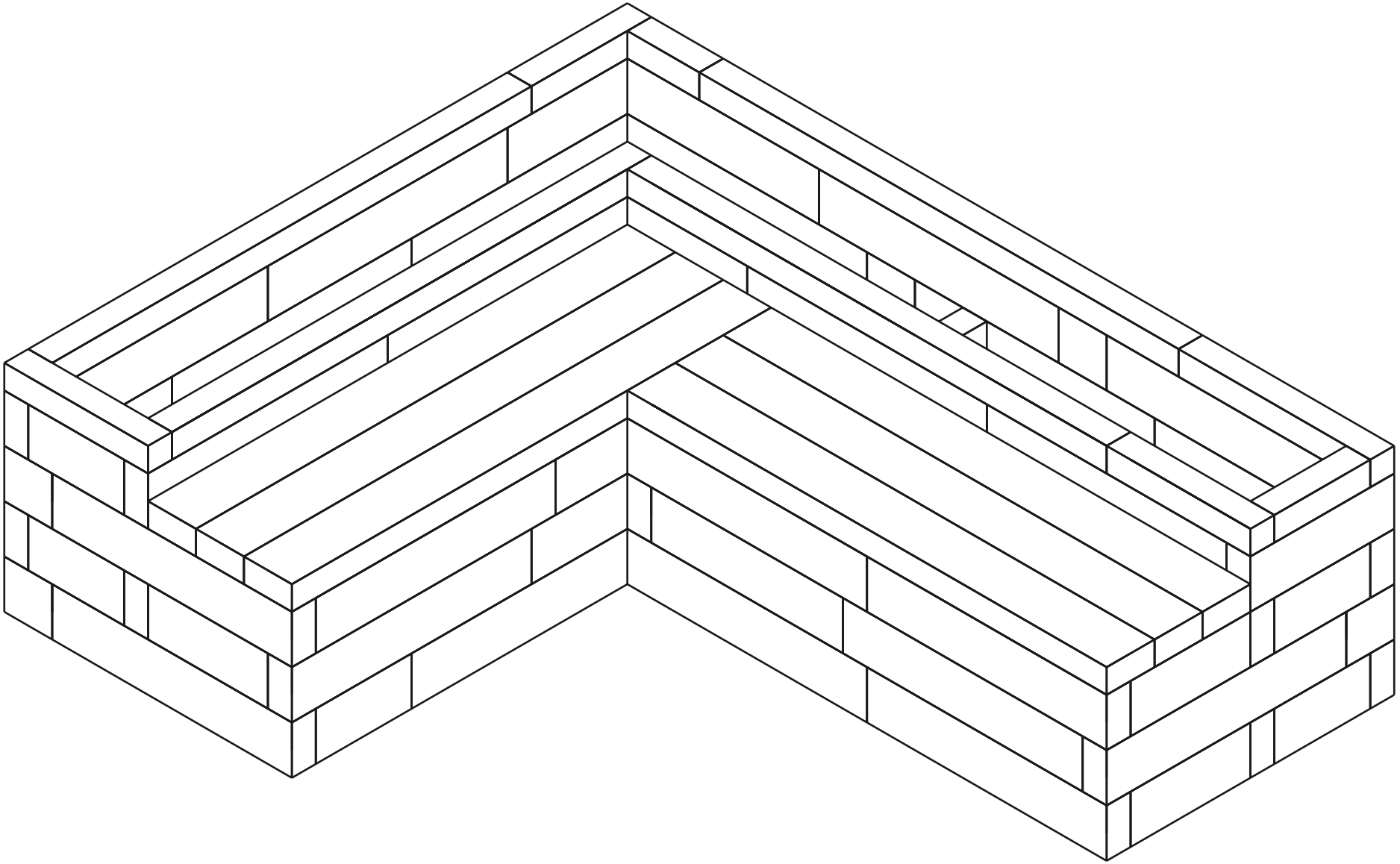

Liste de matériel (BOM)

Pièce	Rôle	Qté
60×120×600 mm (BOTTOM)	bas	11
60×120×540 mm (BOTTOM)	bas	1
60×120×360 mm (BOTTOM)	bas	2
60×120×300 mm (BOTTOM)	bas	4
60×120×240 mm (BOTTOM)	bas	2
60×120×180 mm (BOTTOM)	bas	1
60×120×120 mm (BOTTOM)	bas	2
60×120×600 mm	milieu	28
60×120×540 mm	milieu	3
60×120×480 mm	milieu	2
60×120×420 mm	milieu	1
60×120×360 mm	milieu	5
60×120×300 mm	milieu	11
60×120×240 mm	milieu	4
60×120×180 mm	milieu	1
60×120×120 mm	milieu	5
60×60×1200 mm (TOP)	haut	4
60×60×480 mm (TOP)	haut	1
60×60×360 mm (TOP)	haut	2
60×60×300 mm (TOP)	haut	1
60×60×240 mm (TOP)	haut	1
60×60×180 mm (TOP)	haut	1
Planche d'assise 1200mm	assise	6
Connector (12×70 mm pin)	-	268

Total : 99 pièces