Montážní návod

L-Shape Raised Garden Bed with Corner Bench — Larch - GridGarden

SOUPIS DÍLŮ

č.	rozměr (mm)	nákres	díry	ks
10	60 x 120 x 120		2× Ø12	**7**
9	60 x 120 x 180		3× Ø12	**2**
9	60 x 60 x 180		3× Ø12	**1**
8	60 x 120 x 240		4× Ø12	**6**
8	60 x 60 x 240		4× Ø12	**1**
7	60 x 120 x 300		5× Ø12	**15**
7	60 x 60 x 300		5× Ø12	**1**
6	60 x 120 x 360		6× Ø12	**7**
6	60 x 60 x 360		6× Ø12	**2**
5	60 x 120 x 420		7× Ø12	**1**
4	60 x 120 x 480		8× Ø12	**2**
4	60 x 60 x 480		8× Ø12	**1**
3	60 x 120 x 540		9× Ø12	**4**
2	60 x 120 x 600		10× Ø12	**39**
1	60 x 60 x 1200		20× Ø12	**4**
	60 x 120 x 1200		4× Ø12	**6**
	Konektory	●		**268**

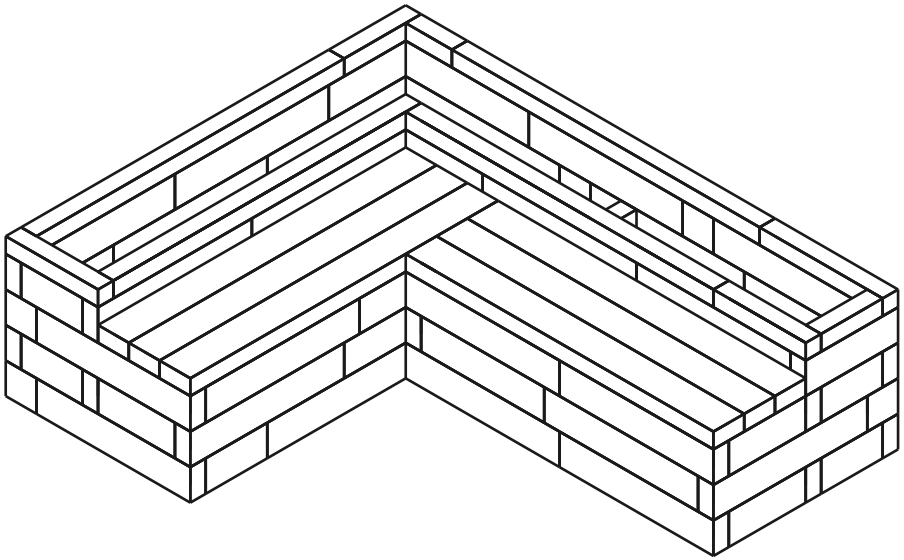

99	6	268
DÍLŮ	VRSTEV	KOLÍKY

Celkem 99 dílů + 268 kolíků.

Číslování dílů podle délky (nejdelší = 1).

Vrstva 1 / 6

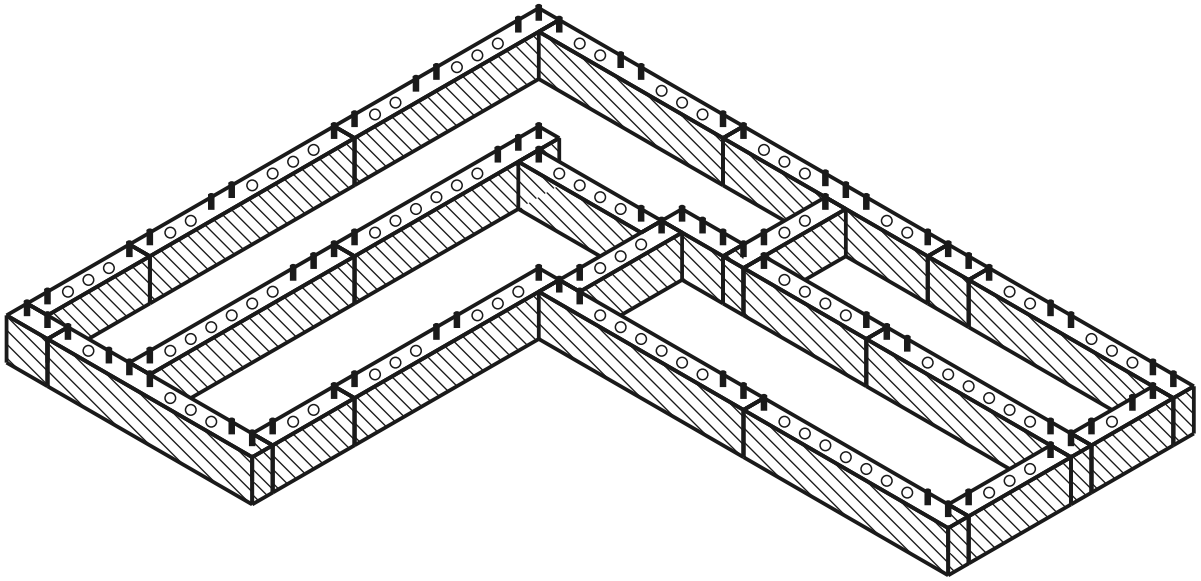

aktuální vrstva postaveno kolík díra

POHLED SHORA - KTERÝ DÍL KAM

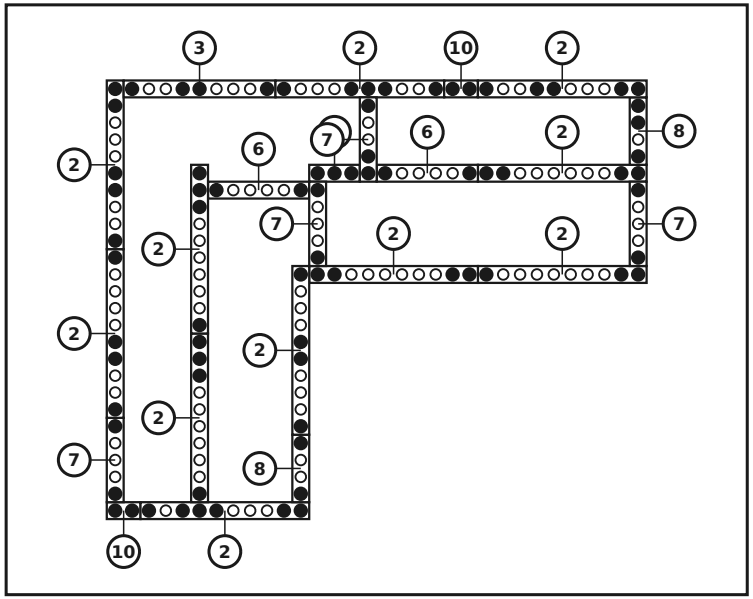

DÍLY V TÉTO VRSTVĚ

č.	rozměr (mm)	nákres	díry	ks
10	60 x 120 x 120	• •	2× Ø12	**2**
9	60 x 120 x 180	• ○ •	3× Ø12	**1**
8	60 x 120 x 240	• ○ ○ •	4× Ø12	**2**
7	60 x 120 x 300	• ○ ○ ○ •	5× Ø12	**4**
6	60 x 120 x 360	• ○ ○ ○ ○ •	6× Ø12	**2**
3	60 x 120 x 540	• ○ ○ ○ ○ ○ ○ ○ •	9× Ø12	**1**
2	60 x 120 x 600	• ○ ○ ○ ○ ○ ○ ○ ○ •	10× Ø12	**11**
	Konektory	●		**77**

Vrstva 2 / 6

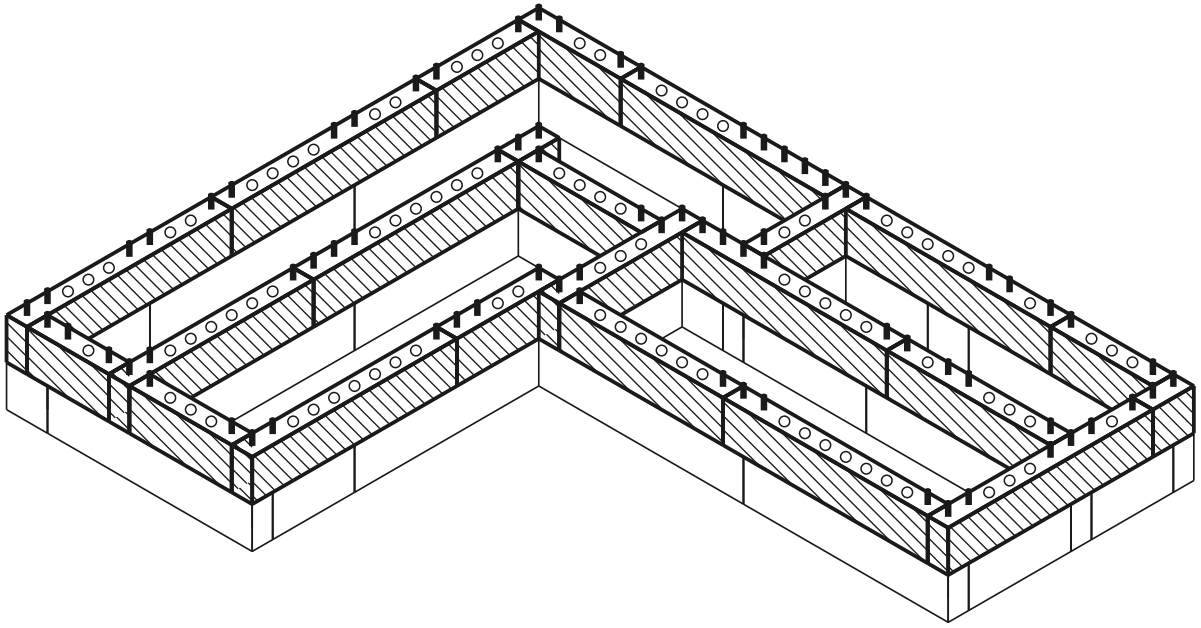

aktuální vrstva postaveno kolík díra

POHLED SHORA - KTERÝ DÍL KAM

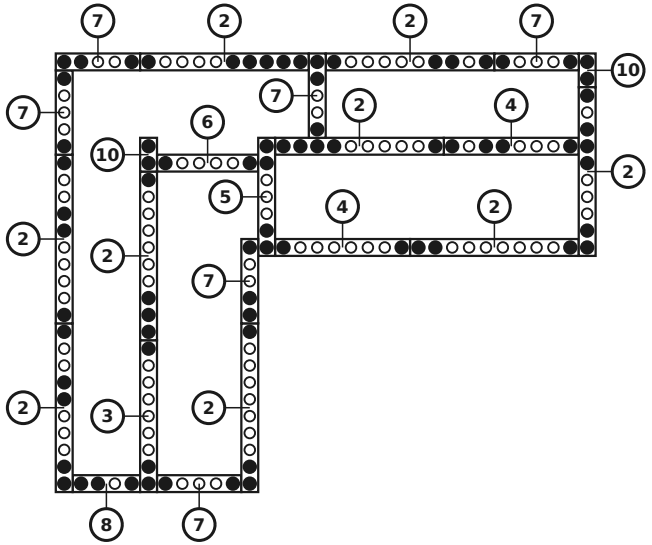

DÍLY V TÉTO VRSTVĚ

č.	rozměr (mm)	nákres	díry	ks
10	60 x 120 x 120	• •	2× Ø12	2
8	60 x 120 x 240	• ○ ○ •	4× Ø12	1
7	60 x 120 x 300	• ○ ○ ○ •	5× Ø12	6
6	60 x 120 x 360	• ○ ○ ○ ○ •	6× Ø12	1
5	60 x 120 x 420	• ○ ○ ○ ○ ○ •	7× Ø12	1
4	60 x 120 x 480	• ○ ○ ○ ○ ○ ○ •	8× Ø12	2
3	60 x 120 x 540	• ○ ○ ○ ○ ○ ○ ○ •	9× Ø12	1
2	60 x 120 x 600	• ○ ○ ○ ○ ○ ○ ○ ○ •	10× Ø12	9
	Konektory	●		77

Vrstva 3 / 6

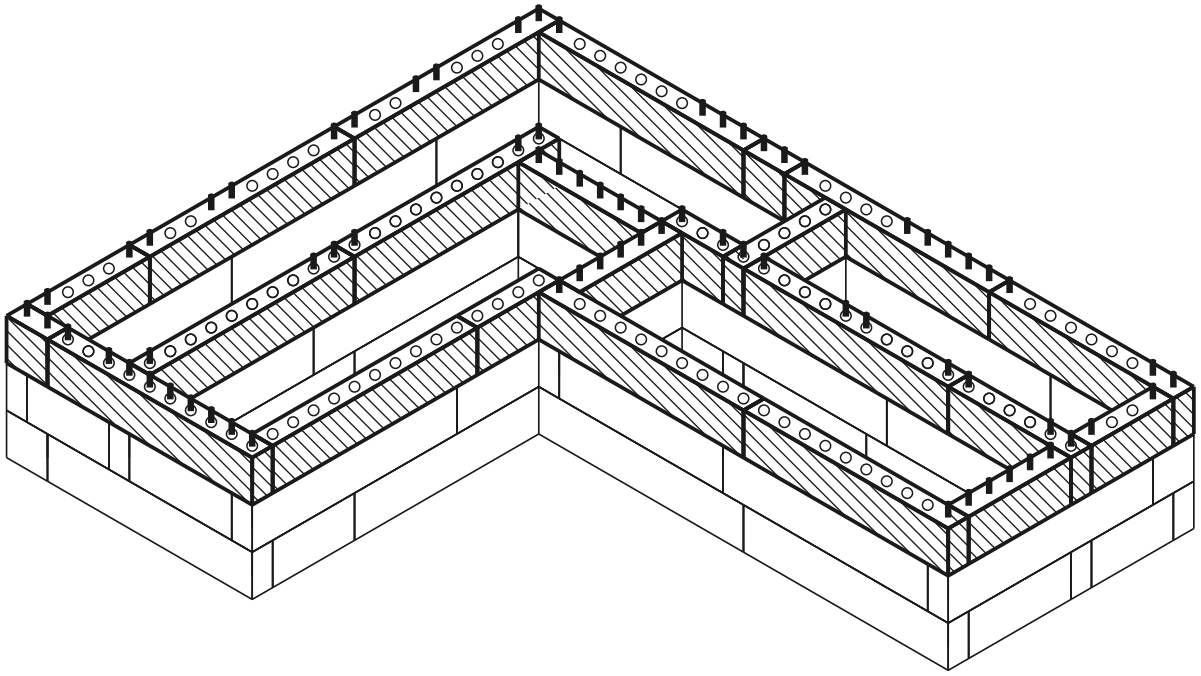

aktuální vrstva postaveno kolík díra

POHLED SHORA - KTERÝ DÍL KAM

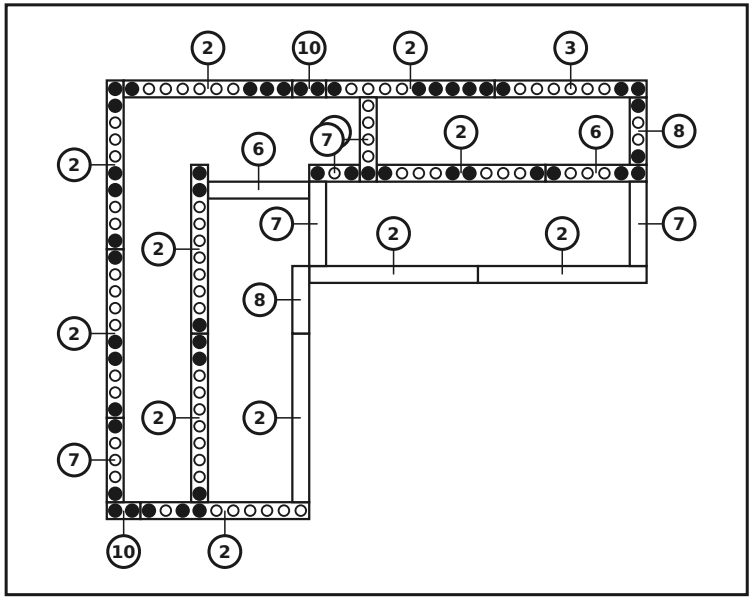

DÍLY V TÉTO VRSTVĚ

č.	rozměr (mm)	nákres	díry	ks
10	60 x 120 x 120	• •	2× Ø12	2
9	60 x 120 x 180	• ○ •	3× Ø12	1
8	60 x 120 x 240	• ○ ○ •	4× Ø12	2
7	60 x 120 x 300	• ○ ○ ○ •	5× Ø12	4
6	60 x 120 x 360	• ○ ○ ○ ○ •	6× Ø12	2
3	60 x 120 x 540	• ○ ○ ○ ○ ○ ○ ○ •	9× Ø12	1
2	60 x 120 x 600	• ○ ○ ○ ○ ○ ○ ○ ○ •	10× Ø12	11
	Konektory	●		49

Vrstva 4 / 6 — Osazení sedací desky

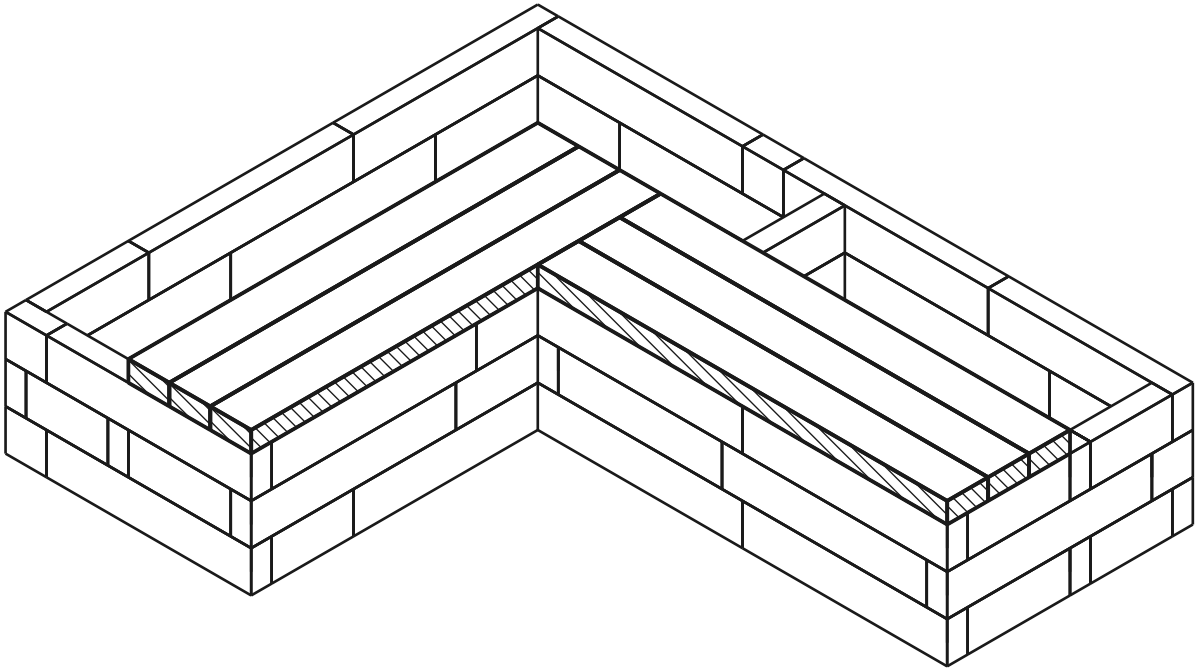

POHLED SHORA - KTERÝ DÍL KAM

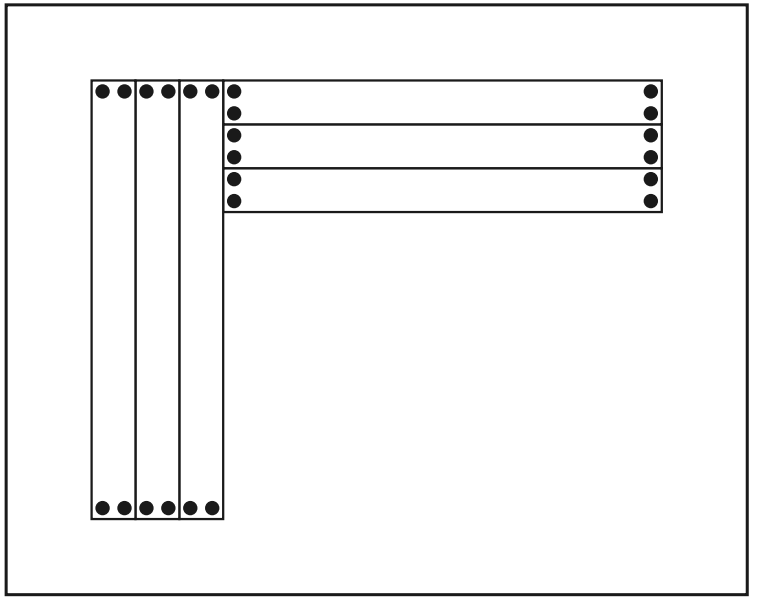

DÍLY V TÉTO VRSTVĚ

rozměr (mm)	nákres	díry	ks
60 x 120 x 1200		4× Ø12	**6**
Konektory	●		**24**

aktuální vrstva postaveno kolík díra

Zarazte kolíky do horní vrstvy stěny, poté na ně shora osad'te sedací desku.

Vrstva 5 / 6

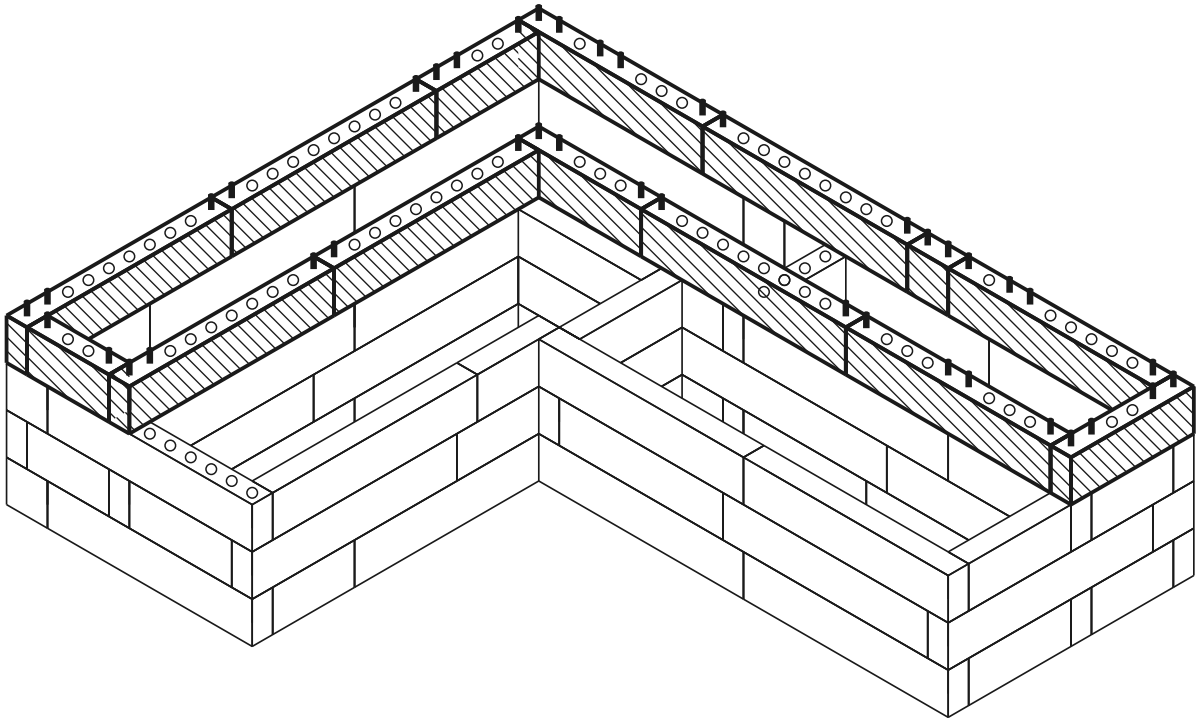

aktuální vrstva postaveno kolík díra

POHLED SHORA - KTERÝ DÍL KAM

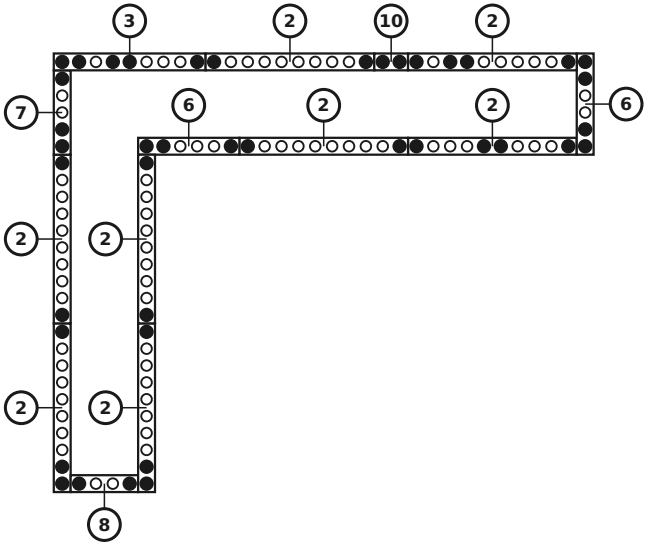

DÍLY V TÉTO VRSTVĚ

č.	rozměr (mm)	nákres	díry	ks
10	60 x 120 x 120	• •	2× Ø12	1
8	60 x 120 x 240	• ○ ○ •	4× Ø12	1
7	60 x 120 x 300	• ○ ○ ○ •	5× Ø12	1
6	60 x 120 x 360	• ○ ○ ○ ○ •	6× Ø12	2
3	60 x 120 x 540	• ○ ○ ○ ○ ○ ○ ○ •	9× Ø12	1
2	60 x 120 x 600	• ○ ○ ○ ○ ○ ○ ○ ○ •	10× Ø12	8
	Konektory	●		41

Vrstva 6 / 6 (vrchní kryt)

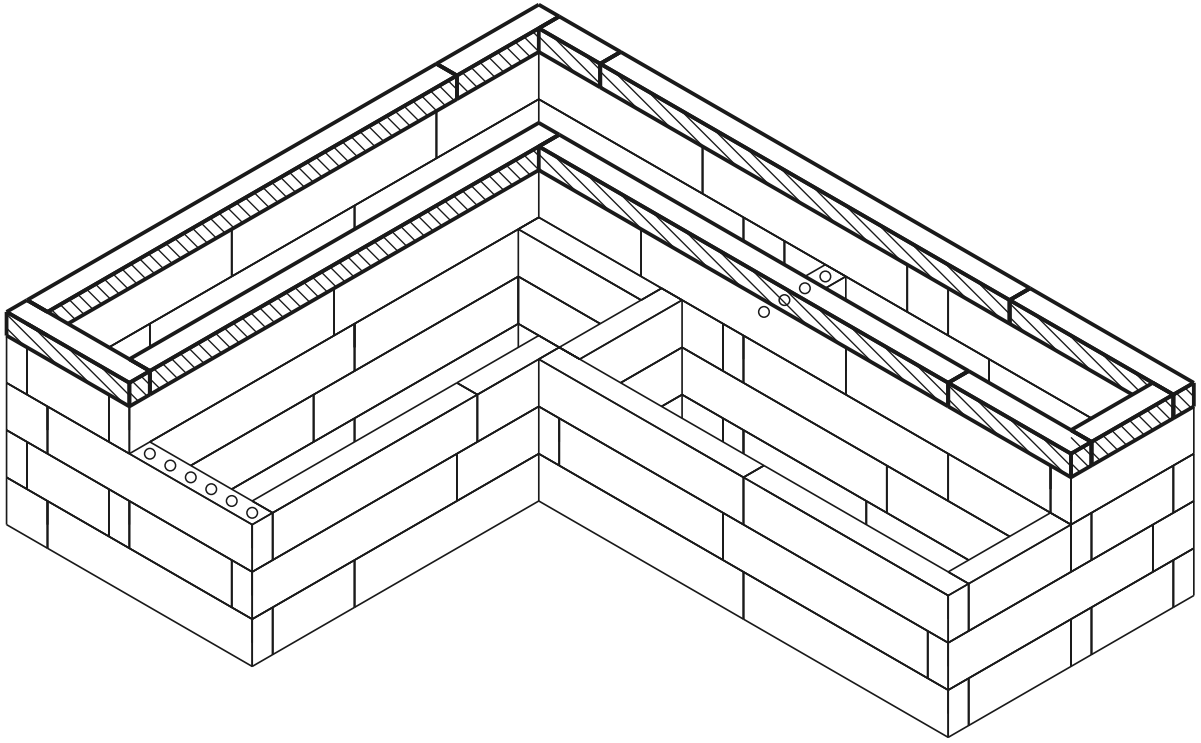

aktuální vrstva postaveno kolík díra

POHLED SHORA - KTERÝ DÍL KAM

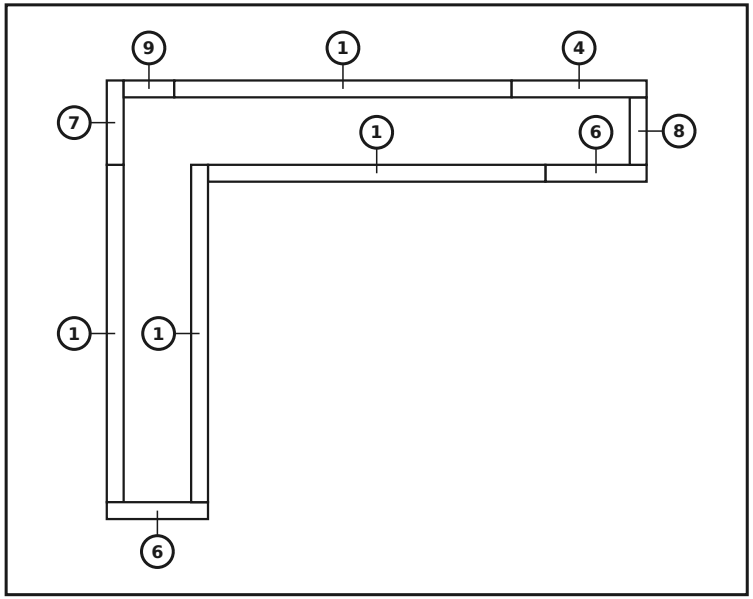

DÍLY V TÉTO VRSTVĚ

č.	rozměr (mm)	nákres	díry	ks
9	60 x 60 x 180		3× Ø12	1
8	60 x 60 x 240		4× Ø12	1
7	60 x 60 x 300		5× Ø12	1
6	60 x 60 x 360		6× Ø12	2
4	60 x 60 x 480		8× Ø12	1
1	60 x 60 x 1200		20× Ø12	4
	Konektory	●		0

Hotový model

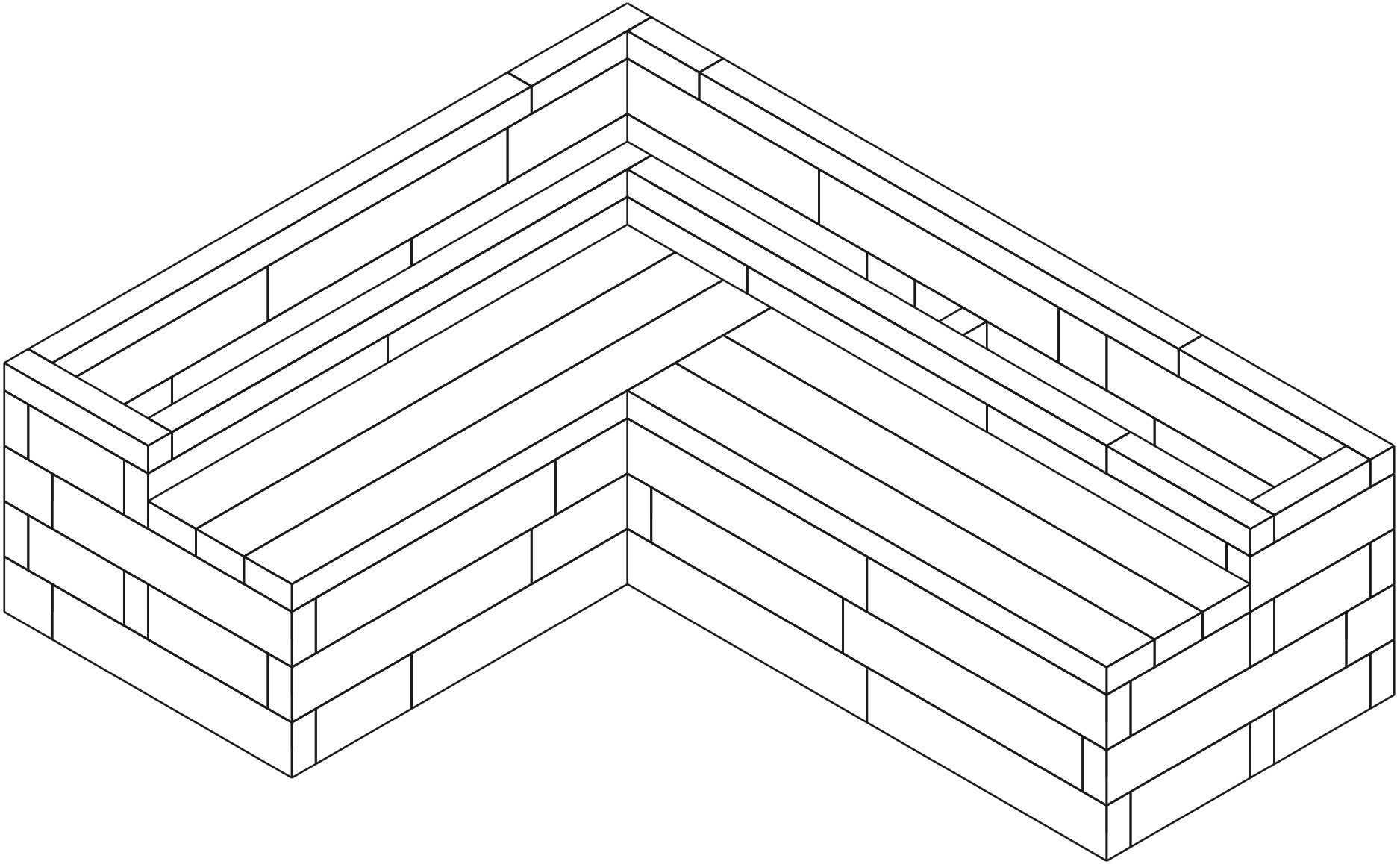

Rozpis materiálu (BOM)

Dílec	Role	Ks
60×120×600 mm (BOTTOM)	spodek	11
60×120×540 mm (BOTTOM)	spodek	1
60×120×360 mm (BOTTOM)	spodek	2
60×120×300 mm (BOTTOM)	spodek	4
60×120×240 mm (BOTTOM)	spodek	2
60×120×180 mm (BOTTOM)	spodek	1
60×120×120 mm (BOTTOM)	spodek	2
60×120×600 mm	střed	28
60×120×540 mm	střed	3
60×120×480 mm	střed	2
60×120×420 mm	střed	1
60×120×360 mm	střed	5
60×120×300 mm	střed	11
60×120×240 mm	střed	4
60×120×180 mm	střed	1
60×120×120 mm	střed	5
60×60×1200 mm (TOP)	vrch	4
60×60×480 mm (TOP)	vrch	1
60×60×360 mm (TOP)	vrch	2
60×60×300 mm (TOP)	vrch	1
60×60×240 mm (TOP)	vrch	1
60×60×180 mm (TOP)	vrch	1
Sedací deska 1200mm	sedák	6
Connector (12×70 mm pin)	-	268

Celkem: 99 dílů