Ghid de montaj

Vyvýšený záhon I-tvar Premium – M - GridGarden

LISTĂ DE PIESE

nr.	dim. (mm)	desen	găuri	buc
5	60 x 120 x 180	• ○ •	3× Ø12	**4**
4	60 x 120 x 300	• ○ ○ ○ •	5× Ø12	**2**
4	60 x 60 x 300	• ○ ○ ○ •	5× Ø12	**2**
3	60 x 120 x 480	• ○ ○ ○ ○ ○ ○ •	8× Ø12	**2**
3	60 x 60 x 480	• ○ ○ ○ ○ ○ ○ •	8× Ø12	**2**
2	60 x 120 x 600	• ○ ○ ○ ○ ○ ○ ○ ○ •	10× Ø12	**22**
2	60 x 60 x 600	• ○ ○ ○ ○ ○ ○ ○ ○ •	10× Ø12	**2**
1	60 x 60 x 1200	• ○ ○ ○ ○ ○ ○ ○ ○ ○ ○ ○ ○ ○ ○ ○ ○ ○ •	20× Ø12	**2**
	Conectori	●		**94**

În total 38 piese + 94 dibluri.

Numerotarea pieselor după lungime (cea mai lungă = 1).

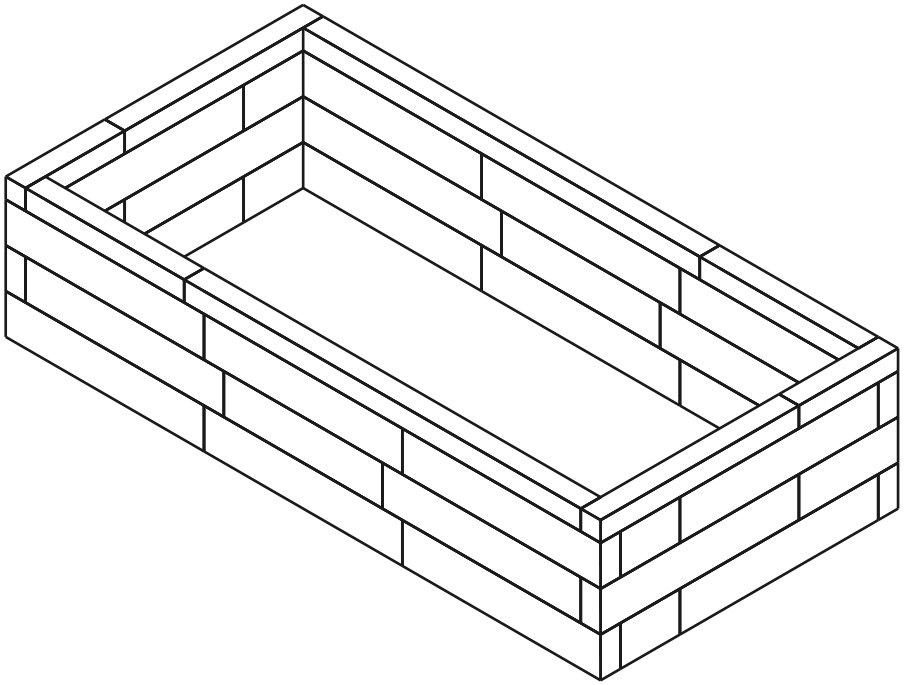

38	**4**	**94**
PIESE	STRATURI	DIBLURI

Stratul 1 / 4

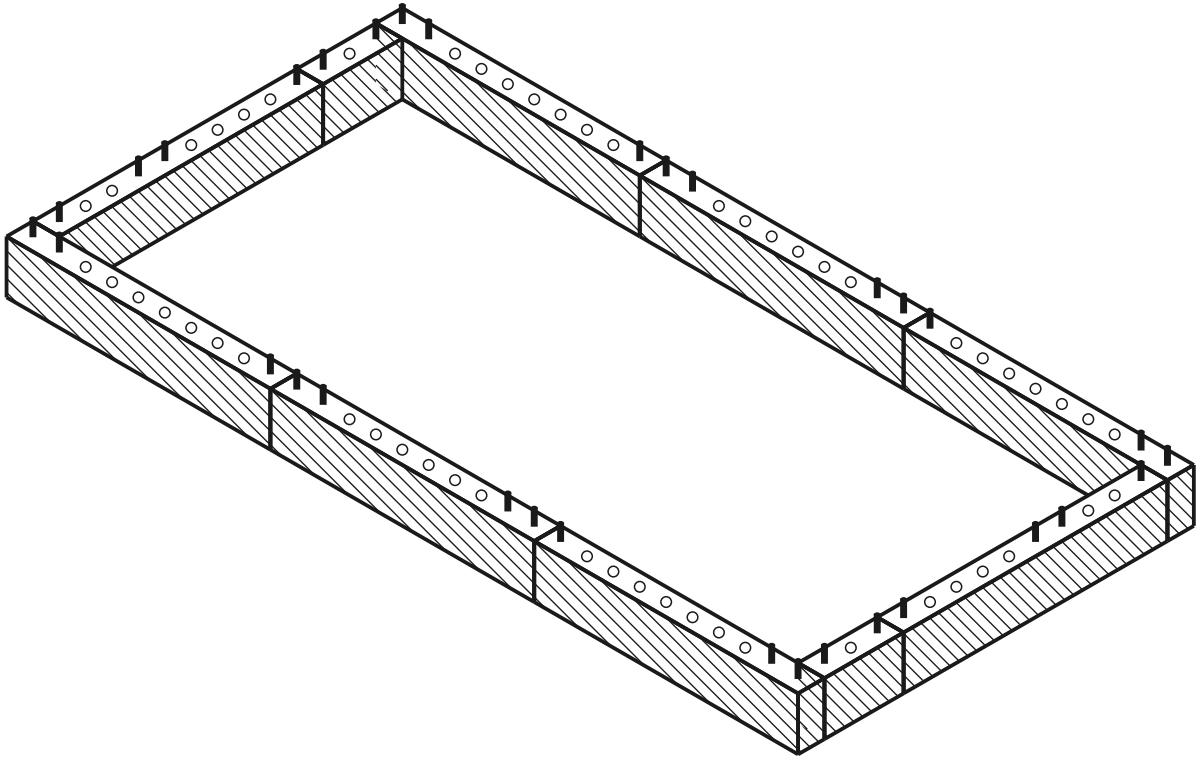

stratul curent montat diblu gaură

VEDERE DE SUS - CARE PIESĂ UNDE

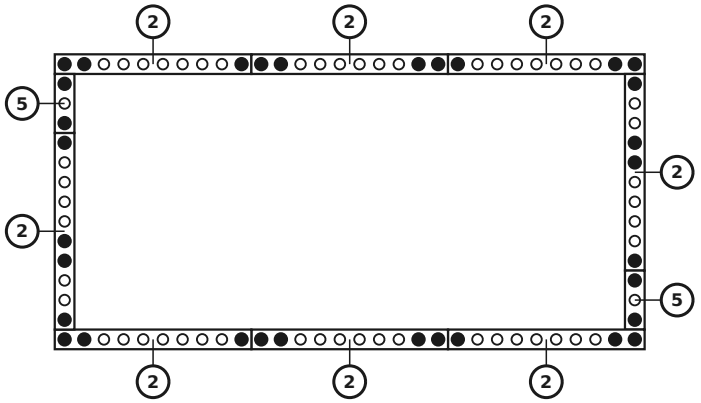

PIESELE DIN ACEST STRAT

nr.	dim. (mm)	desen	găuri	buc
5	60 x 120 x 180		3× Ø12	**2**
2	60 x 120 x 600		10× Ø12	**8**
	Conectori			**32**

Stratul 2 / 4

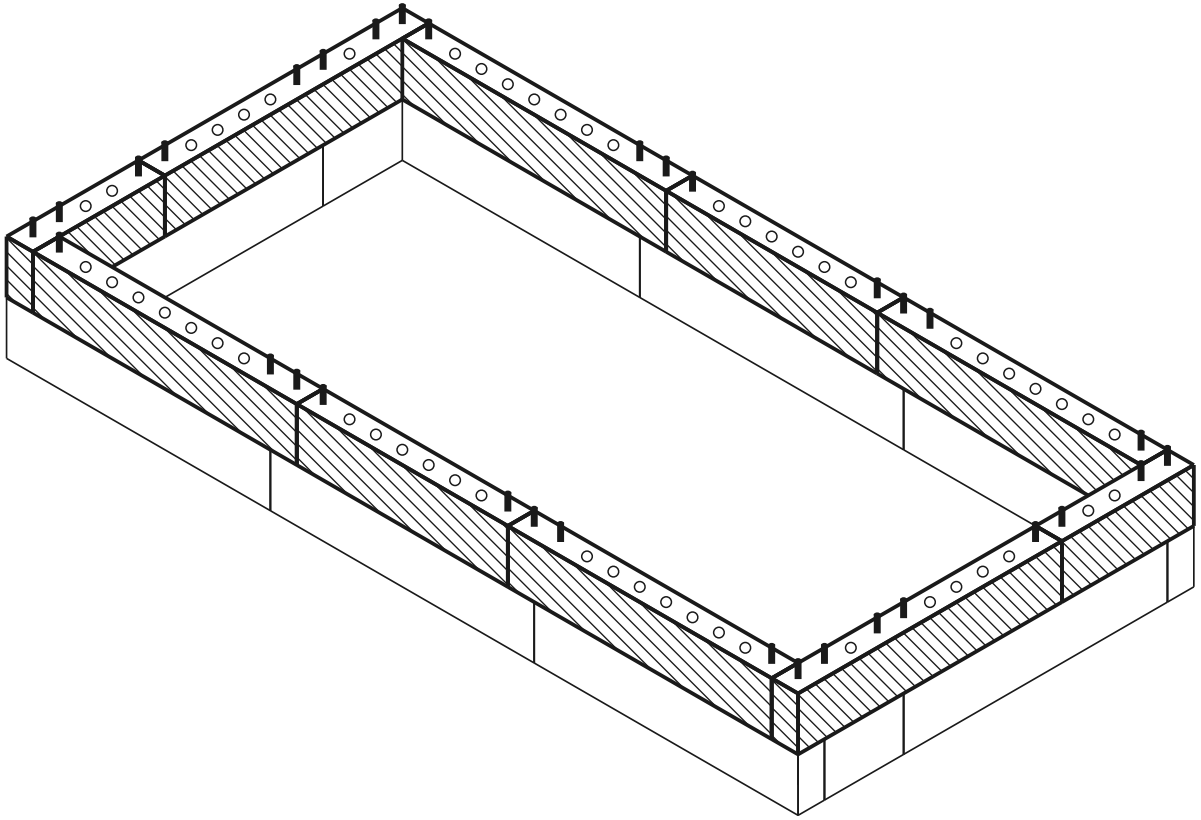

stratul curent montat diblu gaură

VEDERE DE SUS - CARE PIESĂ UNDE

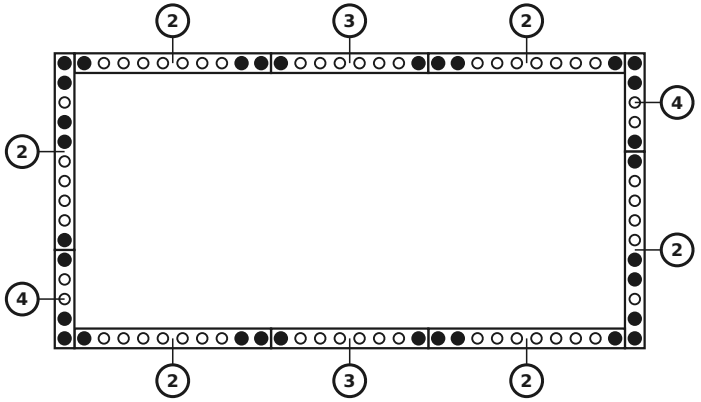

PIESELE DIN ACEST STRAT

nr.	dim. (mm)	desen	găuri	buc
4	60 x 120 x 300		5× Ø12	2
3	60 x 120 x 480		8× Ø12	2
2	60 x 120 x 600		10× Ø12	6
	Conectori	●		32

Stratul 3 / 4

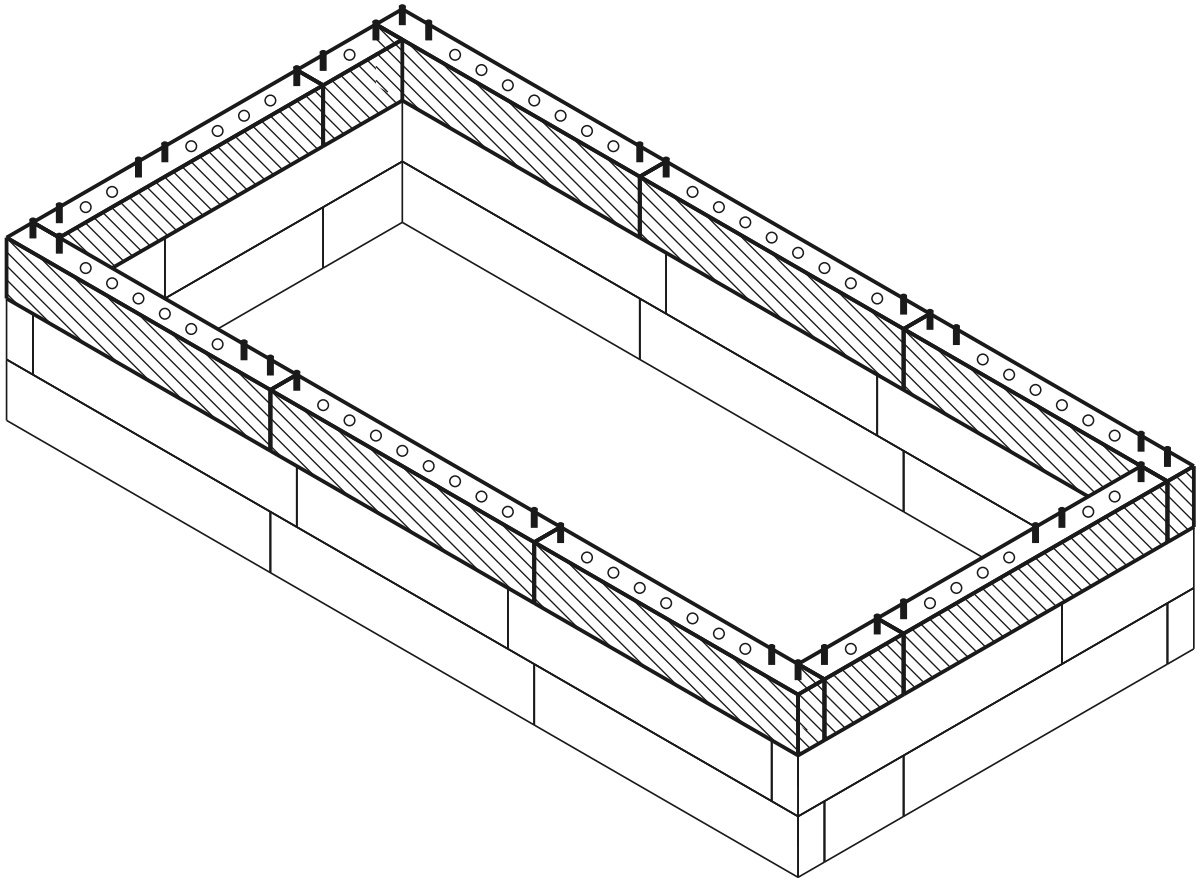

stratul curent montat diblu gaură

VEDERE DE SUS - CARE PIESĂ UNDE

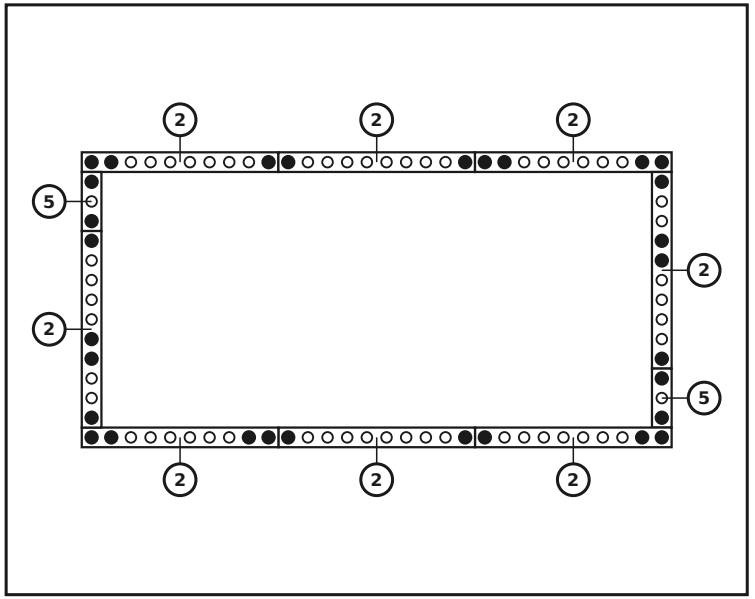

PIESELE DIN ACEST STRAT

nr.	dim. (mm)	desen	găuri	buc
5	60 x 120 x 180		3× Ø12	2
2	60 x 120 x 600		10× Ø12	8
	Conectori			30

Stratul 4 / 4 (capac superior)

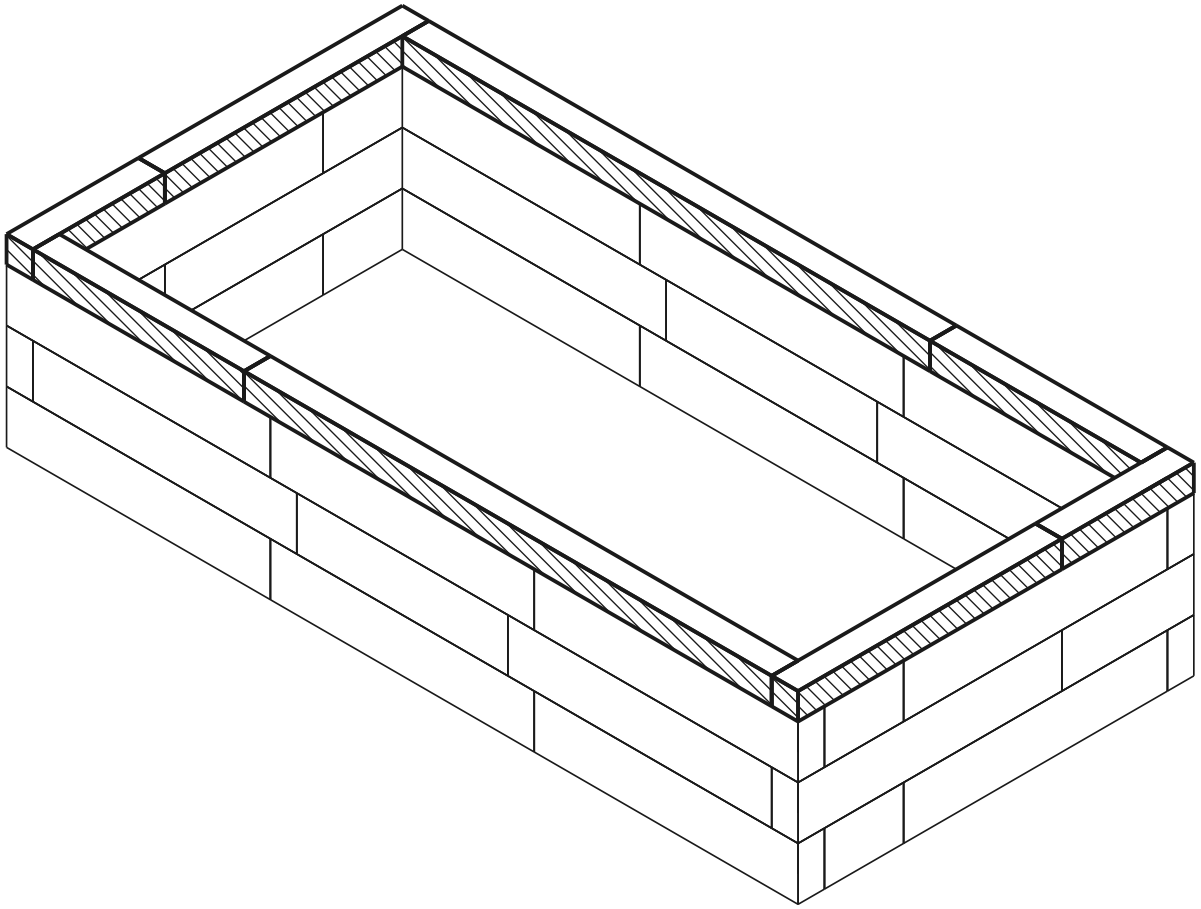

VEDERE DE SUS - CARE PIESĂ UNDE

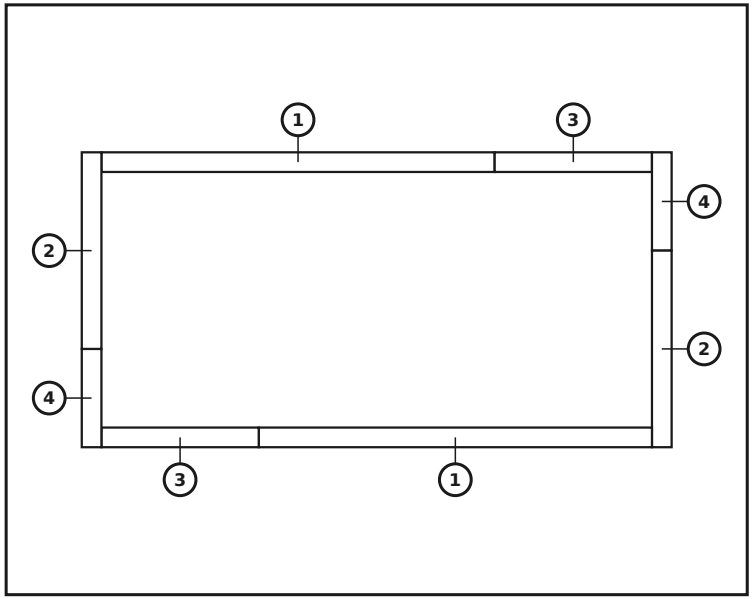

PIESELE DIN ACEST STRAT

nr.	dim. (mm)	desen	găuri	buc
4	60 x 60 x 300		5× Ø12	**2**
3	60 x 60 x 480		8× Ø12	**2**
2	60 x 60 x 600		10× Ø12	**2**
1	60 x 60 x 1200		20× Ø12	**2**
	Conectori	●		**0**

stratul curent montat diblu gaură

Model finalizat

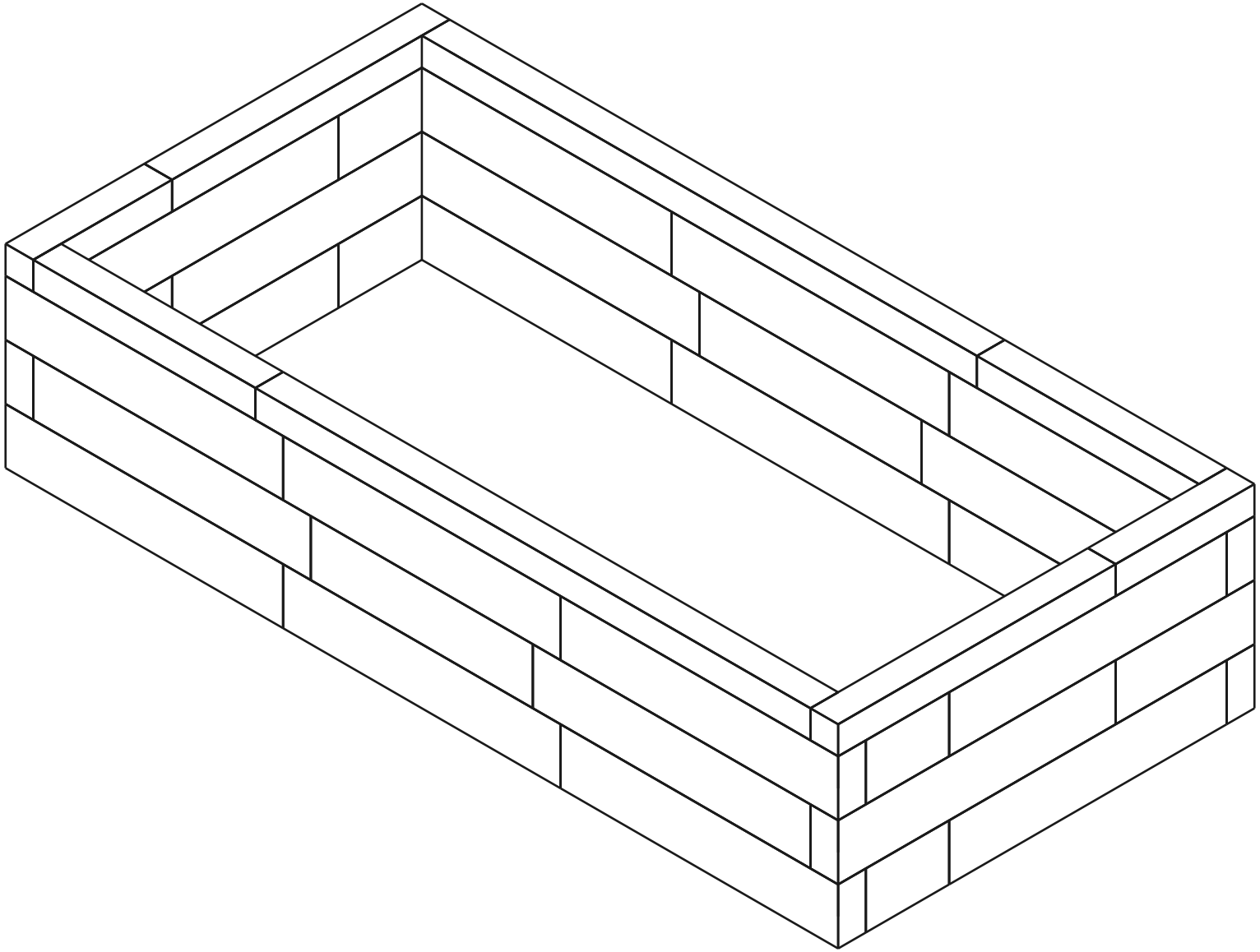

Lista de materiale (BOM)

Piesă	Rol	Buc
60×120×600 mm (BOTTOM)	jos	8
60×120×180 mm (BOTTOM)	jos	2
60×120×600 mm	mijloc	14
60×120×480 mm	mijloc	2
60×120×300 mm	mijloc	2
60×120×180 mm	mijloc	2
60×60×1200 mm (TOP)	sus	2
60×60×600 mm (TOP)	sus	2
60×60×480 mm (TOP)	sus	2
60×60×300 mm (TOP)	sus	2
Connector (12×70 mm pin)	-	94

Total: 38 piese