Montagehandleiding

Vyvýšený záhon I-tvar Premium – M - GridGarden

ONDERDELENLIJST

nr.	maat (mm)	tekening	gaten	st.
5	60 x 120 x 180	• ○ •	3× Ø12	**4**
4	60 x 120 x 300	• ○ ○ ○ •	5× Ø12	**2**
4	60 x 60 x 300	• ○ ○ ○ •	5× Ø12	**2**
3	60 x 120 x 480	• ○ ○ ○ ○ ○ ○ •	8× Ø12	**2**
3	60 x 60 x 480	• ○ ○ ○ ○ ○ ○ •	8× Ø12	**2**
2	60 x 120 x 600	• ○ ○ ○ ○ ○ ○ ○ ○ •	10× Ø12	**22**
2	60 x 60 x 600	• ○ ○ ○ ○ ○ ○ ○ ○ •	10× Ø12	**2**
1	60 x 60 x 1200	• ○ ○ ○ ○ ○ ○ ○ ○ ○ ○ ○ ○ ○ ○ ○ ○ •	20× Ø12	**2**
	Connectoren	●		**94**

In totaal 38 onderdelen + 94 deuvels.

Onderdelen genummerd op lengte (langste = 1).

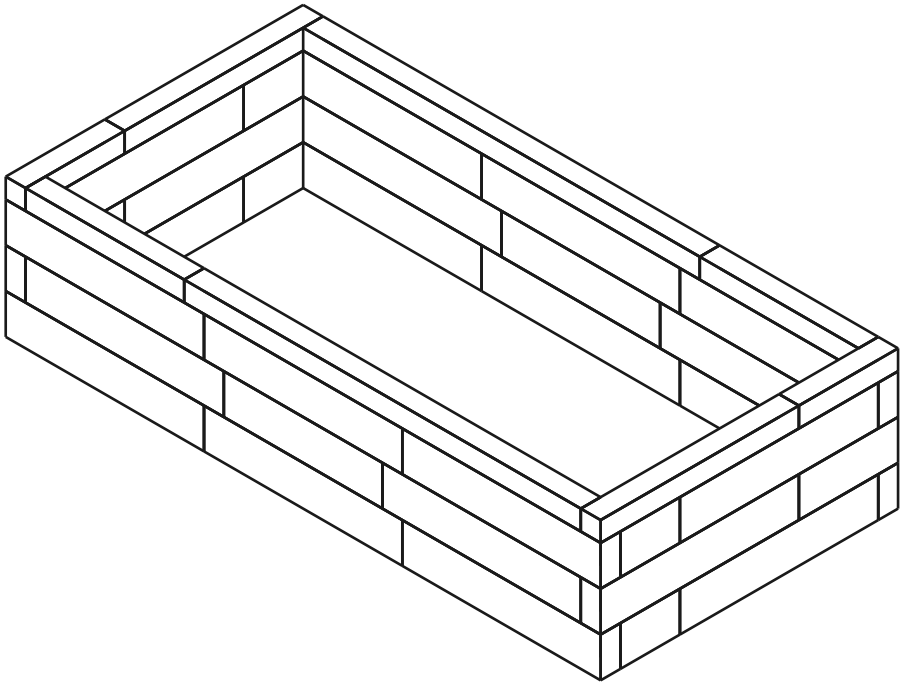

38	**4**	**94**
ONDERDELEN	LAGEN	DEUVELS

Laag 1 / 4

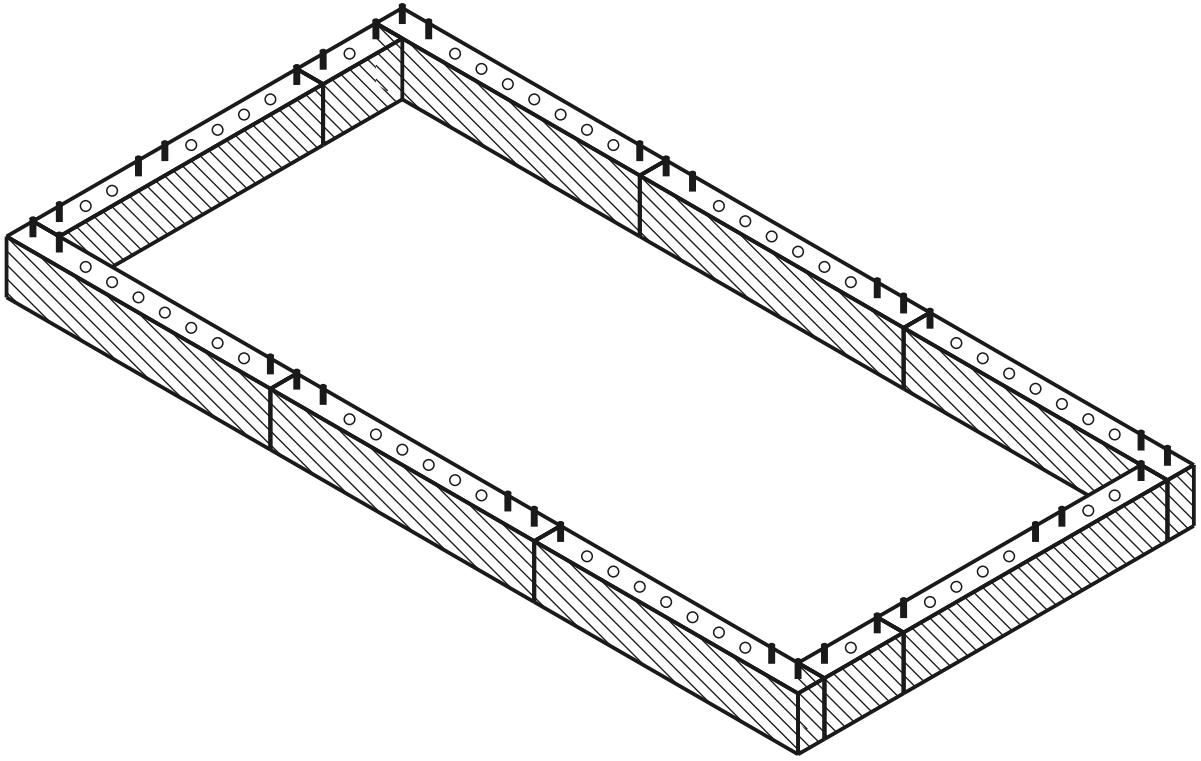

huidige laag opgebouwd deuvel gat

BOVENAANZICHT - WELK ONDERDEEL WAAR

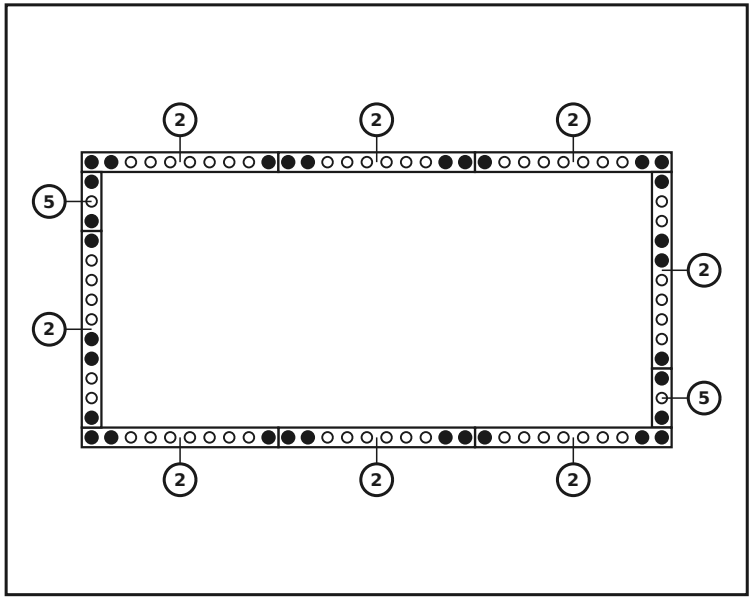

ONDERDELEN IN DEZE LAAG

nr.	maat (mm)	tekening	gaten	st.
5	60 x 120 x 180		3× Ø12	**2**
2	60 x 120 x 600		10× Ø12	**8**
	Connectoren			**32**

Laag 2 / 4

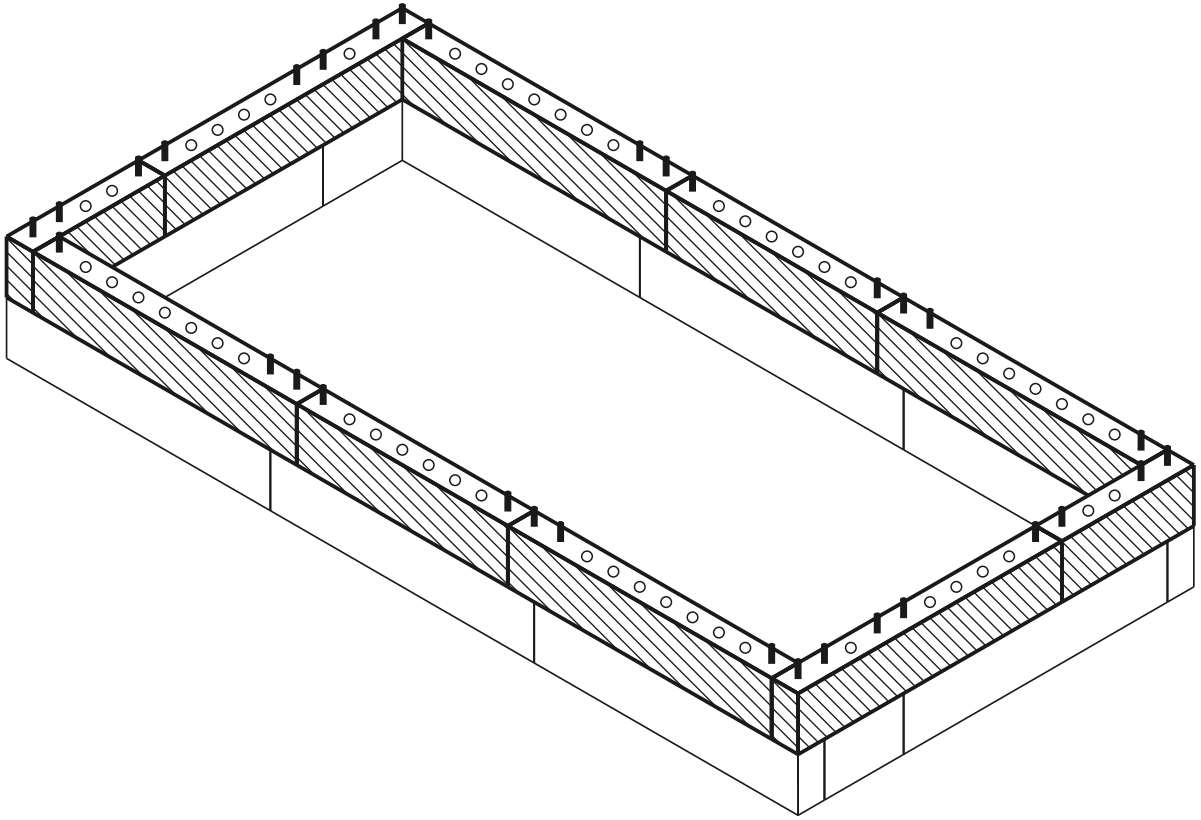

huidige laag opgebouwd deuvel gat

BOVENAANZICHT - WELK ONDERDEEL WAAR

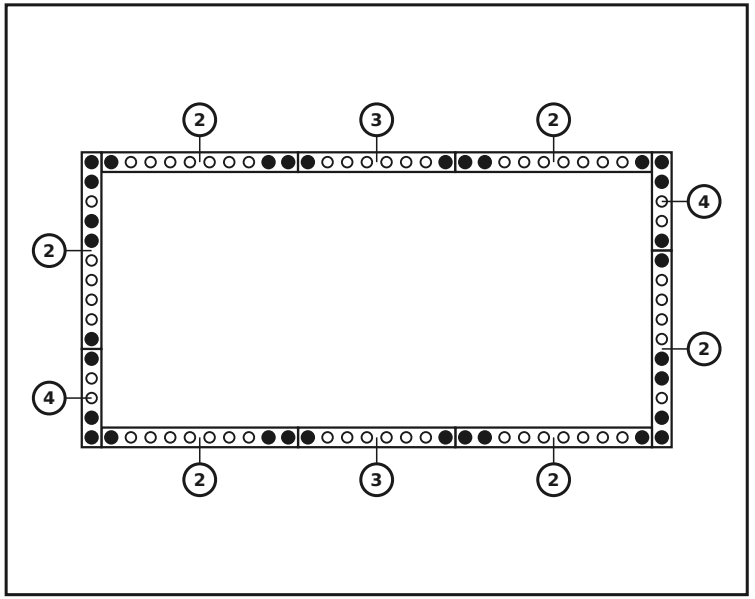

ONDERDELEN IN DEZE LAAG

nr.	maat (mm)	tekening	gaten	st.
4	60 x 120 x 300		5× Ø12	**2**
3	60 x 120 x 480		8× Ø12	**2**
2	60 x 120 x 600		10× Ø12	**6**
	Connectoren	●		**32**

Laag 3 / 4

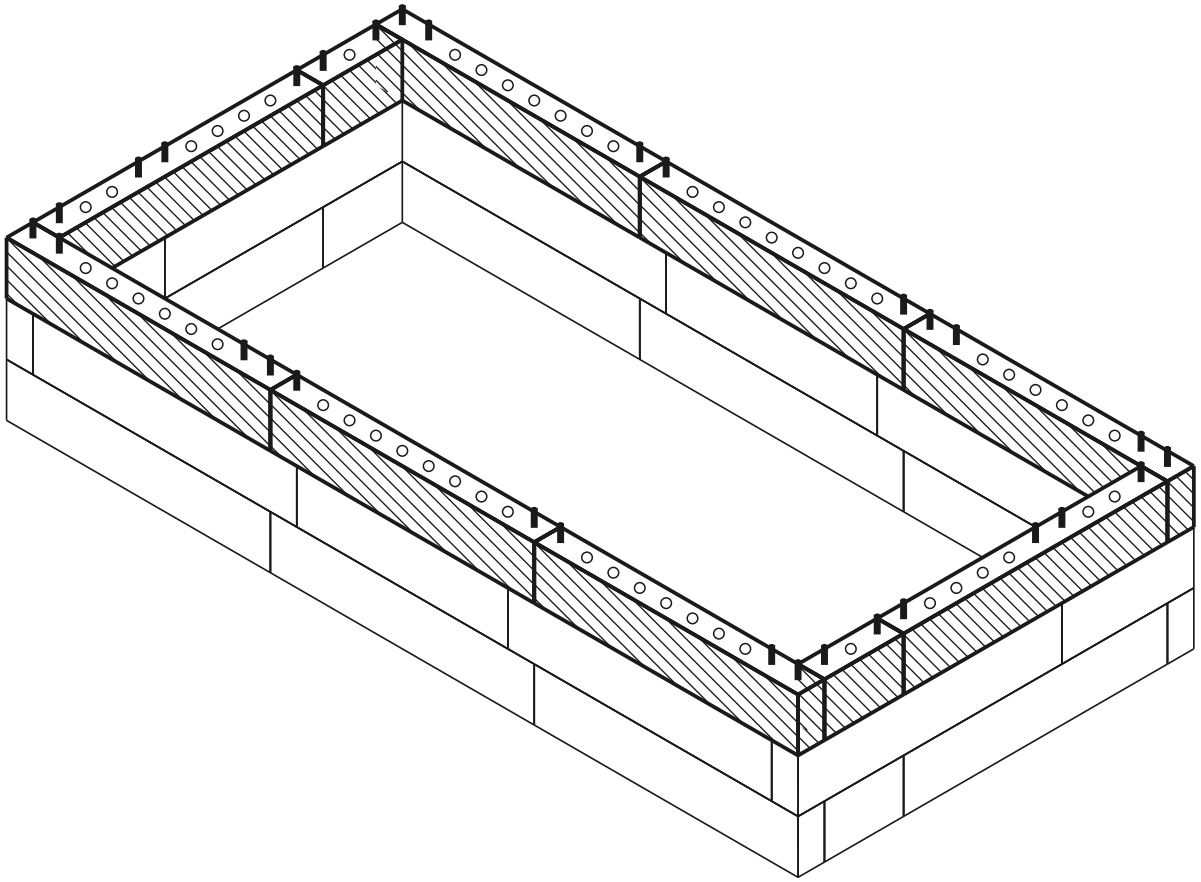

huidige laag opgebouwd deuvel gat

BOVENAANZICHT - WELK ONDERDEEL WAAR

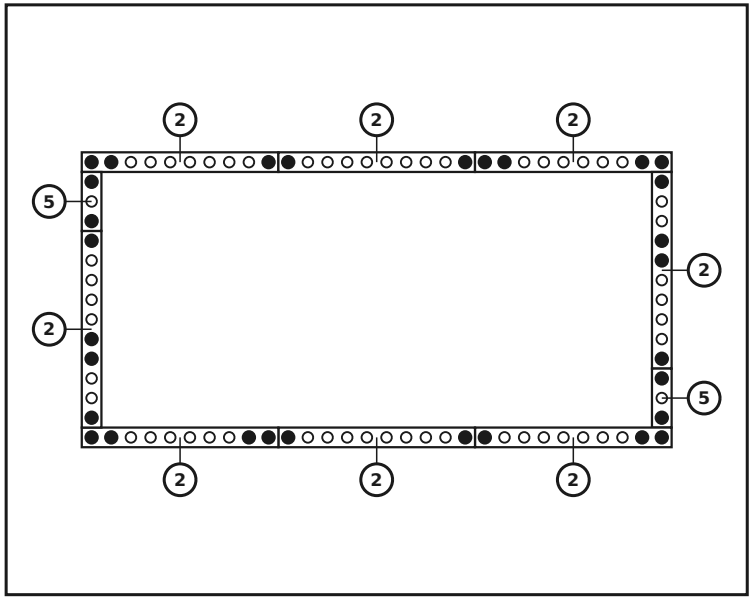

ONDERDELEN IN DEZE LAAG

nr.	maat (mm)	tekening	gaten	st.
5	60 x 120 x 180		3× Ø12	**2**
2	60 x 120 x 600		10× Ø12	**8**
	Connectoren			**30**

Laag 4 / 4 (bovenkap)

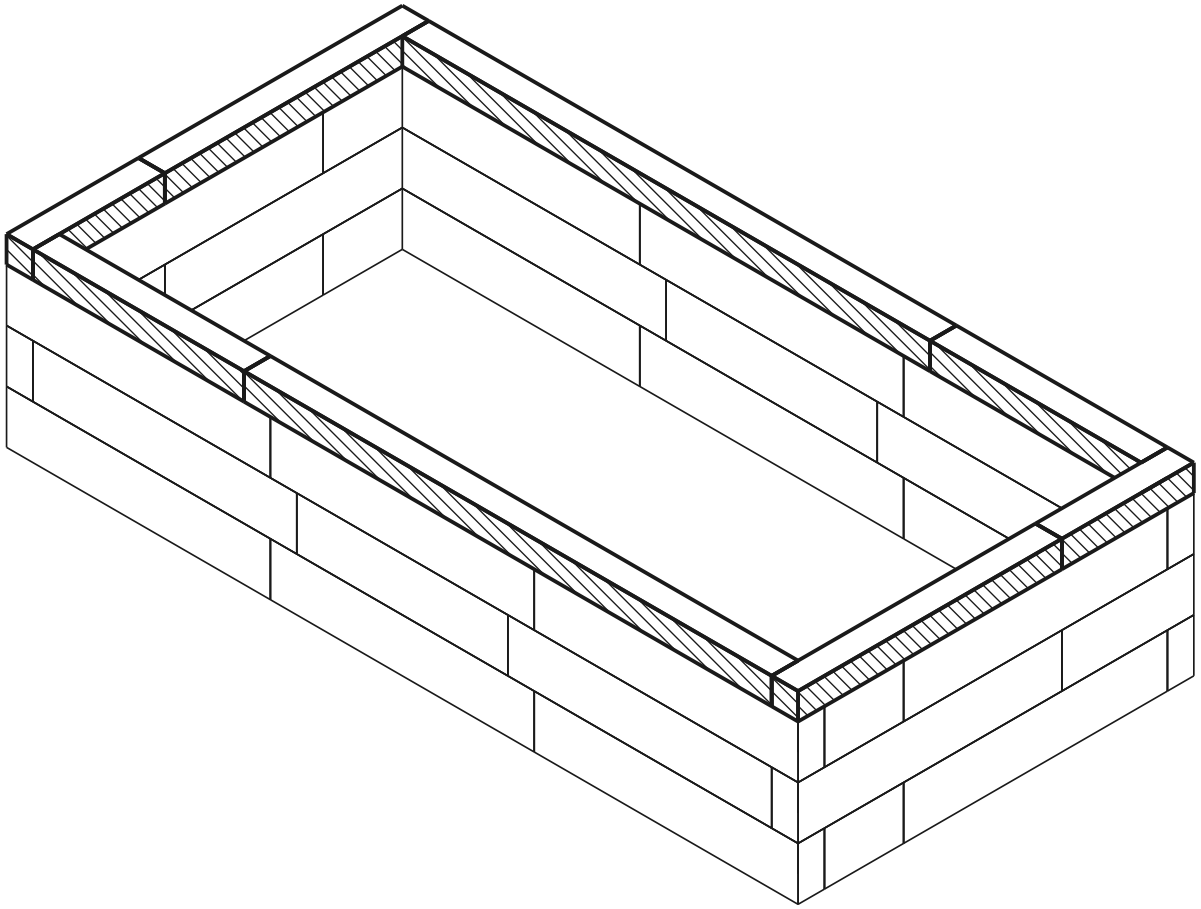

BOVENAANZICHT - WELK ONDERDEEL WAAR

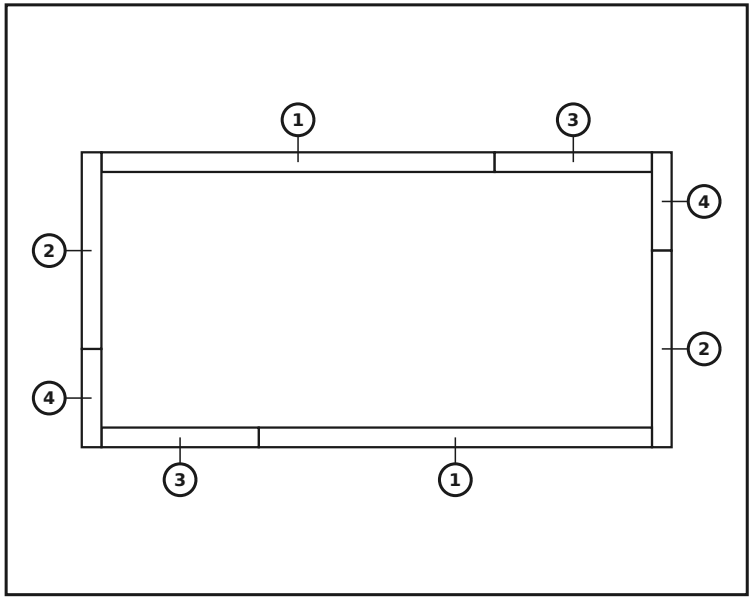

ONDERDELEN IN DEZE LAAG

nr.	maat (mm)	tekening	gaten	st.
4	60 x 60 x 300		5× Ø12	**2**
3	60 x 60 x 480		8× Ø12	**2**
2	60 x 60 x 600		10× Ø12	**2**
1	60 x 60 x 1200		20× Ø12	**2**
	Connectoren	●		**0**

huidige laag opgebouwd deuvel gat

Voltooid model

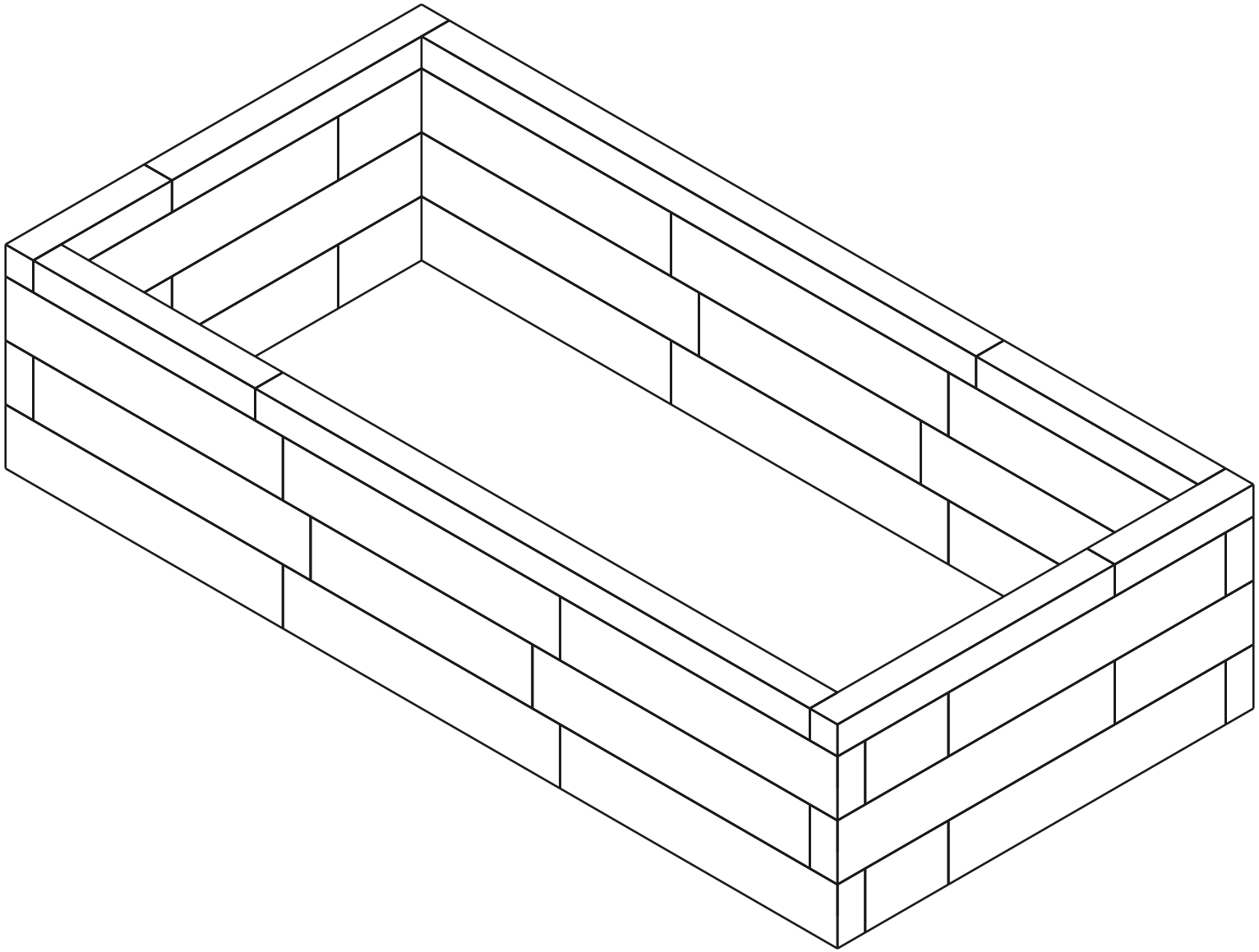

Materiaallijst (BOM)

Onderdeel	Rol	St.
60×120×600 mm (BOTTOM)	onder	8
60×120×180 mm (BOTTOM)	onder	2
60×120×600 mm	midden	14
60×120×480 mm	midden	2
60×120×300 mm	midden	2
60×120×180 mm	midden	2
60×60×1200 mm (TOP)	boven	2
60×60×600 mm (TOP)	boven	2
60×60×480 mm (TOP)	boven	2
60×60×300 mm (TOP)	boven	2
Connector (12×70 mm pin)	-	94

Totaal: 38 onderdelen