Istruzioni di montaggio

Vyvýšený záhon I-tvar Premium – M - GridGarden

ELENCO DEI PEZZI

n.	misura (mm)	disegno	fori	pz
⑤	60 x 120 x 180	• ○ •	3× Ø12	**4**
④	60 x 120 x 300	• ○ ○ ○ •	5× Ø12	**2**
④	60 x 60 x 300	• ○ ○ ○ •	5× Ø12	**2**
③	60 x 120 x 480	• ○ ○ ○ ○ ○ ○ •	8× Ø12	**2**
③	60 x 60 x 480	• ○ ○ ○ ○ ○ ○ •	8× Ø12	**2**
②	60 x 120 x 600	• ○ ○ ○ ○ ○ ○ ○ ○ •	10× Ø12	**22**
②	60 x 60 x 600	• ○ ○ ○ ○ ○ ○ ○ ○ •	10× Ø12	**2**
①	60 x 60 x 1200	• ○ ○ ○ ○ ○ ○ ○ ○ ○ ○ ○ ○ ○ ○ ○ ○ ○ •	20× Ø12	**2**
	Connettori	●		**94**

In totale 38 pezzi + 94 tasselli.

Numerazione dei pezzi in base alla lunghezza (il più lungo = 1).

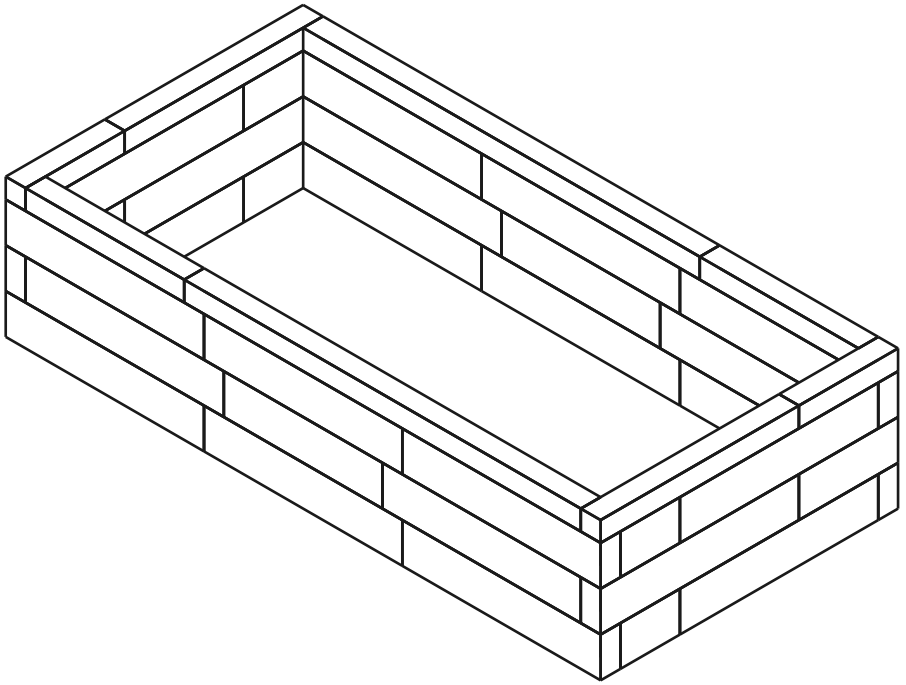

38	**4**	**94**
PEZZI	STRATI	TASSELLI

Strato 1 / 4

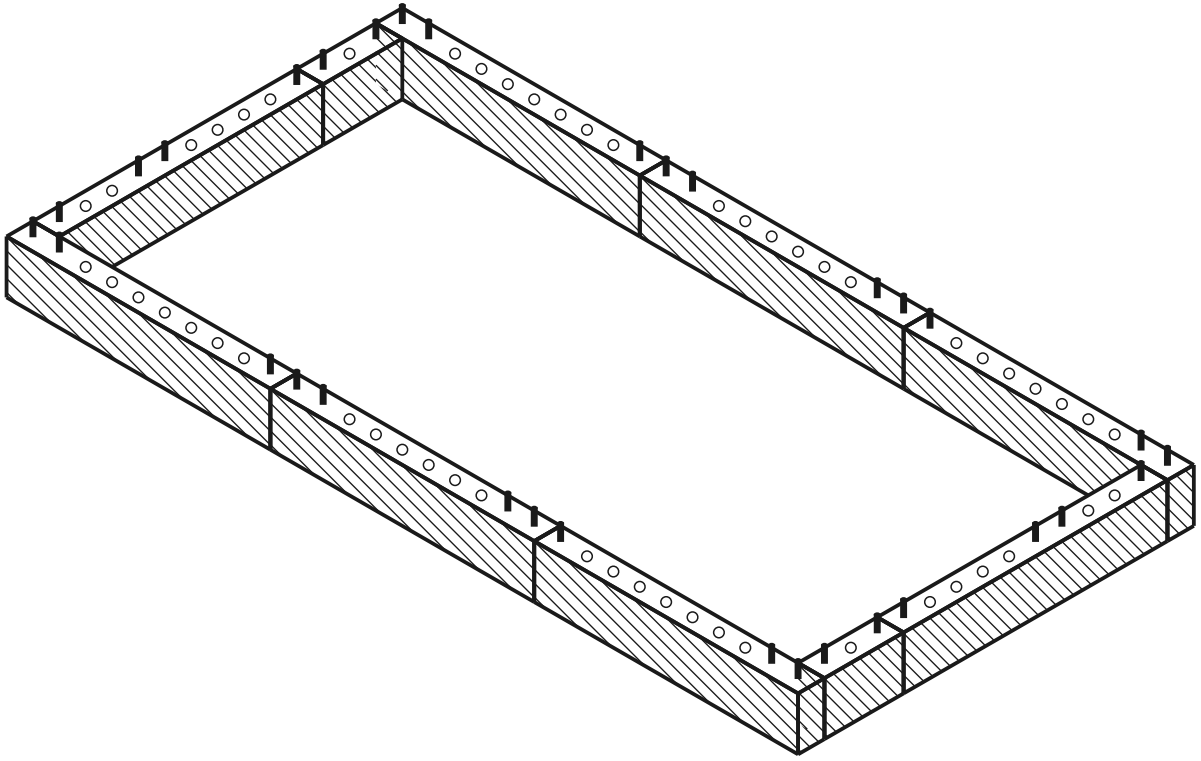

strato attuale montato tassello foro

VISTA DALL'ALTO - QUALE PEZZO VA DOVE

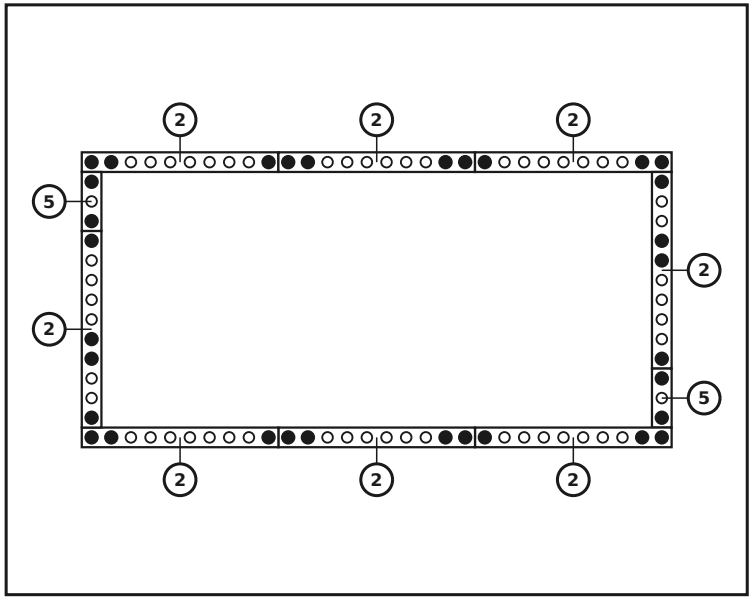

PEZZI IN QUESTO STRATO

n.	misura (mm)	disegno	fori	pz
5	60 x 120 x 180		3× Ø12	**2**
2	60 x 120 x 600		10× Ø12	**8**
	Connettori			**32**

Strato 2 / 4

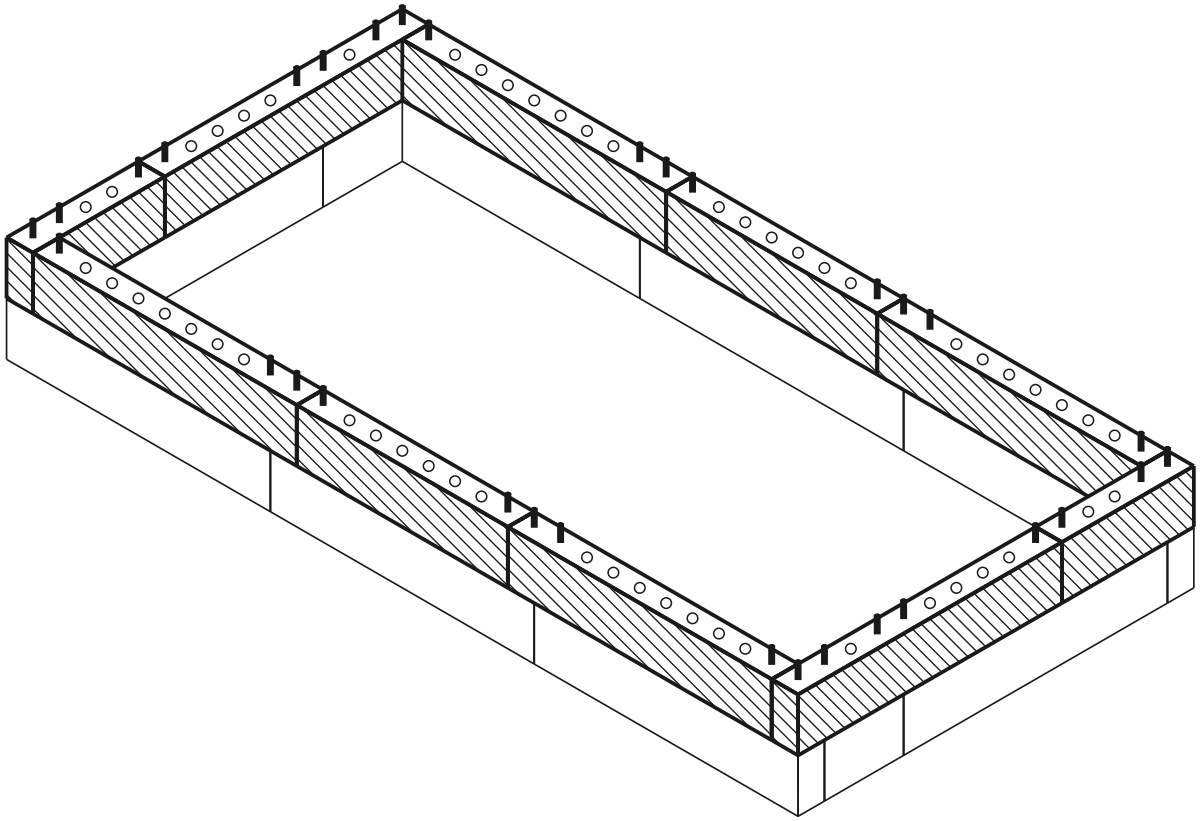

strato attuale montato tassello foro

VISTA DALL'ALTO - QUALE PEZZO VA DOVE

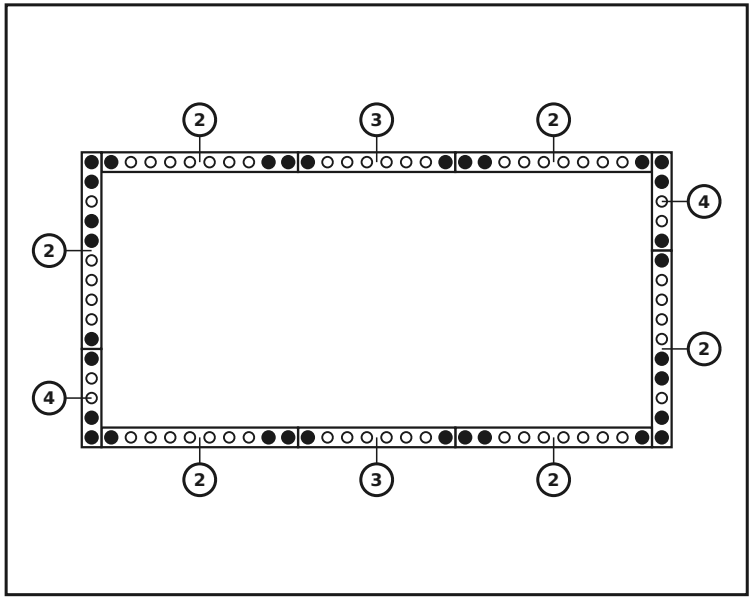

PEZZI IN QUESTO STRATO

n.	misura (mm)	disegno	fori	pz
4	60 x 120 x 300		5× Ø12	**2**
3	60 x 120 x 480		8× Ø12	**2**
2	60 x 120 x 600		10× Ø12	**6**
	Connettori	●		**32**

Strato 3 / 4

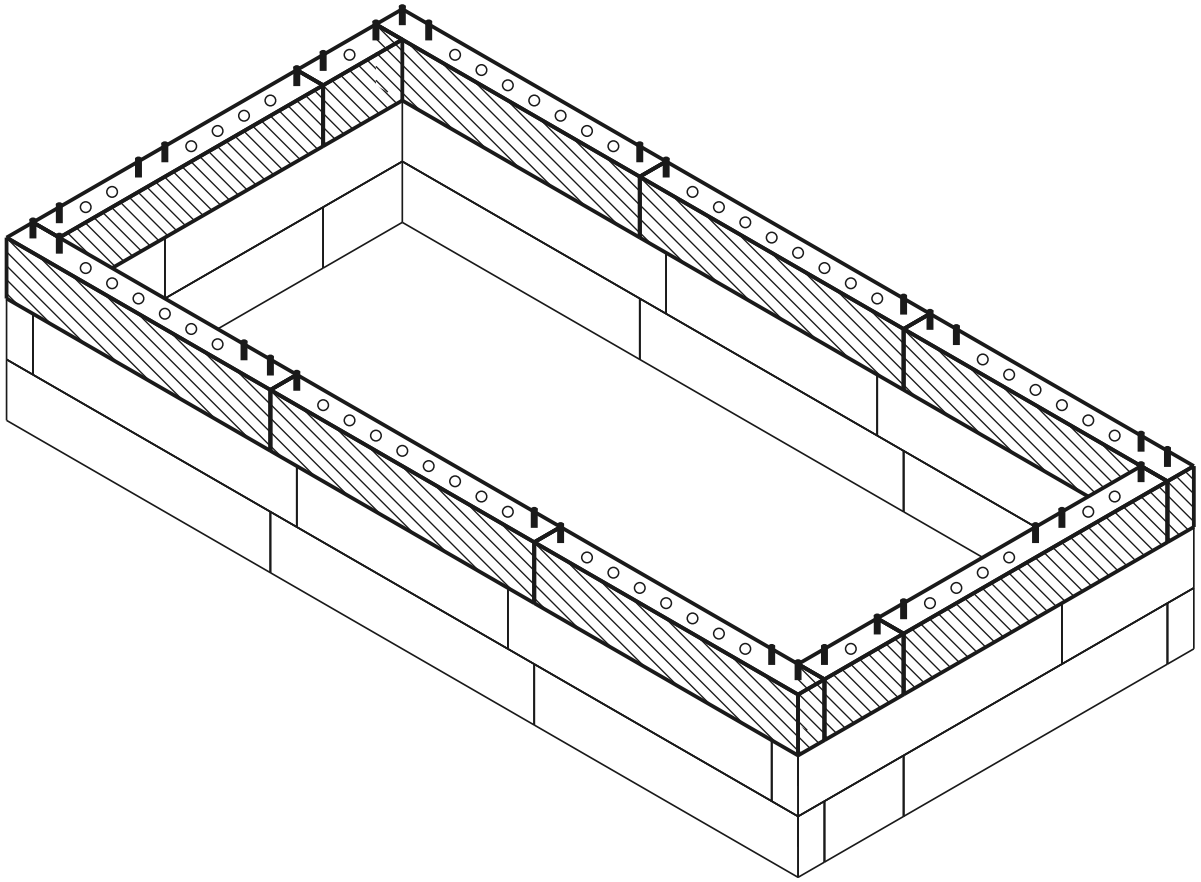

strato attuale montato tassello foro

VISTA DALL'ALTO - QUALE PEZZO VA DOVE

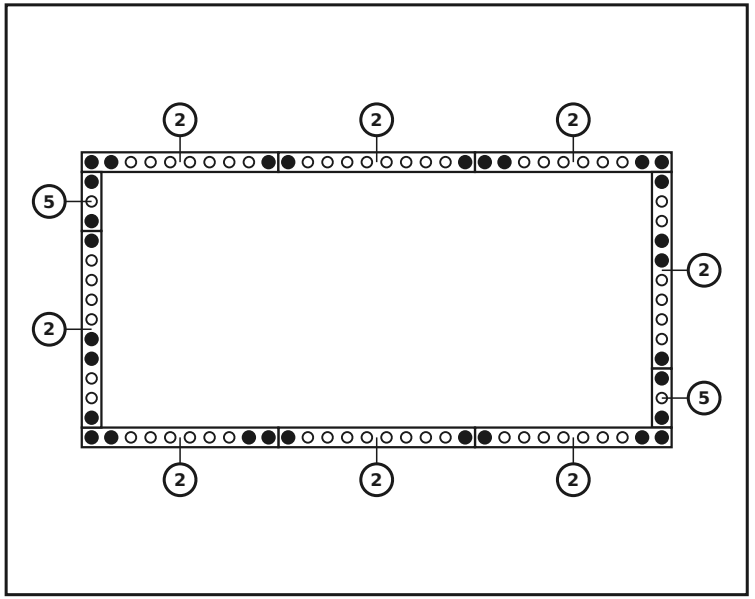

PEZZI IN QUESTO STRATO

n.	misura (mm)	disegno	fori	pz
5	60 x 120 x 180		3× Ø12	**2**
2	60 x 120 x 600		10× Ø12	**8**
	Connettori			**30**

Strato 4 / 4 (coperchio superiore)

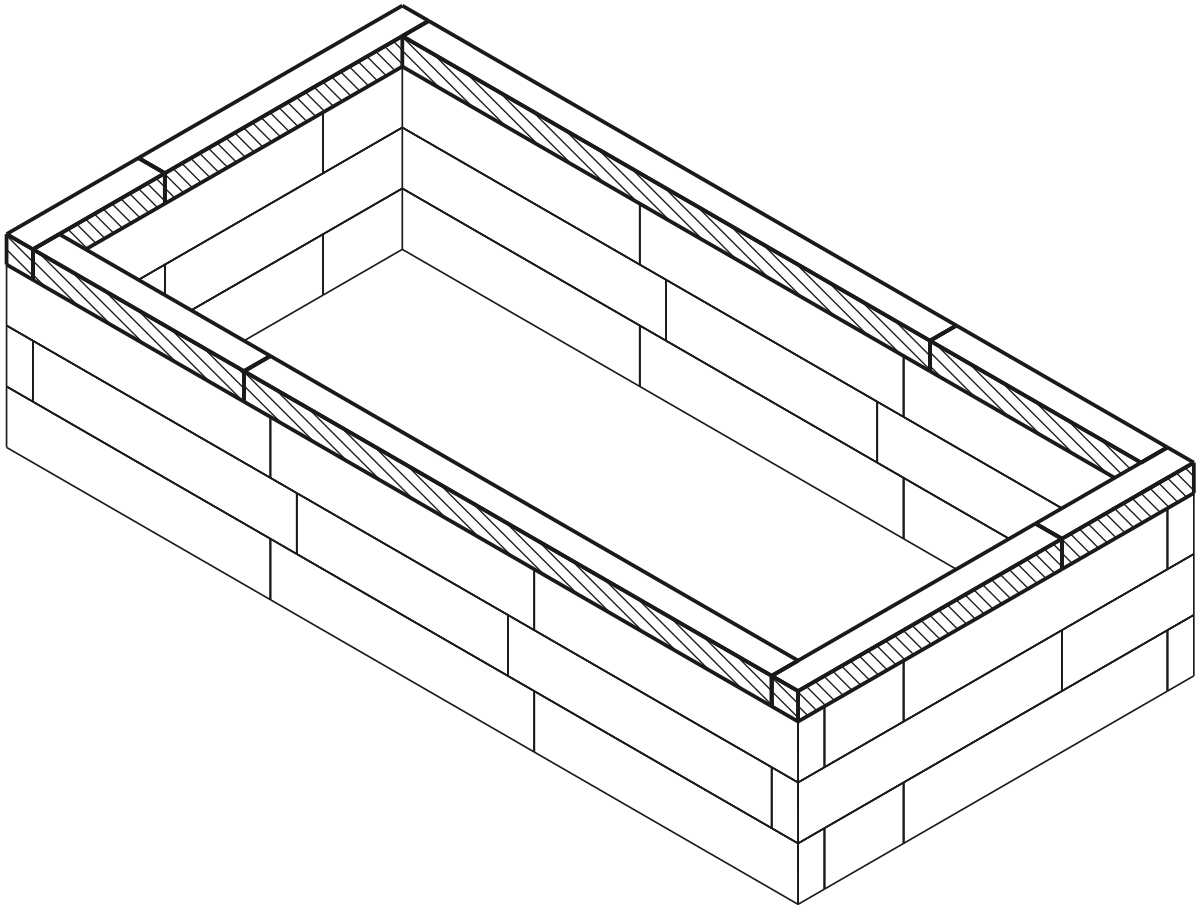

VISTA DALL'ALTO - QUALE PEZZO VA DOVE

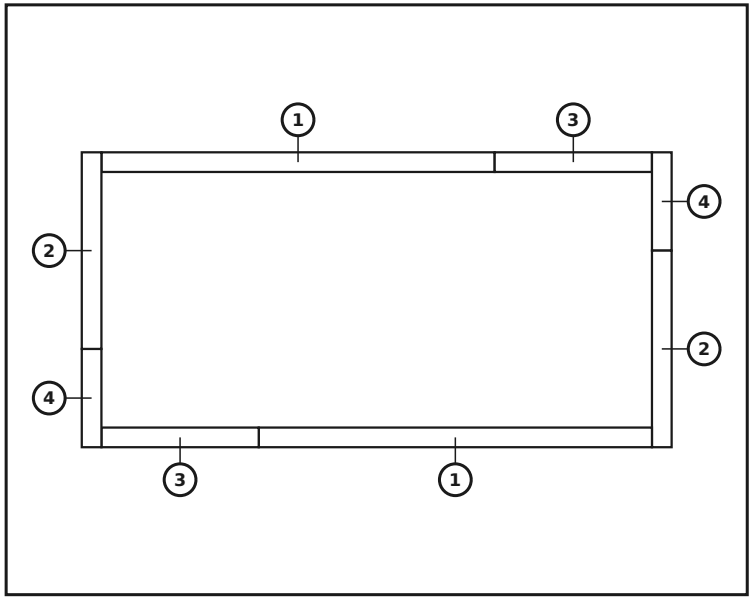

PEZZI IN QUESTO STRATO

n.	misura (mm)	disegno	fori	pz
4	60 x 60 x 300		5× Ø12	**2**
3	60 x 60 x 480		8× Ø12	**2**
2	60 x 60 x 600		10× Ø12	**2**
1	60 x 60 x 1200		20× Ø12	**2**
	Connettori	●		**0**

strato attuale montato tassello foro

Modello finito

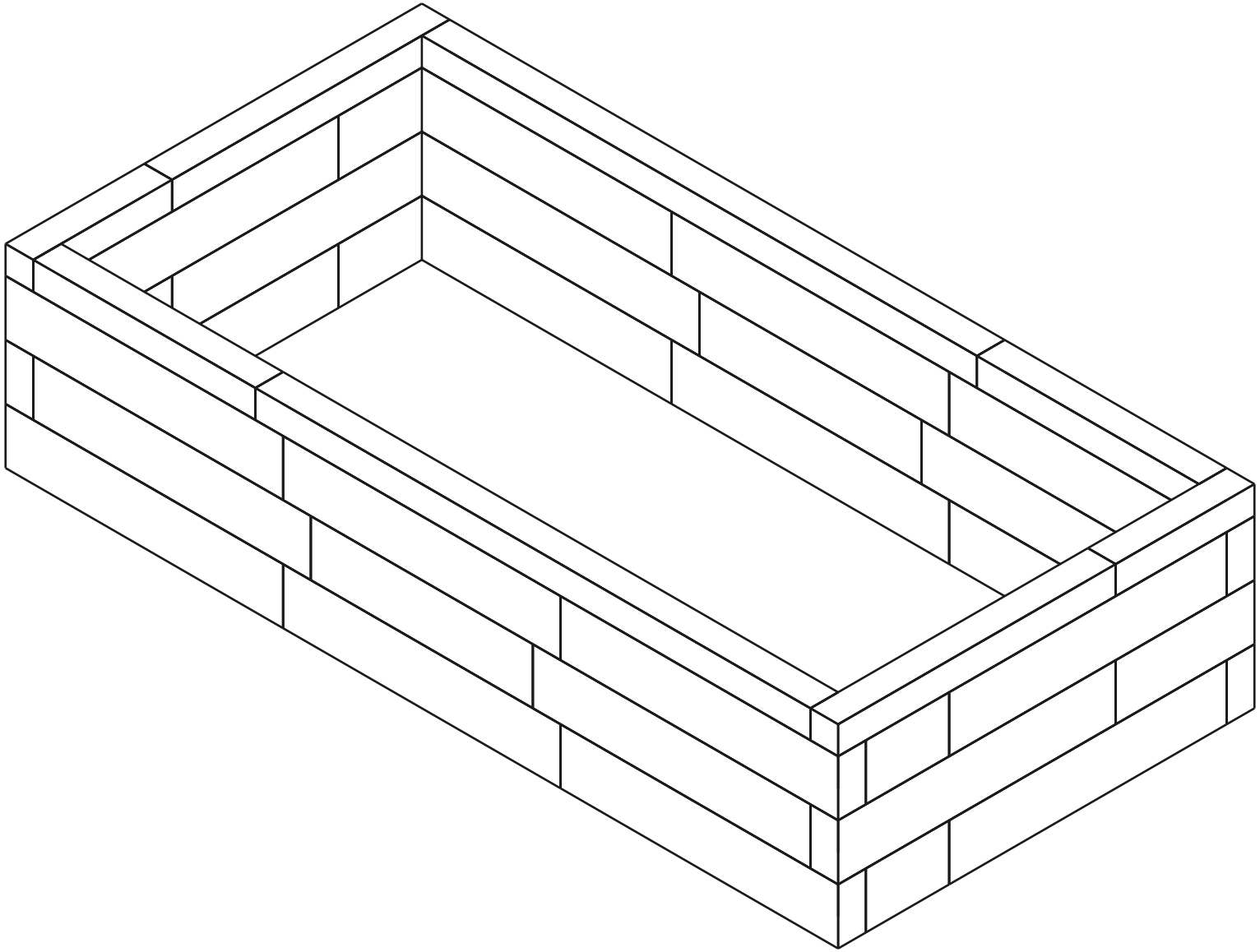

Distinta dei materiali (BOM)

Pezzo	Ruolo	Pz
60×120×600 mm (BOTTOM)	sotto	8
60×120×180 mm (BOTTOM)	sotto	2
60×120×600 mm	centro	14
60×120×480 mm	centro	2
60×120×300 mm	centro	2
60×120×180 mm	centro	2
60×60×1200 mm (TOP)	sopra	2
60×60×600 mm (TOP)	sopra	2
60×60×480 mm (TOP)	sopra	2
60×60×300 mm (TOP)	sopra	2
Connector (12×70 mm pin)	-	94

In totale: 38 pezzi