Notice de montage

Vyvýšený záhon I-tvar Premium – M - GridGarden

LISTE DES PIÈCES

n°	dim. (mm)	croquis	trous	qté
5	60 x 120 x 180	• ○ •	3× Ø12	**4**
4	60 x 120 x 300	• ○ ○ ○ •	5× Ø12	**2**
4	60 x 60 x 300	• ○ ○ ○ •	5× Ø12	**2**
3	60 x 120 x 480	• ○ ○ ○ ○ ○ ○ •	8× Ø12	**2**
3	60 x 60 x 480	• ○ ○ ○ ○ ○ ○ •	8× Ø12	**2**
2	60 x 120 x 600	• ○ ○ ○ ○ ○ ○ ○ ○ •	10× Ø12	**22**
2	60 x 60 x 600	• ○ ○ ○ ○ ○ ○ ○ ○ •	10× Ø12	**2**
1	60 x 60 x 1200	• ○ ○ ○ ○ ○ ○ ○ ○ ○ ○ ○ ○ ○ ○ ○ ○ •	20× Ø12	**2**
	Connecteurs	●		**94**

Au total 38 pièces + 94 goujons.

Numérotation des pièces par longueur (la plus longue = 1).

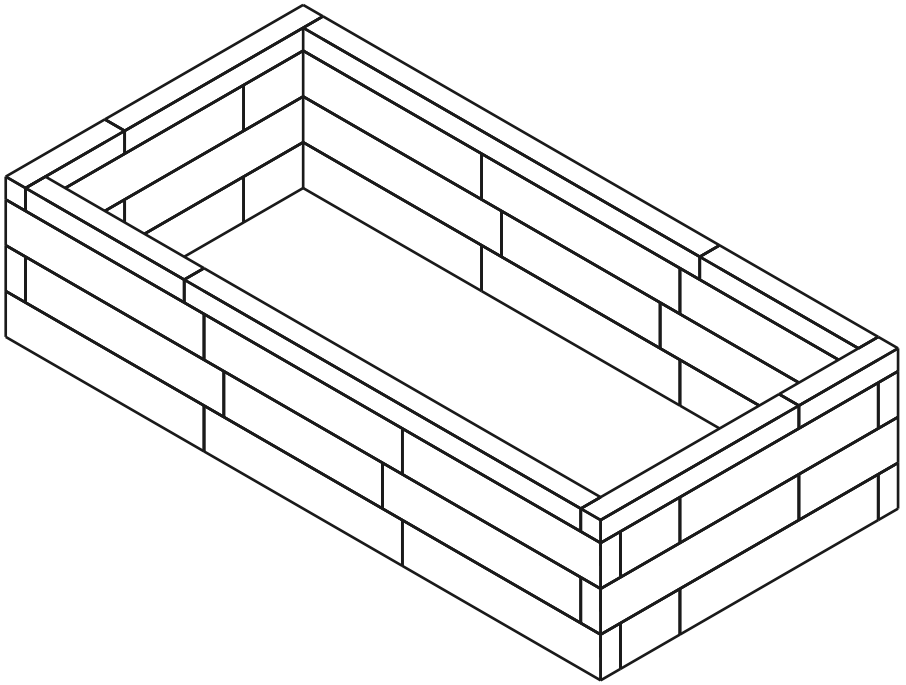

38	**4**	**94**
PIÈCES	RANGÉES	GOUJONS

Rangée 1 / 4

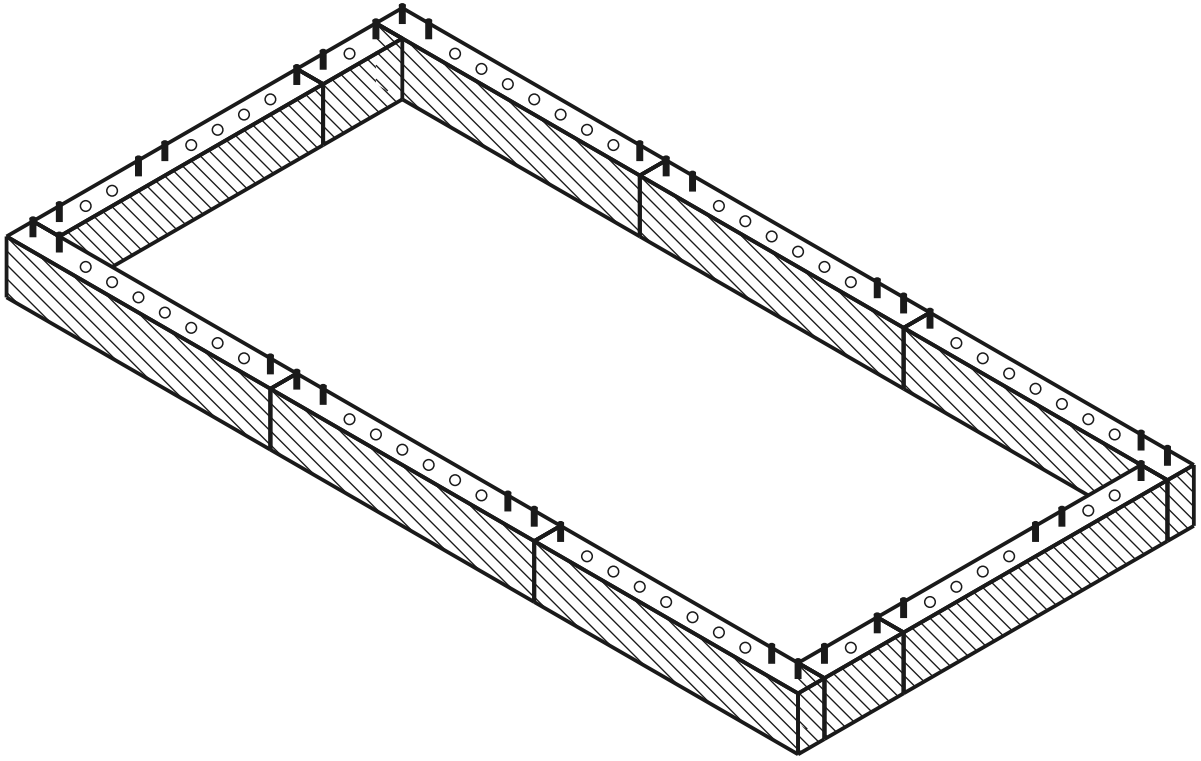

rangée actuelle déjà posé goujon trou

VUE DE DESSUS - QUELLE PIÈCE OÙ

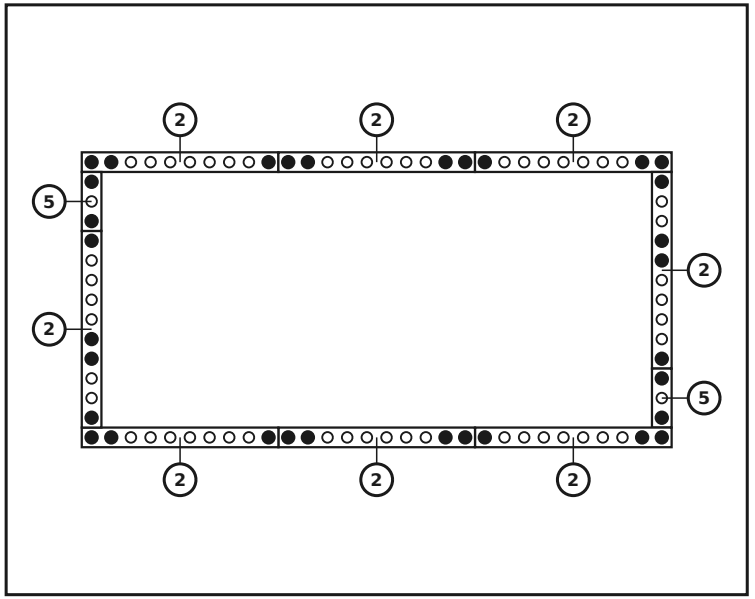

PIÈCES DE CETTE RANGÉE

n°	dim. (mm)	croquis	trous	qté
5	60 x 120 x 180		3× Ø12	**2**
2	60 x 120 x 600		10× Ø12	**8**
	Connecteurs			**32**

Rangée 2 / 4

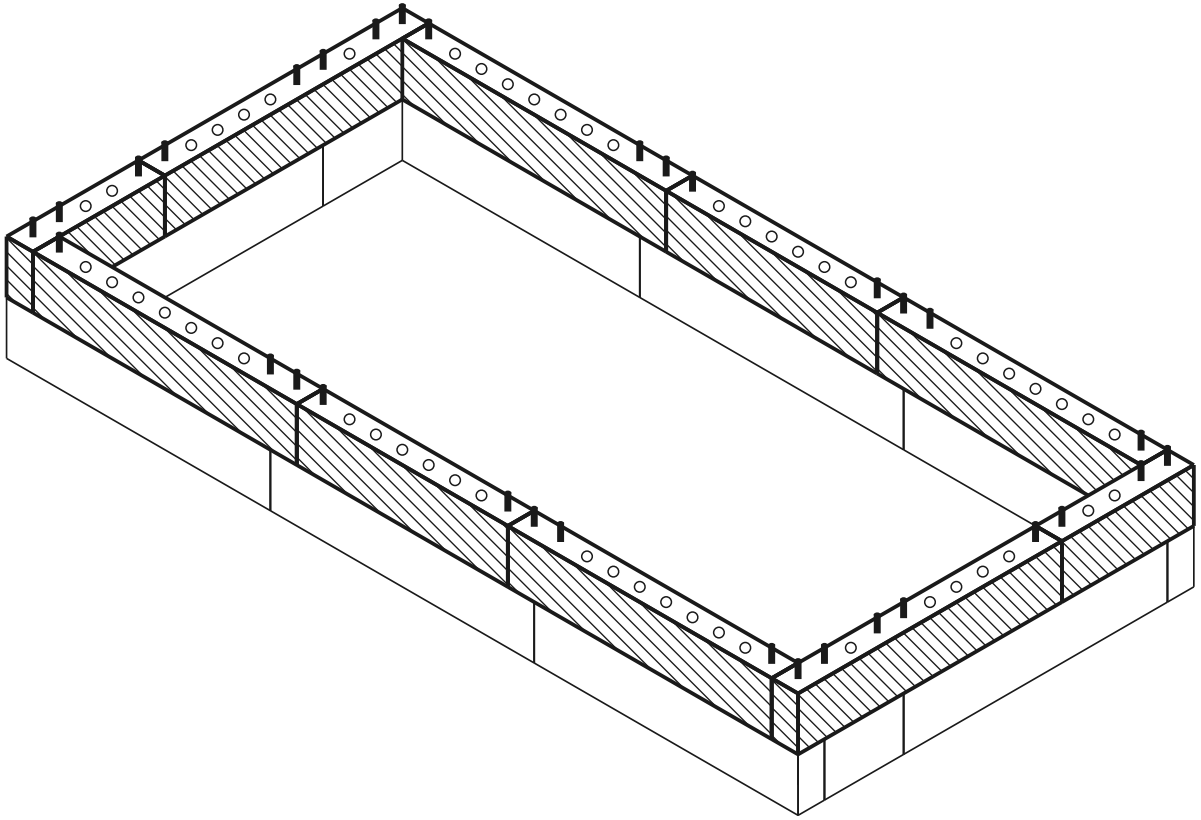

rangée actuelle déjà posé goujon trou

VUE DE DESSUS - QUELLE PIÈCE OÙ

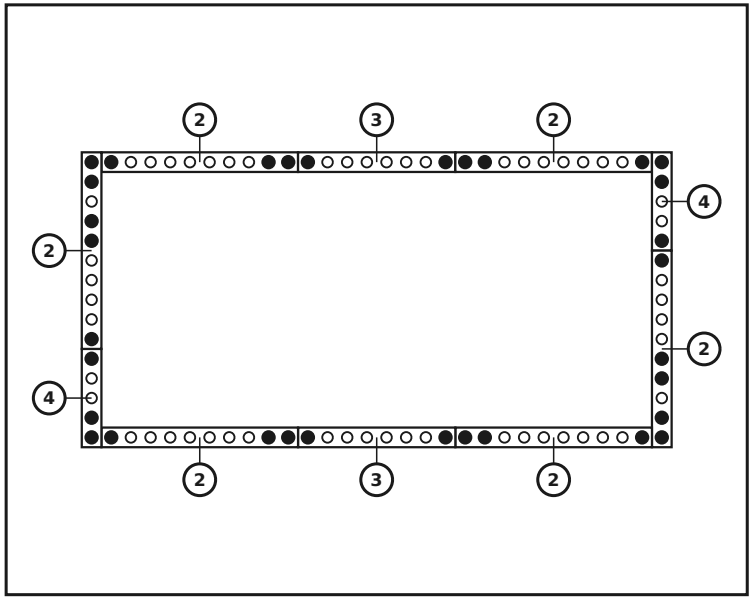

PIÈCES DE CETTE RANGÉE

n°	dim. (mm)	croquis	trous	qté
4	60 x 120 x 300		5× Ø12	**2**
3	60 x 120 x 480		8× Ø12	**2**
2	60 x 120 x 600		10× Ø12	**6**
	Connecteurs	●		**32**

Rangée 3 / 4

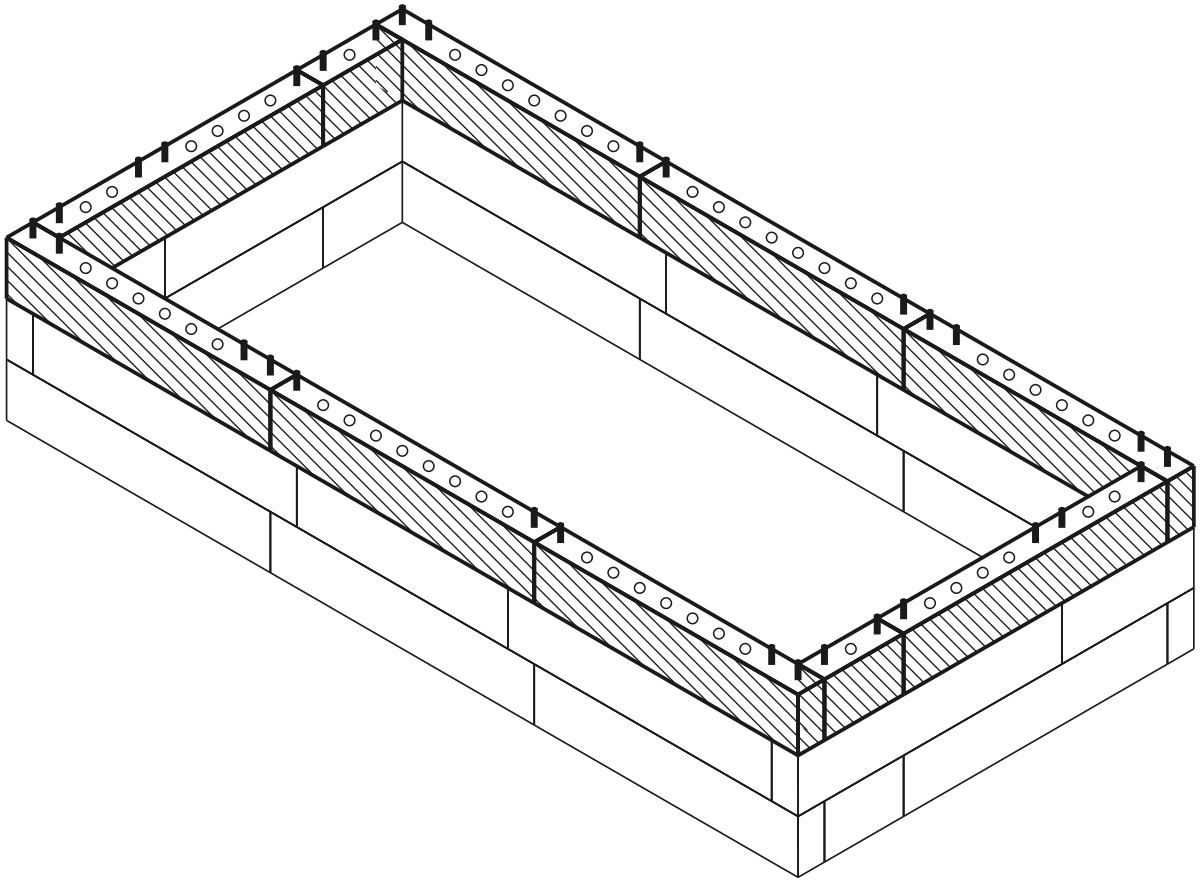

rangée actuelle déjà posé goujon trou

VUE DE DESSUS - QUELLE PIÈCE OÙ

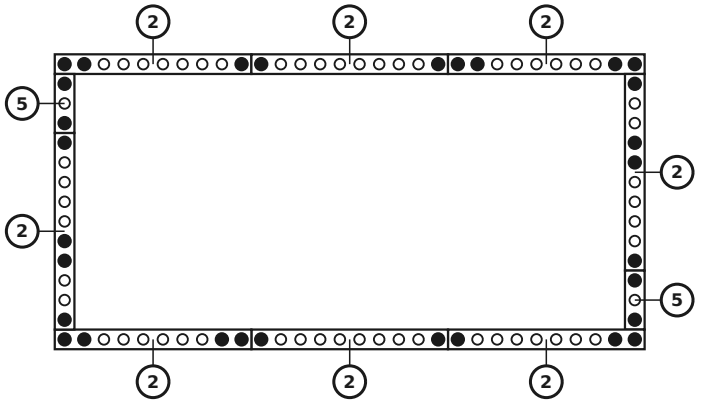

PIÈCES DE CETTE RANGÉE

n°	dim. (mm)	croquis	trous	qté
5	60 x 120 x 180		3× Ø12	**2**
2	60 x 120 x 600		10× Ø12	**8**
	Connecteurs			**30**

Rangée 4 / 4 (couvercle supérieur)

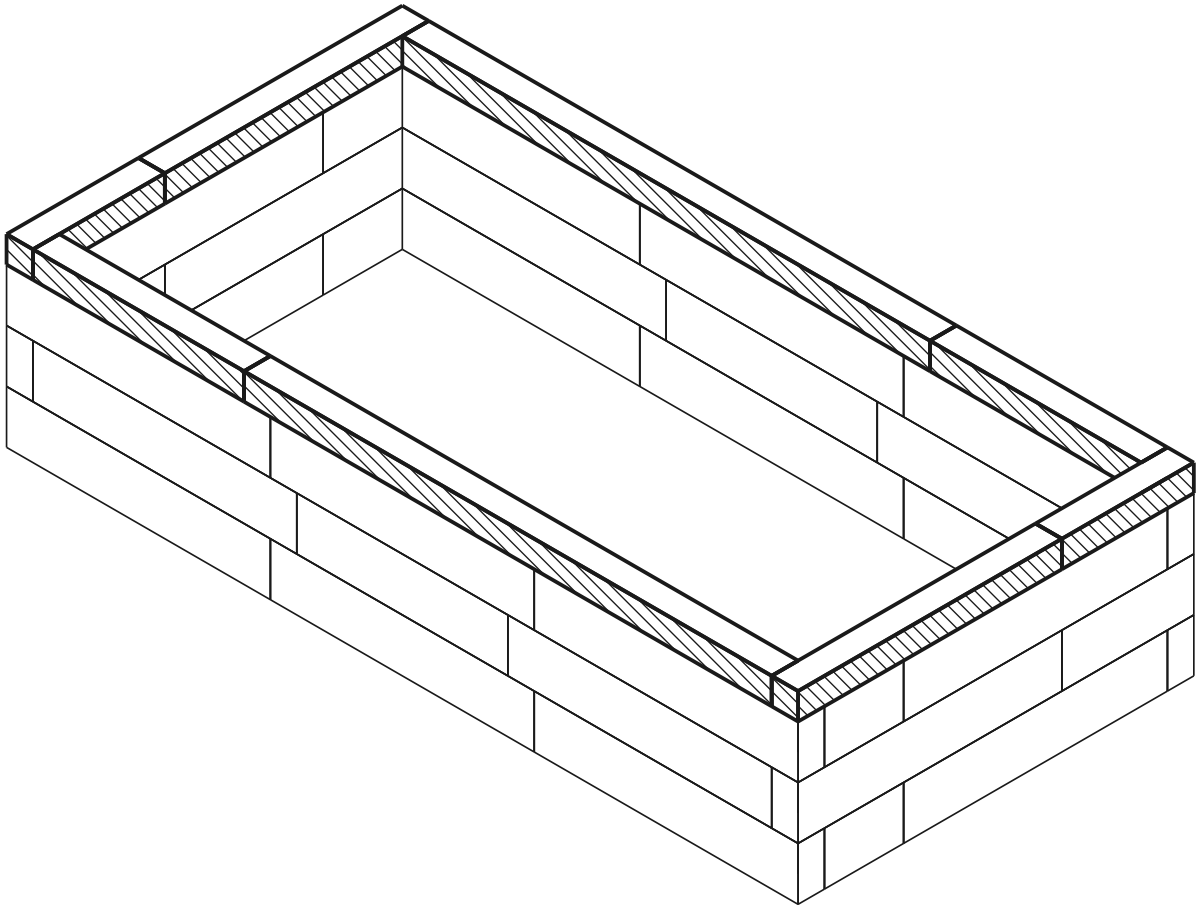

VUE DE DESSUS - QUELLE PIÈCE OÙ

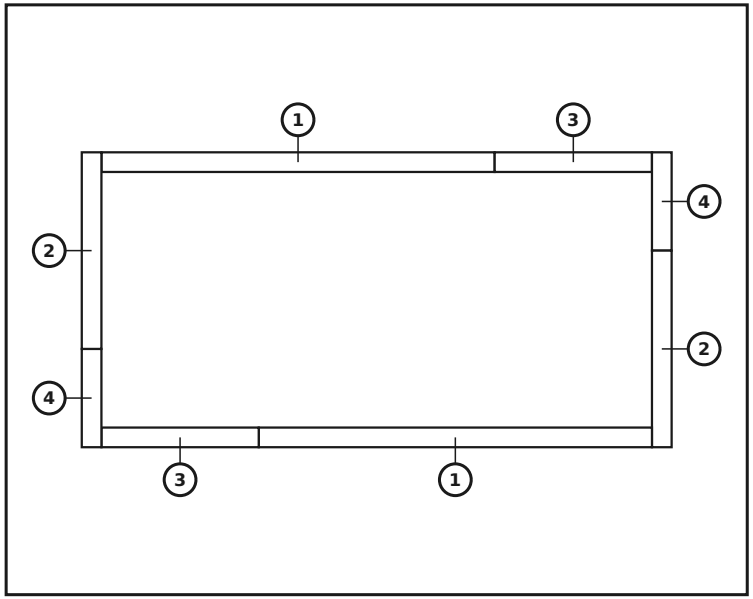

PIÈCES DE CETTE RANGÉE

n°	dim. (mm)	croquis	trous	qté
4	60 x 60 x 300		5× Ø12	**2**
3	60 x 60 x 480		8× Ø12	**2**
2	60 x 60 x 600		10× Ø12	**2**
1	60 x 60 x 1200		20× Ø12	**2**
	Connecteurs	●		**0**

rangée actuelle déjà posé goujon trou

Modèle terminé

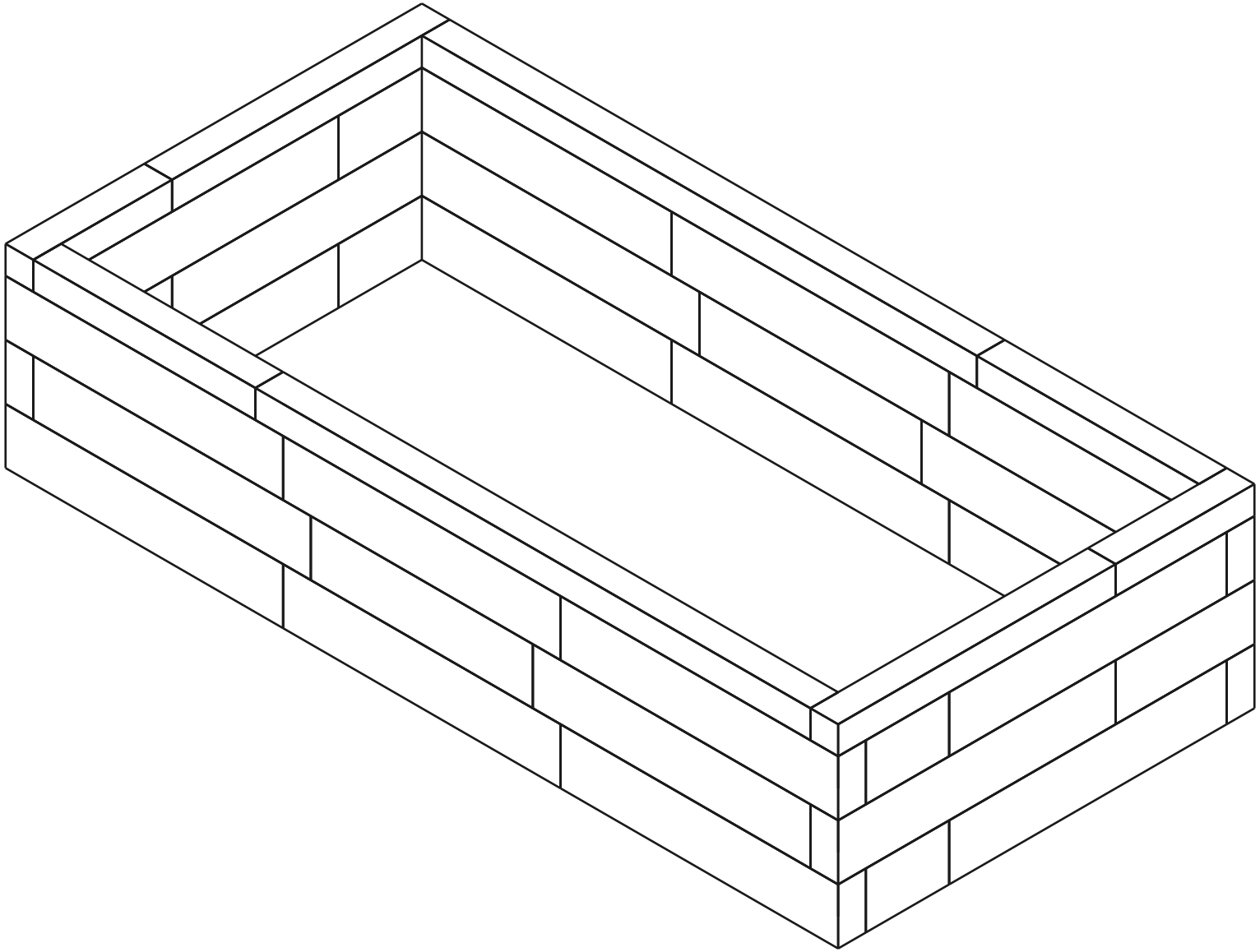

Liste de matériel (BOM)

Pièce	Rôle	Qté
60×120×600 mm (BOTTOM)	bas	8
60×120×180 mm (BOTTOM)	bas	2
60×120×600 mm	milieu	14
60×120×480 mm	milieu	2
60×120×300 mm	milieu	2
60×120×180 mm	milieu	2
60×60×1200 mm (TOP)	haut	2
60×60×600 mm (TOP)	haut	2
60×60×480 mm (TOP)	haut	2
60×60×300 mm (TOP)	haut	2
Connector (12×70 mm pin)	-	94

Total : 38 pièces