# Montageanleitung

Vyvýšený záhon I-tvar Premium – M - GridGarden

**TEILELISTE**

| Nr. | Maß (mm) | Zeichnung | Löcher | Stk |
|---|---|---|---|---|
| 5 | 60 x 120 x 180 | • ○ • | 3× Ø12 | **4** |
| 4 | 60 x 120 x 300 | • ○ ○ ○ • | 5× Ø12 | **2** |
| 4 | 60 x 60 x 300 | • ○ ○ ○ • | 5× Ø12 | **2** |
| 3 | 60 x 120 x 480 | • ○ ○ ○ ○ ○ ○ • | 8× Ø12 | **2** |
| 3 | 60 x 60 x 480 | • ○ ○ ○ ○ ○ ○ • | 8× Ø12 | **2** |
| 2 | 60 x 120 x 600 | • ○ ○ ○ ○ ○ ○ ○ ○ • | 10× Ø12 | **22** |
| 2 | 60 x 60 x 600 | • ○ ○ ○ ○ ○ ○ ○ ○ • | 10× Ø12 | **2** |
| 1 | 60 x 60 x 1200 | • ○ ○ ○ ○ ○ ○ ○ ○ ○ ○ ○ ○ ○ ○ ○ ○ ○ • | 20× Ø12 | **2** |
| | Verbinder | ● | | **94** |

Insgesamt 38 Teile + 94 Dübel.

Nummerierung der Teile nach Länge (längstes = 1).

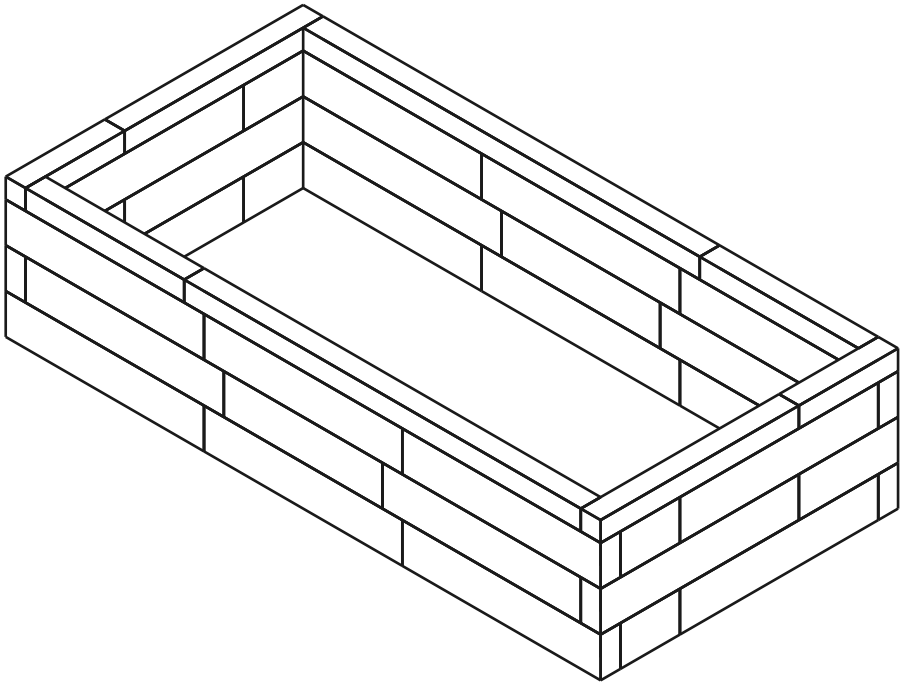

| **38** | **4** | **94** |
|---|---|---|
| TEILE | SCHICHTEN | DÜBEL |

# Schicht 1 / 4

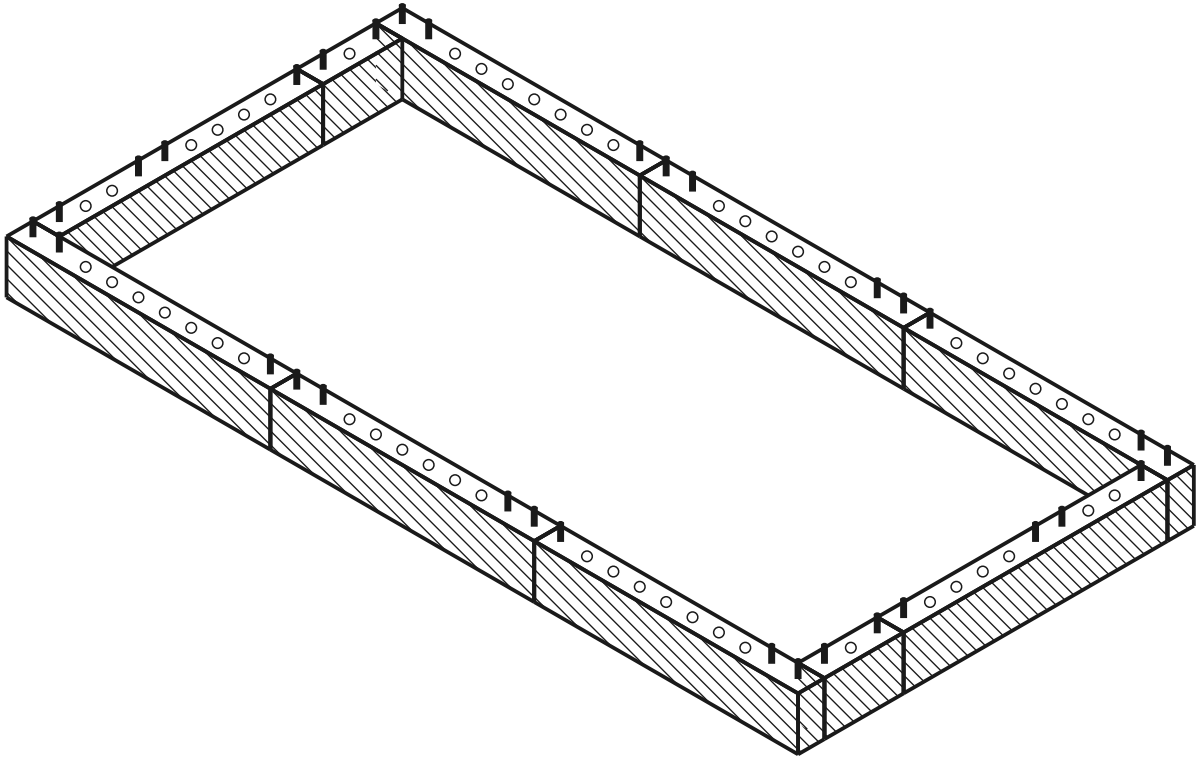

aktuelle Schicht  gebaut  Dübel  Loch

## DRAUFSICHT - WELCHES TEIL WOHIN

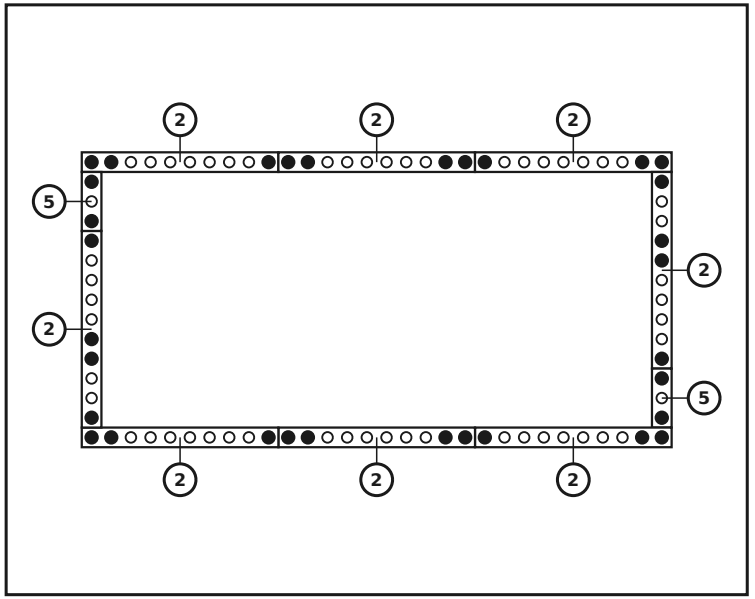


## TEILE IN DIESER SCHICHT

| Nr. | Maß (mm) | Zeichnung | Löcher | Stk |
|---|---|---|---|---|
| 5 | 60 x 120 x 180 | | 3× Ø12 | **2** |
| 2 | 60 x 120 x 600 | | 10× Ø12 | **8** |
| | Verbinder | | | **32** |

# Schicht 2 / 4

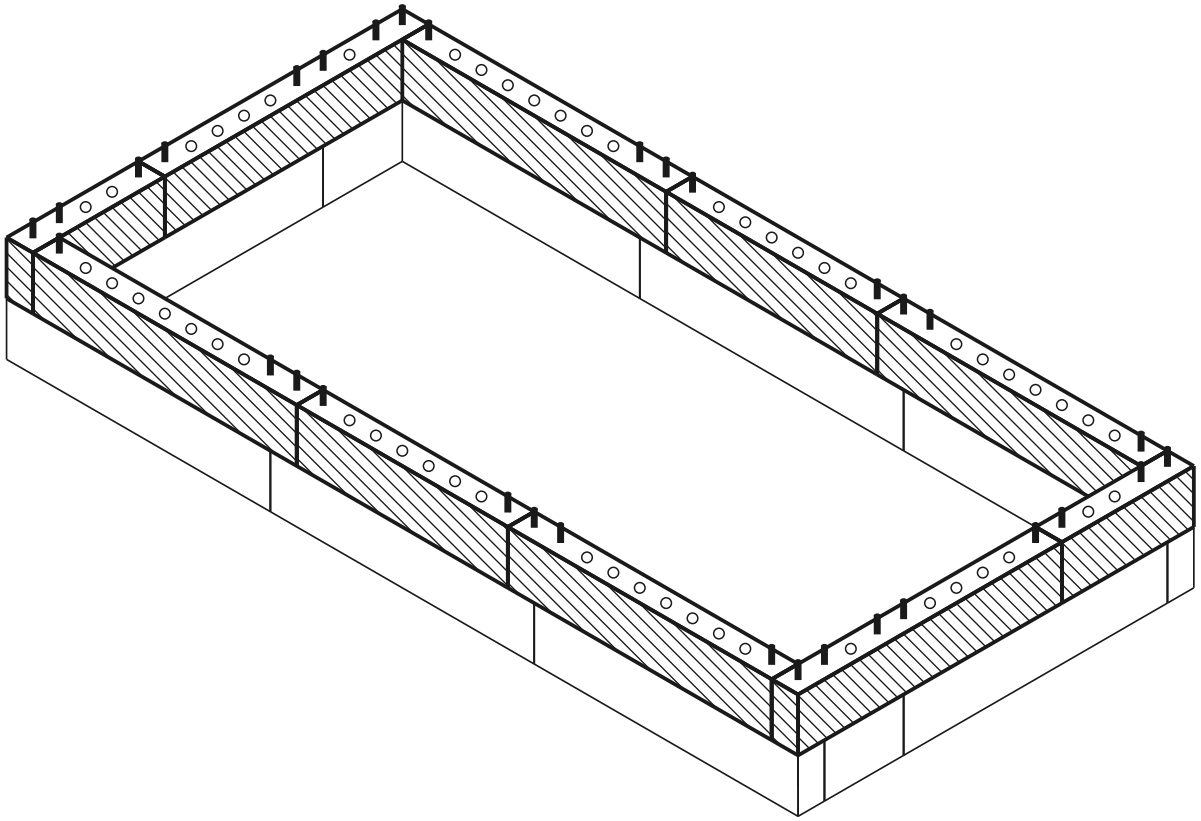

aktuelle Schicht  gebaut  Dübel  Loch

## DRAUFSICHT - WELCHES TEIL WOHIN

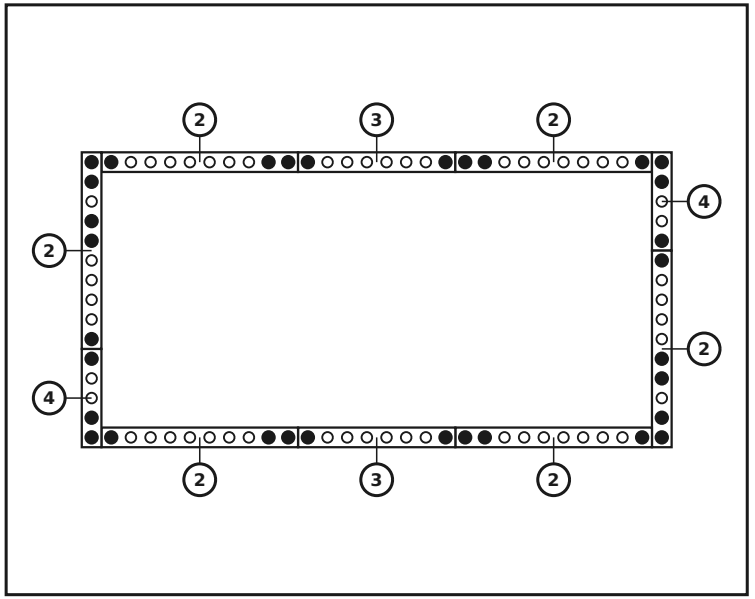


## TEILE IN DIESER SCHICHT

| Nr. | Maß (mm) | Zeichnung | Löcher | Stk |
|---|---|---|---|---|
| 4 | 60 x 120 x 300 | | 5× Ø12 | 2 |
| 3 | 60 x 120 x 480 | | 8× Ø12 | 2 |
| 2 | 60 x 120 x 600 | | 10× Ø12 | 6 |
| | Verbinder | ● | | 32 |

# Schicht 3 / 4

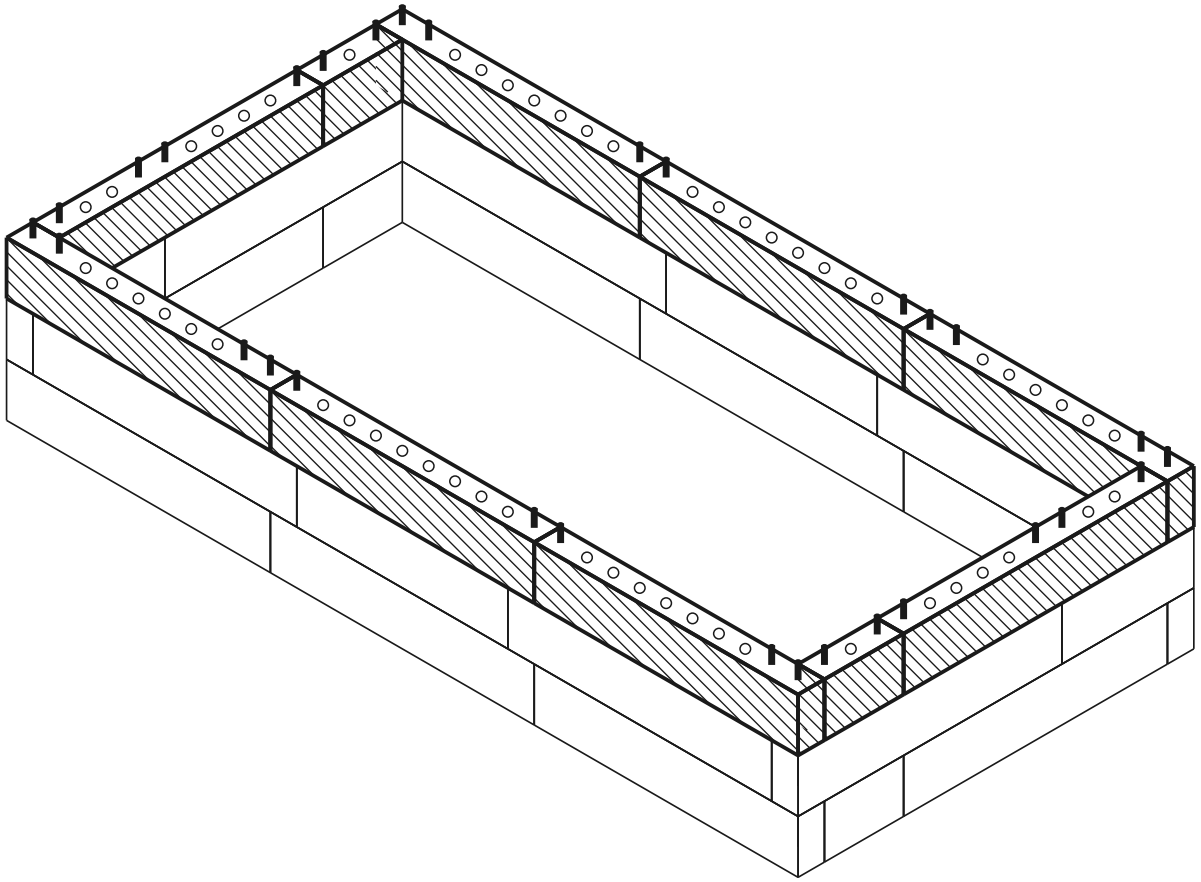

aktuelle Schicht  gebaut  Dübel  Loch

## DRAUFSICHT - WELCHES TEIL WOHIN

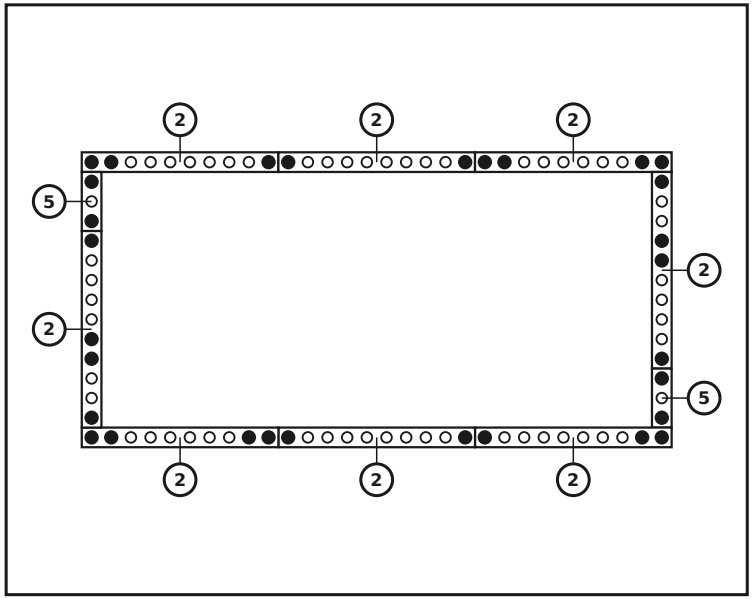


## TEILE IN DIESER SCHICHT

| Nr. | Maß (mm) | Zeichnung | Löcher | Stk |
|---|---|---|---|---|
| 5 | 60 x 120 x 180 | | 3× Ø12 | **2** |
| 2 | 60 x 120 x 600 | | 10× Ø12 | **8** |
| | Verbinder | | | **30** |

# Schicht 4 / 4 (obere Abdeckung)

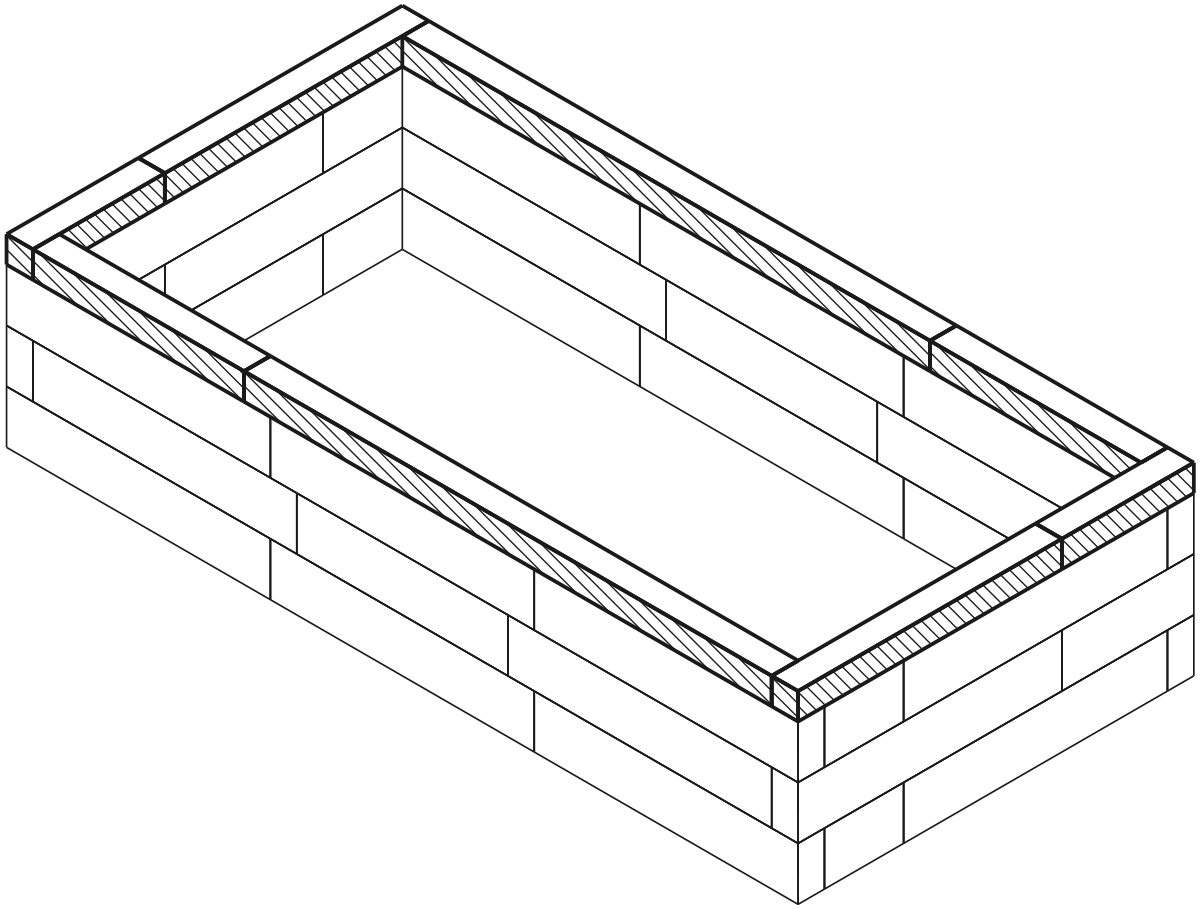

aktuelle Schicht  gebaut  Dübel  Loch

## DRAUFSICHT - WELCHES TEIL WOHIN

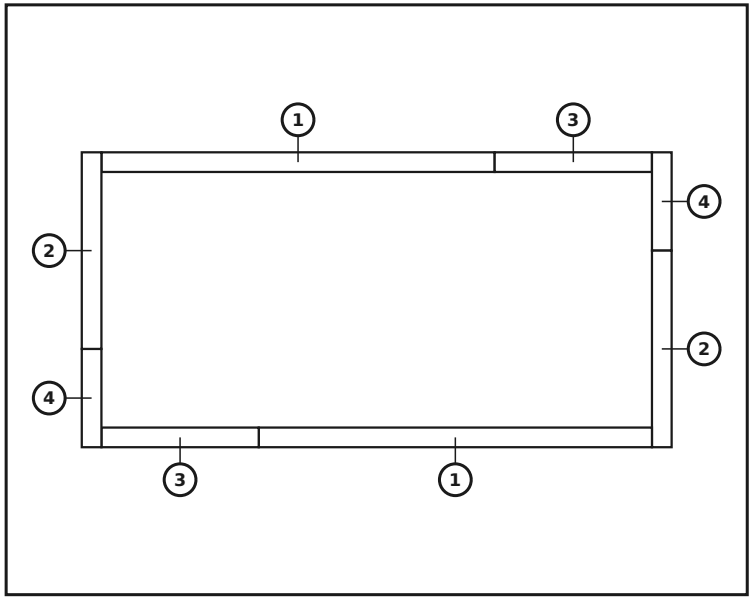


## TEILE IN DIESER SCHICHT

| Nr. | Maß (mm) | Zeichnung | Löcher | Stk |
|---|---|---|---|---|
| 4 | 60 x 60 x 300 | | 5× Ø12 | **2** |
| 3 | 60 x 60 x 480 | | 8× Ø12 | **2** |
| 2 | 60 x 60 x 600 | | 10× Ø12 | **2** |
| 1 | 60 x 60 x 1200 | | 20× Ø12 | **2** |
| | Verbinder | ● | | **0** |

## Fertiges Modell

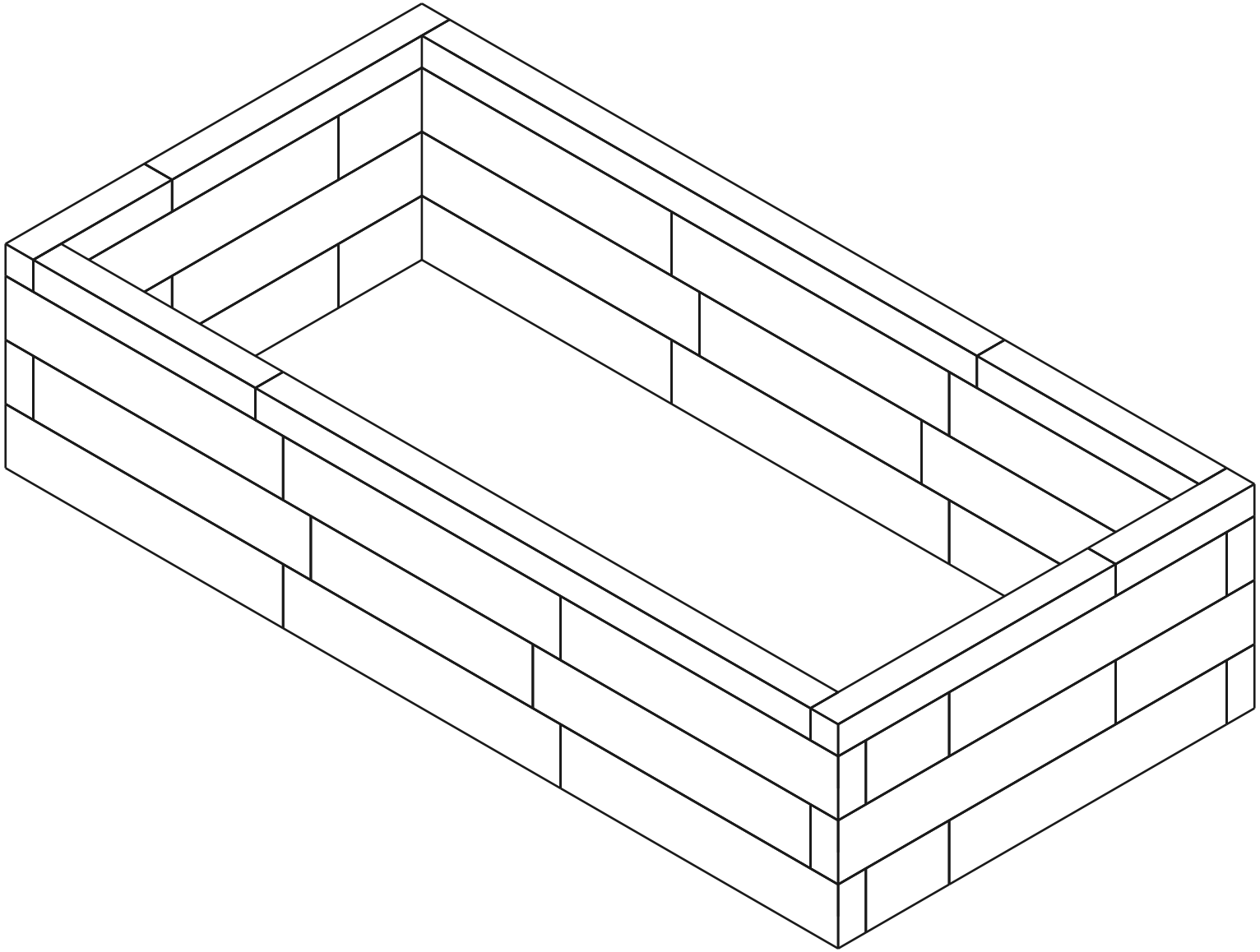

# Materialliste (BOM)

| Teil | Rolle | Stk |
|---|---|---|
| 60×120×600 mm (BOTTOM) | unten | 8 |
| 60×120×180 mm (BOTTOM) | unten | 2 |
| 60×120×600 mm | Mitte | 14 |
| 60×120×480 mm | Mitte | 2 |
| 60×120×300 mm | Mitte | 2 |
| 60×120×180 mm | Mitte | 2 |
| 60×60×1200 mm (TOP) | oben | 2 |
| 60×60×600 mm (TOP) | oben | 2 |
| 60×60×480 mm (TOP) | oben | 2 |
| 60×60×300 mm (TOP) | oben | 2 |
| Connector (12×70 mm pin) | - | 94 |

**Gesamt: 38 Teile**