Montážní návod

Vyvýšený záhon I-tvar Premium – M - GridGarden

SOUPIS DÍLŮ

č.	rozměr (mm)	nákres	díry	ks
5	60 x 120 x 180	• ○ •	3× Ø12	**4**
4	60 x 120 x 300	• ○ ○ ○ •	5× Ø12	**2**
4	60 x 60 x 300	• ○ ○ ○ •	5× Ø12	**2**
3	60 x 120 x 480	• ○ ○ ○ ○ ○ ○ •	8× Ø12	**2**
3	60 x 60 x 480	• ○ ○ ○ ○ ○ ○ •	8× Ø12	**2**
2	60 x 120 x 600	• ○ ○ ○ ○ ○ ○ ○ ○ •	10× Ø12	**22**
2	60 x 60 x 600	• ○ ○ ○ ○ ○ ○ ○ ○ •	10× Ø12	**2**
1	60 x 60 x 1200	• ○ ○ ○ ○ ○ ○ ○ ○ ○ ○ ○ ○ ○ ○ ○ ○ ○ •	20× Ø12	**2**
	Konektory	●		**94**

Celkem 38 dílů + 94 kolíků.
Číslování dílů podle délky (nejdelší = 1).

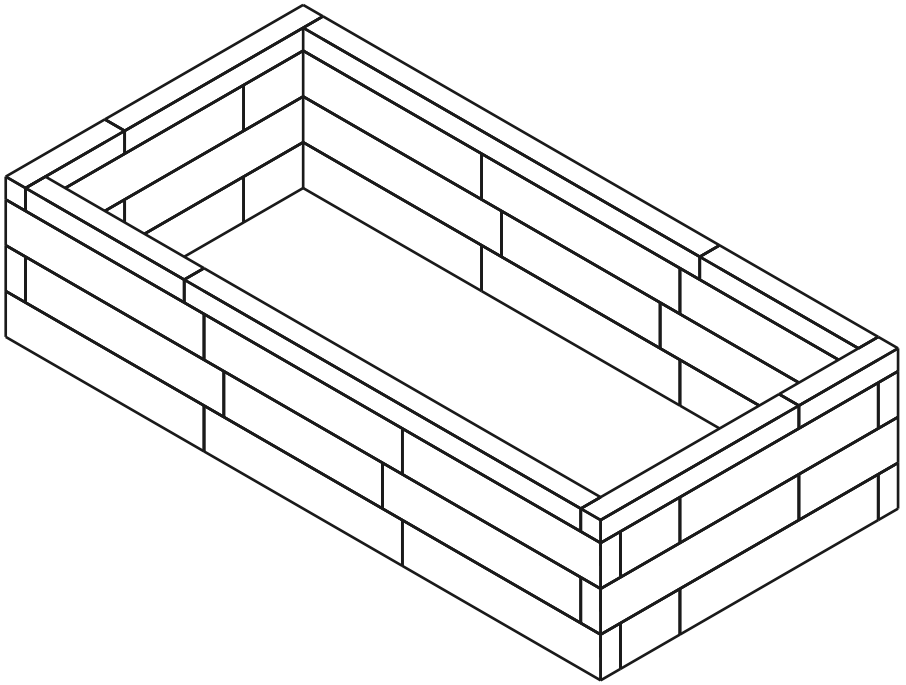

38	**4**	**94**
DÍLŮ	VRSTEV	KOLÍKY

Vrstva 1 / 4

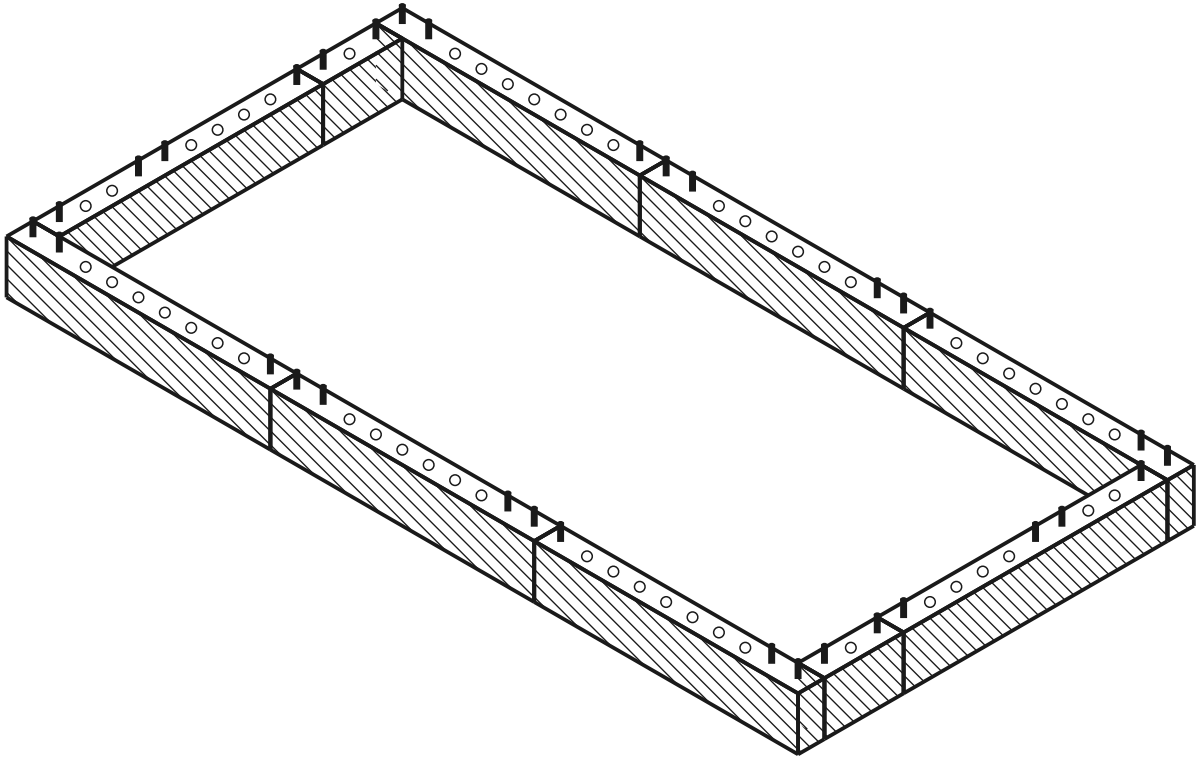

aktuální vrstva postaveno kolík díra

POHLED SHORA - KTERÝ DÍL KAM

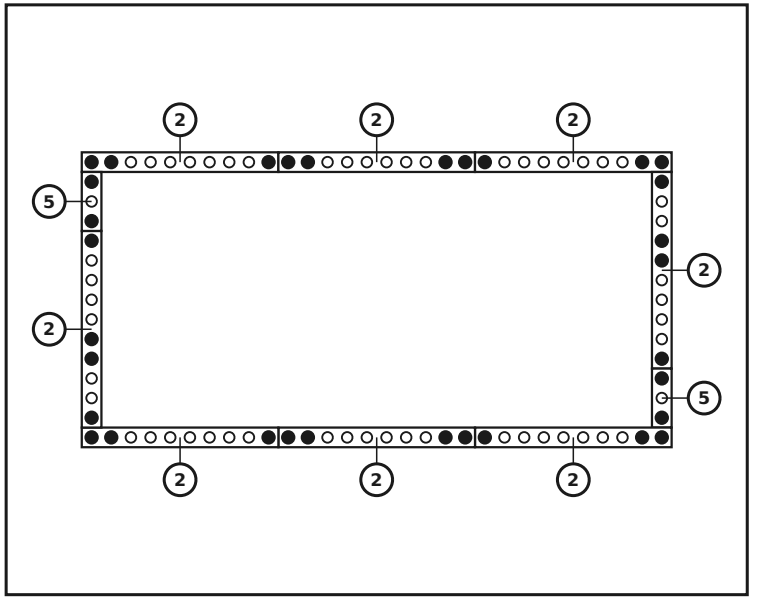

DÍLY V TÉTO VRSTVĚ

č.	rozměr (mm)	nákres	díry	ks
5	60 x 120 x 180		3× Ø12	**2**
2	60 x 120 x 600		10× Ø12	**8**
	Konektory			**32**

Vrstva 2 / 4

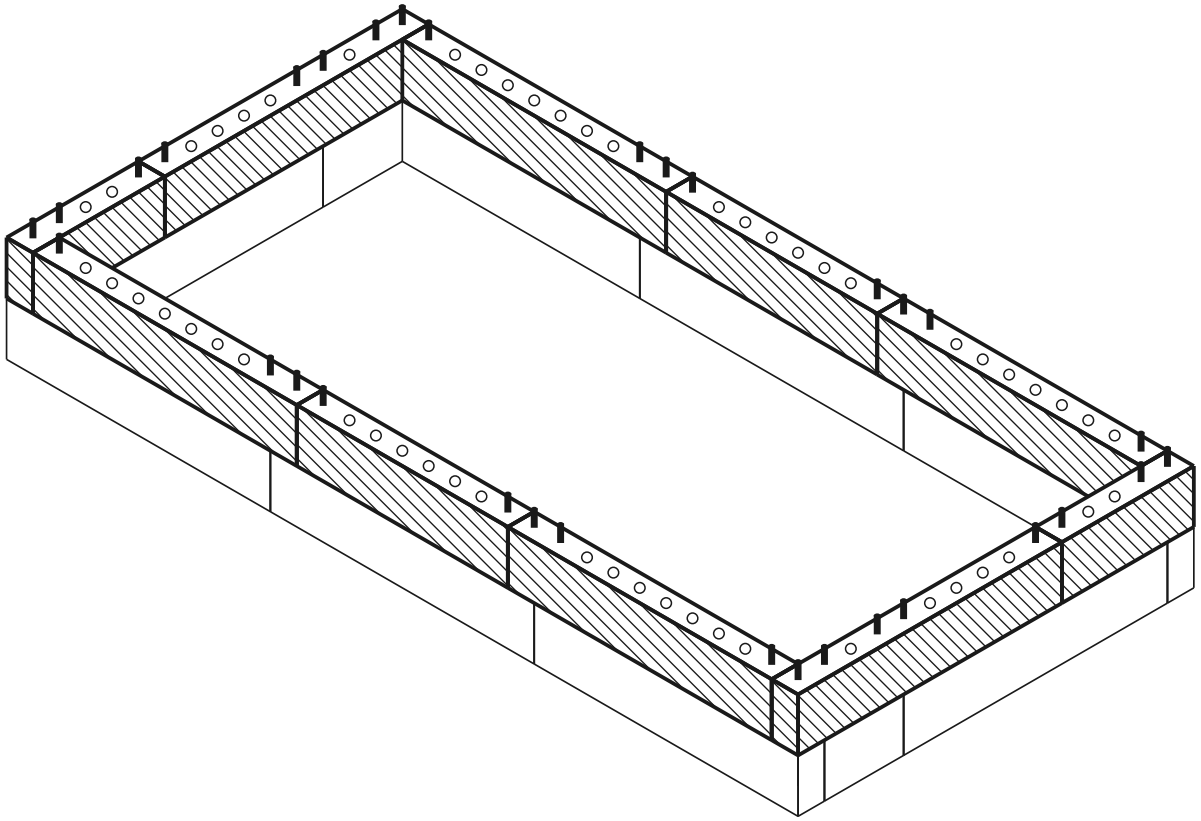

aktuální vrstva postaveno kolík díra

POHLED SHORA - KTERÝ DÍL KAM

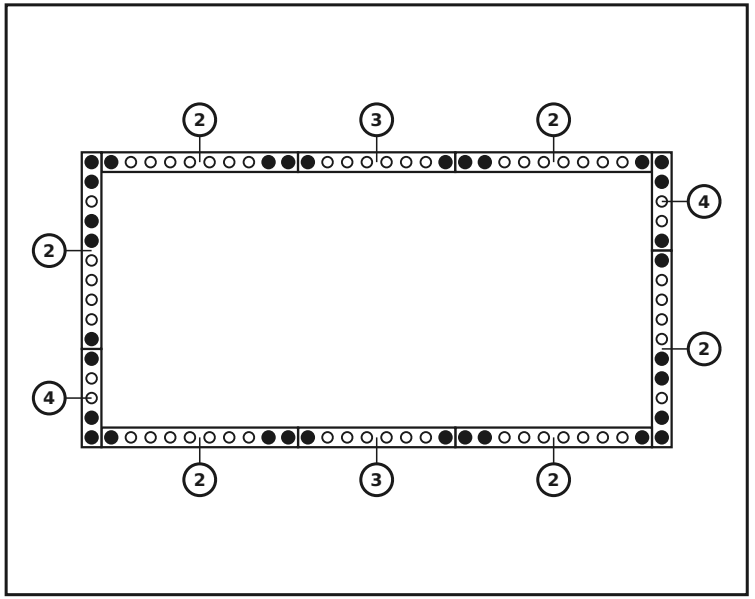

DÍLY V TÉTO VRSTVĚ

č.	rozměr (mm)	nákres	díry	ks
4	60 x 120 x 300		5× Ø12	**2**
3	60 x 120 x 480		8× Ø12	**2**
2	60 x 120 x 600		10× Ø12	**6**
	Konektory	●		**32**

Vrstva 3 / 4

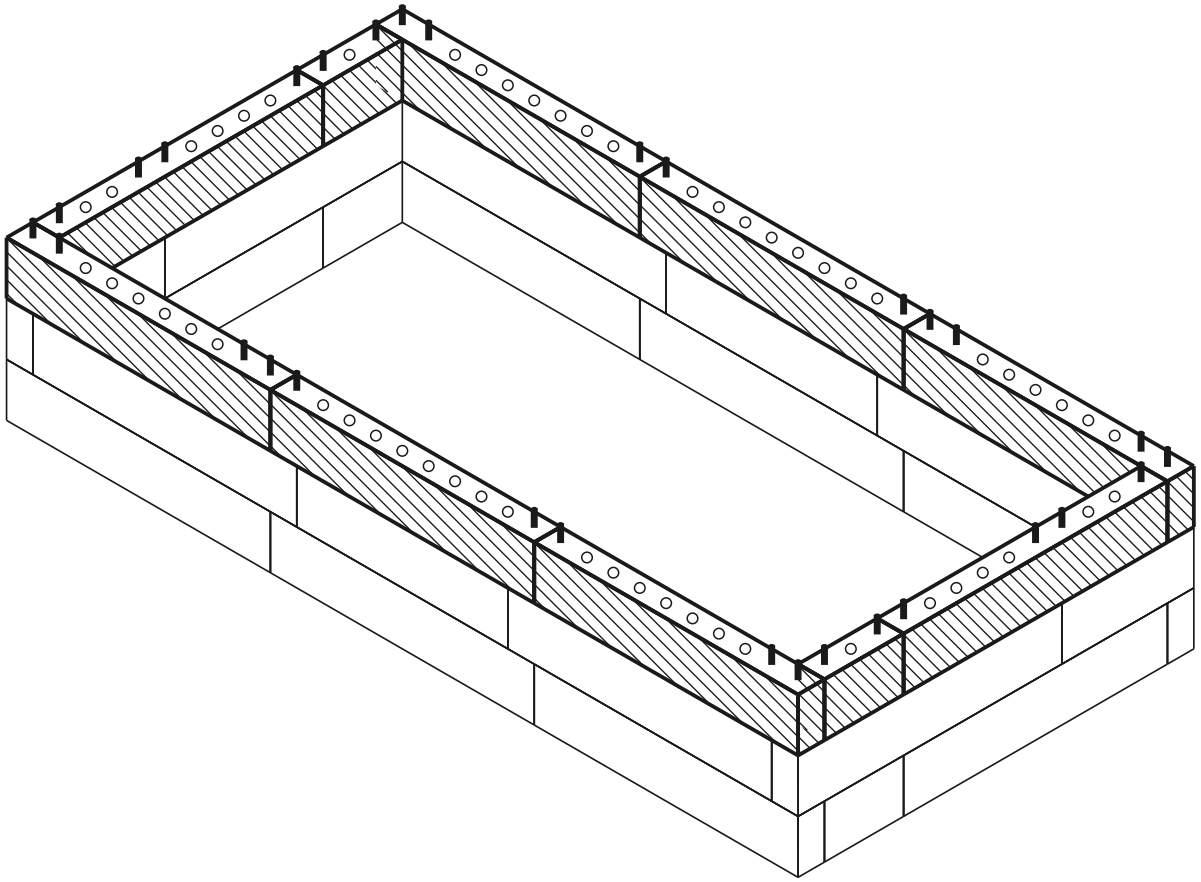

aktuální vrstva postaveno kolík díra

POHLED SHORA - KTERÝ DÍL KAM

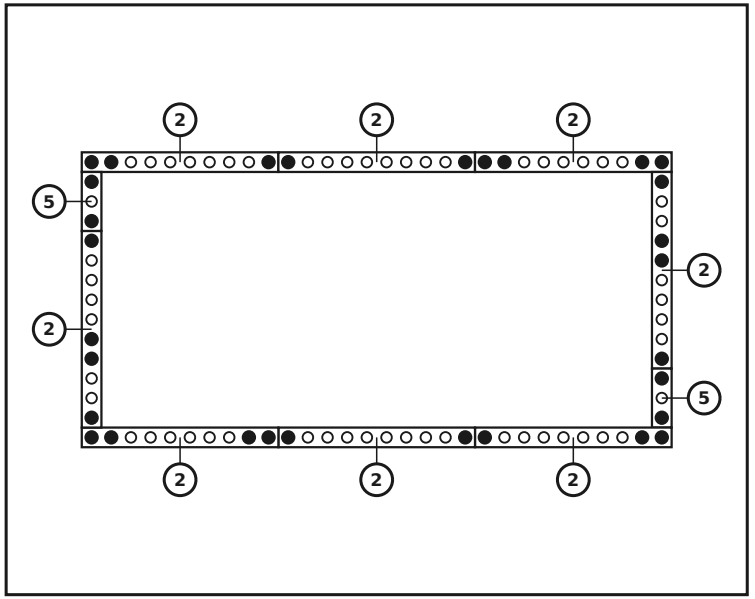

DÍLY V TÉTO VRSTVĚ

č.	rozměr (mm)	nákres	díry	ks
5	60 x 120 x 180		3× Ø12	**2**
2	60 x 120 x 600		10× Ø12	**8**
	Konektory			**30**

Vrstva 4 / 4 (vrchní kryt)

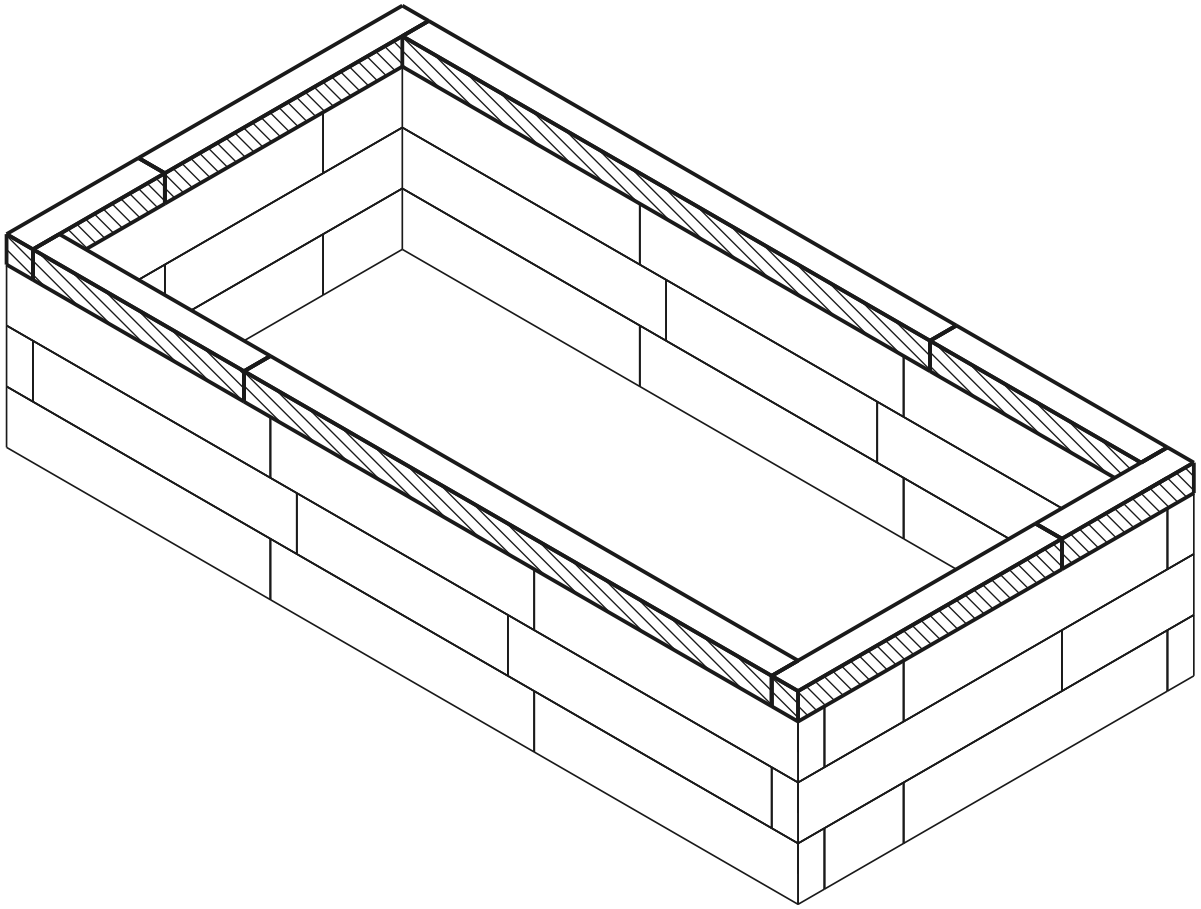

aktuální vrstva postaveno kolík díra

POHLED SHORA - KTERÝ DÍL KAM

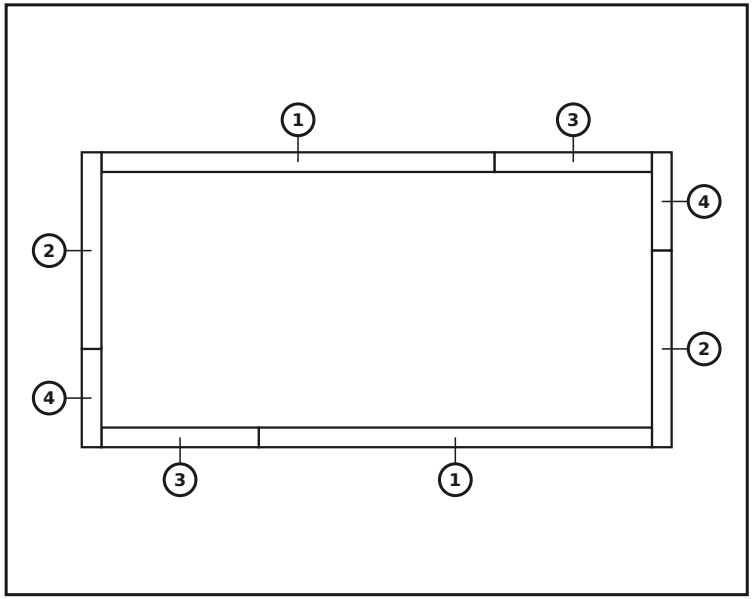

DÍLY V TÉTO VRSTVĚ

č.	rozměr (mm)	nákres	díry	ks
4	60 x 60 x 300		5× Ø12	**2**
3	60 x 60 x 480		8× Ø12	**2**
2	60 x 60 x 600		10× Ø12	**2**
1	60 x 60 x 1200		20× Ø12	**2**
	Konektory	●		**0**

Hotový model

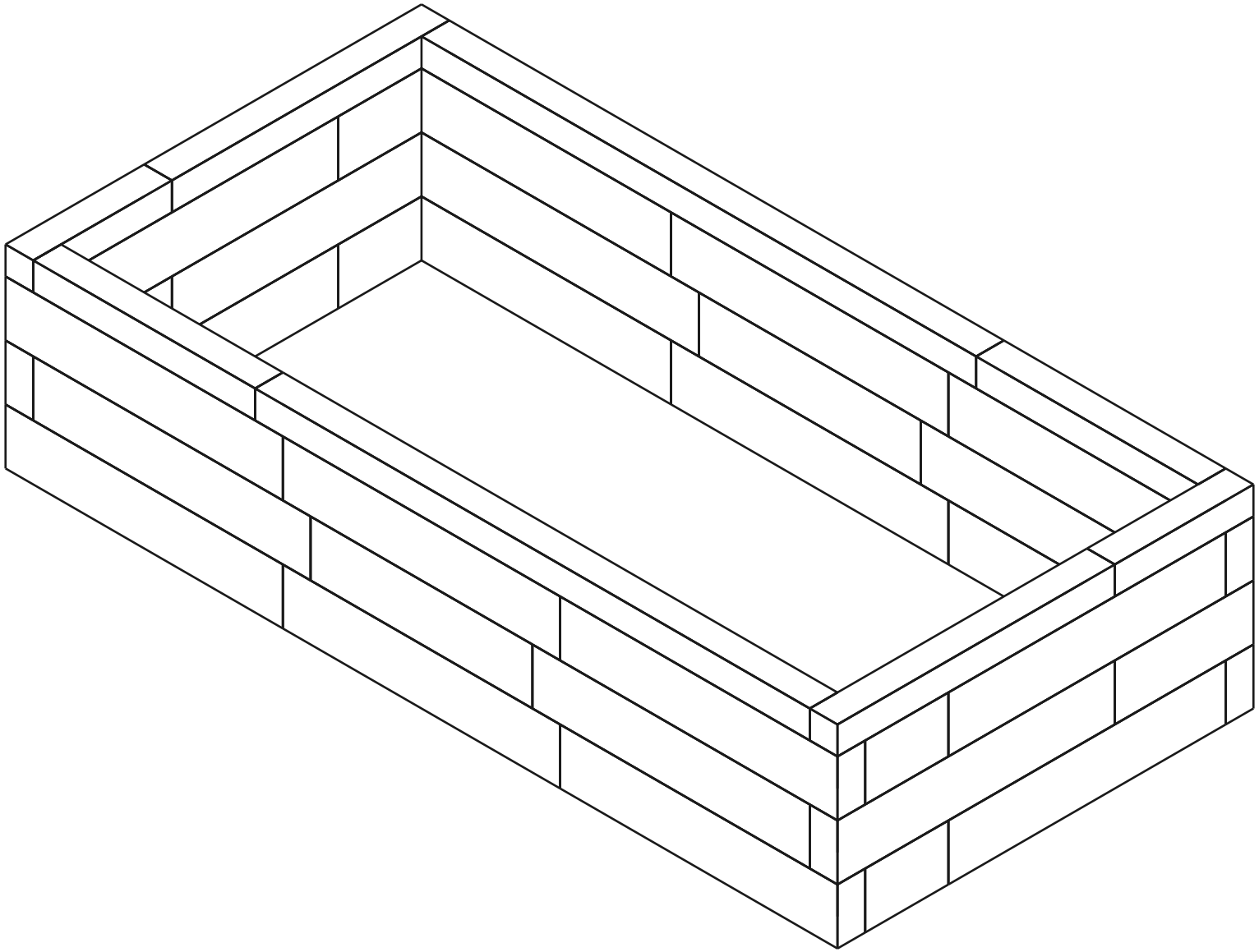

Rozpis materiálu (BOM)

Dílec	Role	Ks
60×120×600 mm (BOTTOM)	spodek	8
60×120×180 mm (BOTTOM)	spodek	2
60×120×600 mm	střed	14
60×120×480 mm	střed	2
60×120×300 mm	střed	2
60×120×180 mm	střed	2
60×60×1200 mm (TOP)	vrch	2
60×60×600 mm (TOP)	vrch	2
60×60×480 mm (TOP)	vrch	2
60×60×300 mm (TOP)	vrch	2
Connector (12×70 mm pin)	-	94

Celkem: 38 dílů