Montážny návod

Záhradná lavička na podstavcoch Brick Premium – zapustené nohy - GridGarden

SÚPIS DIELOV

č.	rozmer (mm)	nákres	diery	ks
③	60 x 120 x 120		2× Ø12	**4**
②	60 x 120 x 360		6× Ø12	**4**
①	60 x 120 x 480		8× Ø12	**8**
	60 x 120 x 1200	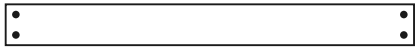	4× Ø12	**4**
	Konektory	●		**48**

Spolu 20 dielcov + 48 kolíkov.
Číslovanie dielov podľa dĺžky (najdlhší = 1).

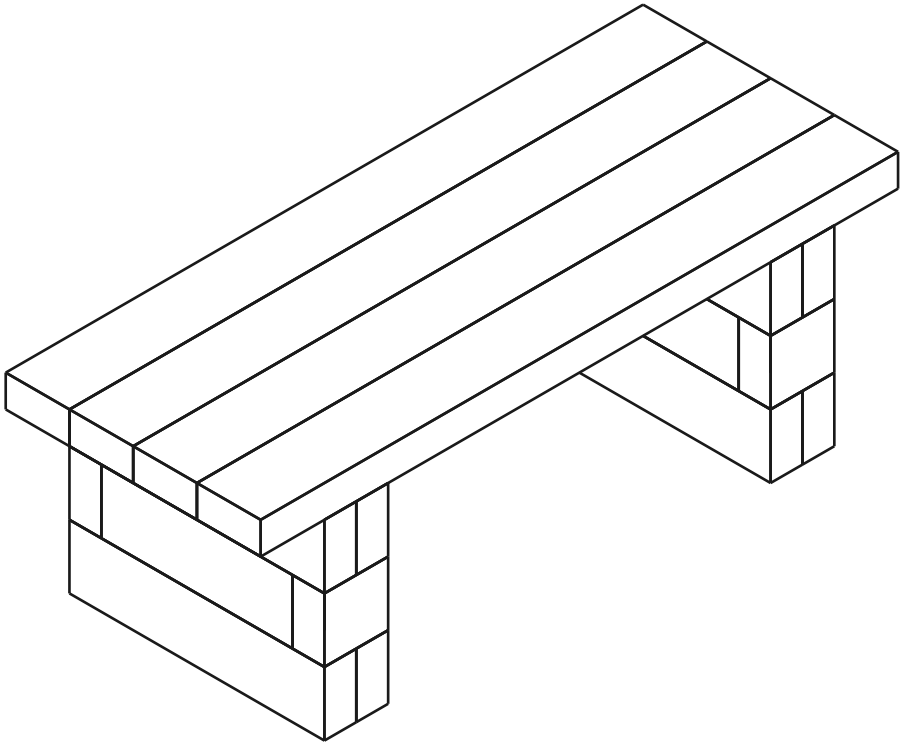

20 DIELOV	**4** VRSTIEV	**48** KOLÍKY

Vrstva 1 / 4

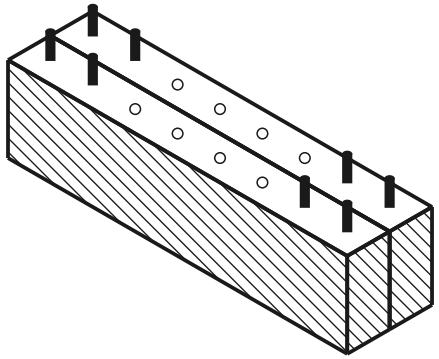

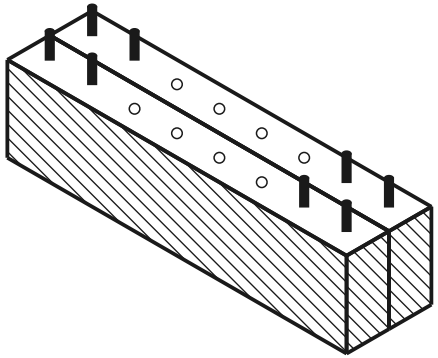

aktuálna vrstva postavené kolík diera

POHĽAD ZHORA - KTORÝ DIEL KAM

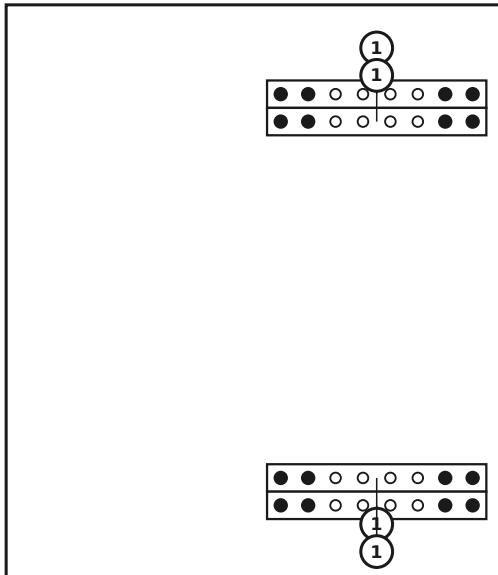

DIELY V TEJTO VRSTVE

č.	rozmer (mm)	nákres	diery	ks
1	60 x 120 x 480		8× Ø12	**4**
	Konektory			**16**

Vrstva 2 / 4

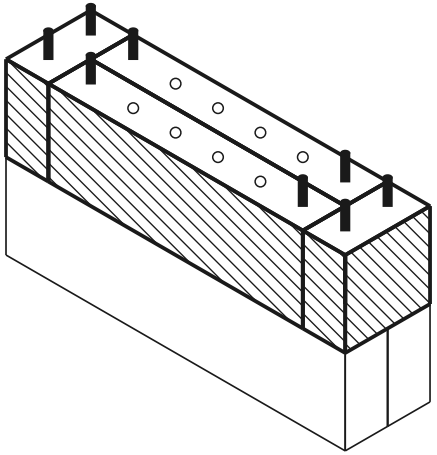

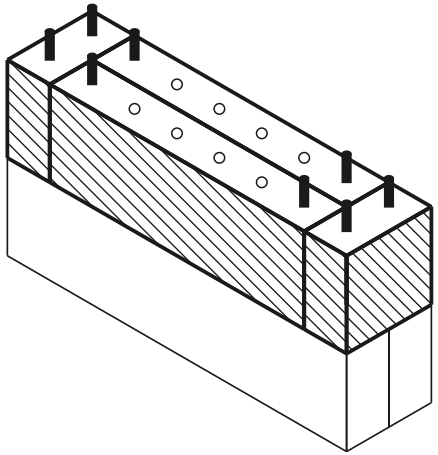

aktuálna vrstva postavené kolík diera

POHĽAD ZHORA - KTORÝ DIEL KAM



DIELY V TEJTO VRSTVE

č.	rozmer (mm)	nákres	diery	ks
3	60 x 120 x 120	• •	2× Ø12	**4**
2	60 x 120 x 360	• ○ ○ ○ ○ •	6× Ø12	**4**
	Konektory	●		**16**

Vrstva 3 / 4

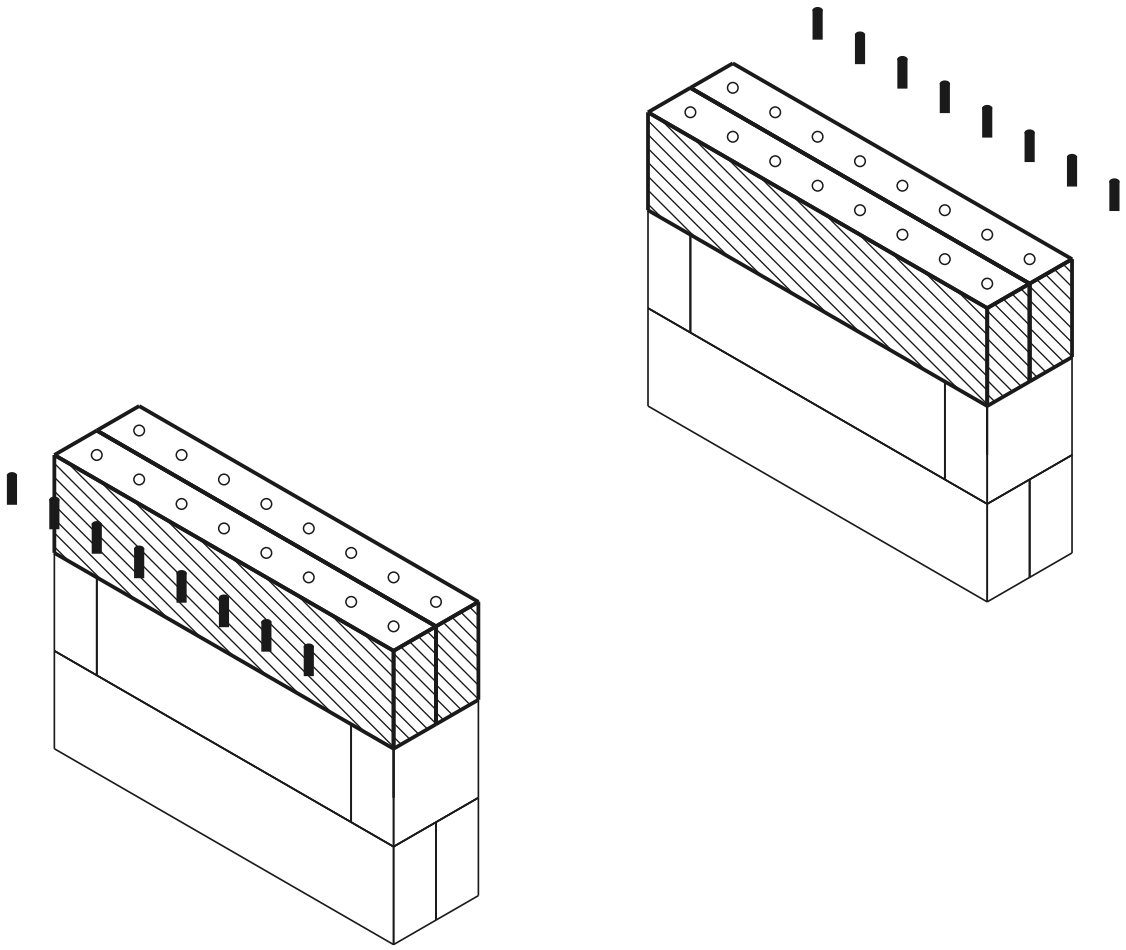

aktuálna vrstva postavené kolík diera

POHĽAD ZHORA - KTORÝ DIEL KAM

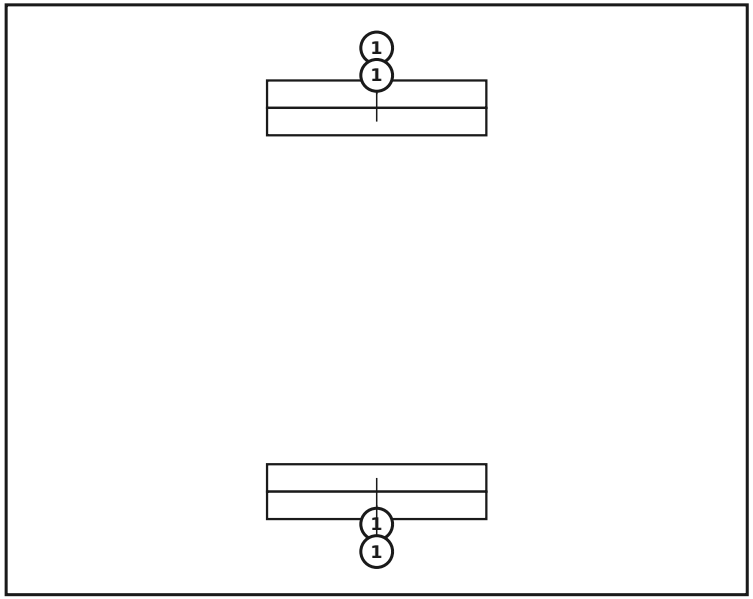

DIELY V TEJTO VRSTVE

č.	rozmer (mm)	nákres	diery	ks
1	60 x 120 x 480	• ○ ○ ○ ○ ○ ○ •	8× Ø12	**4**
	Konektory	●		**0**

Vrstva 4 / 4 — Osadenie sedacej dosky

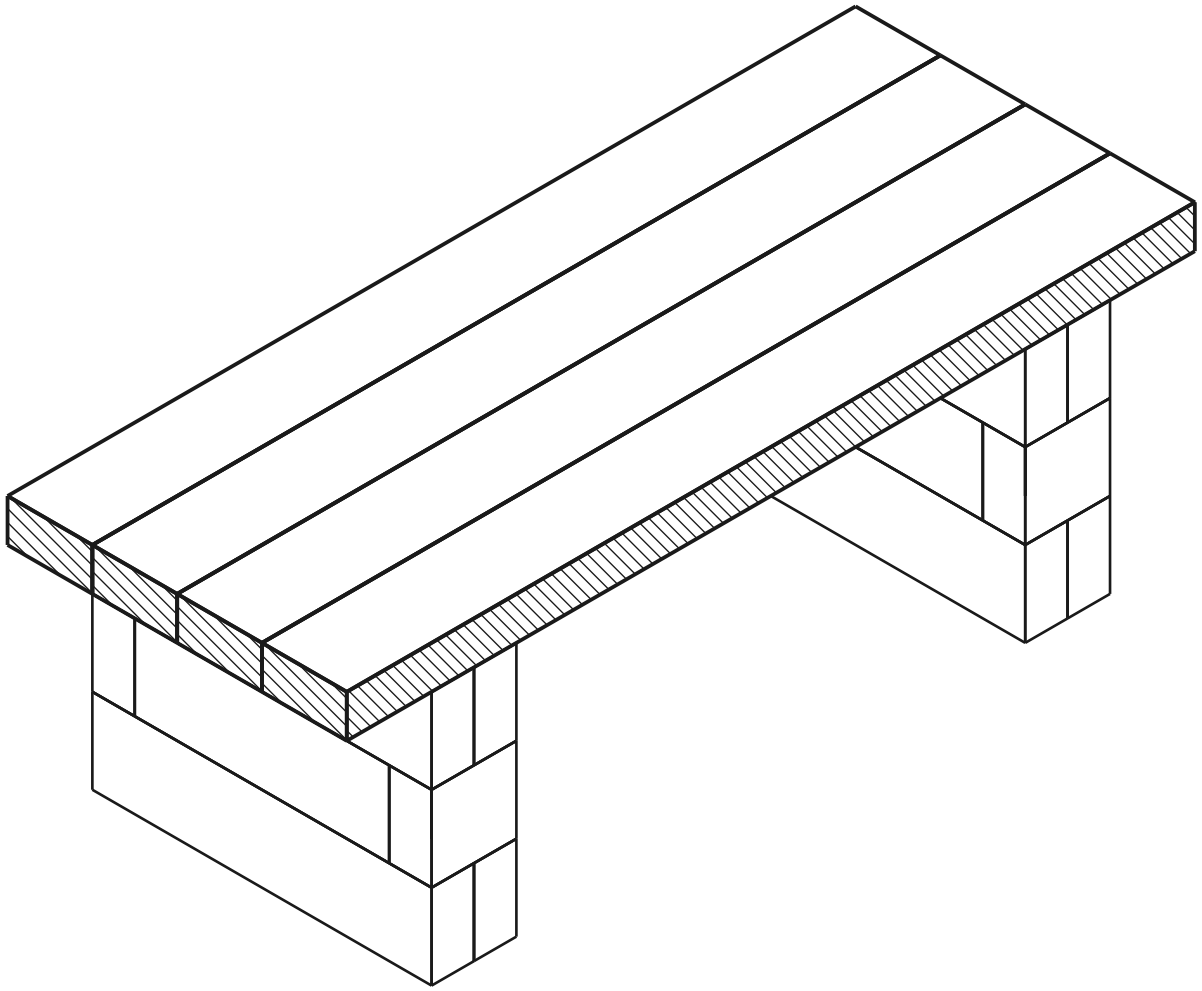

aktuálna vrstva postavené kolík diera

Kolíky natlčte do vrchnej vrstvy steny, sedaciu dosku osaďte zhora na ne.

POHĽAD ZHORA - KTORÝ DIEL KAM

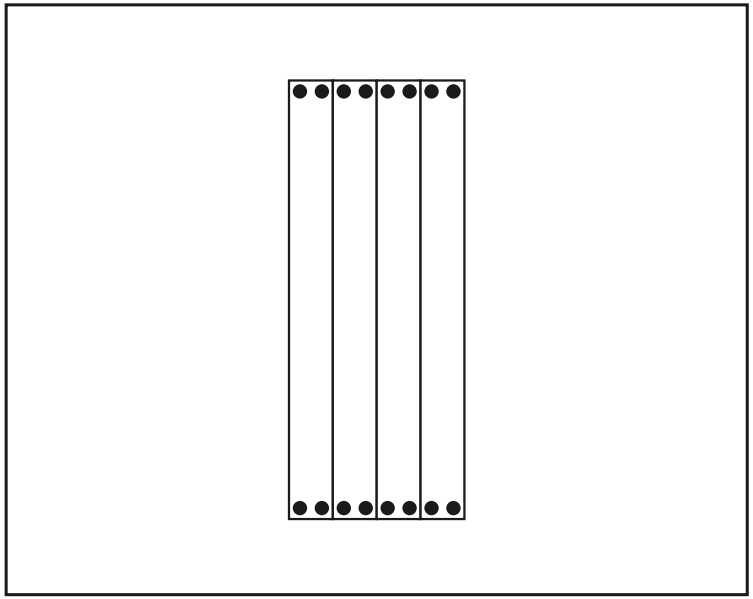

DIELY V TEJTO VRSTVE

rozmer (mm)	nákres	diery	ks
60 x 120 x 1200		4× Ø12	**4**
Konektory	●		**16**

Hotový model

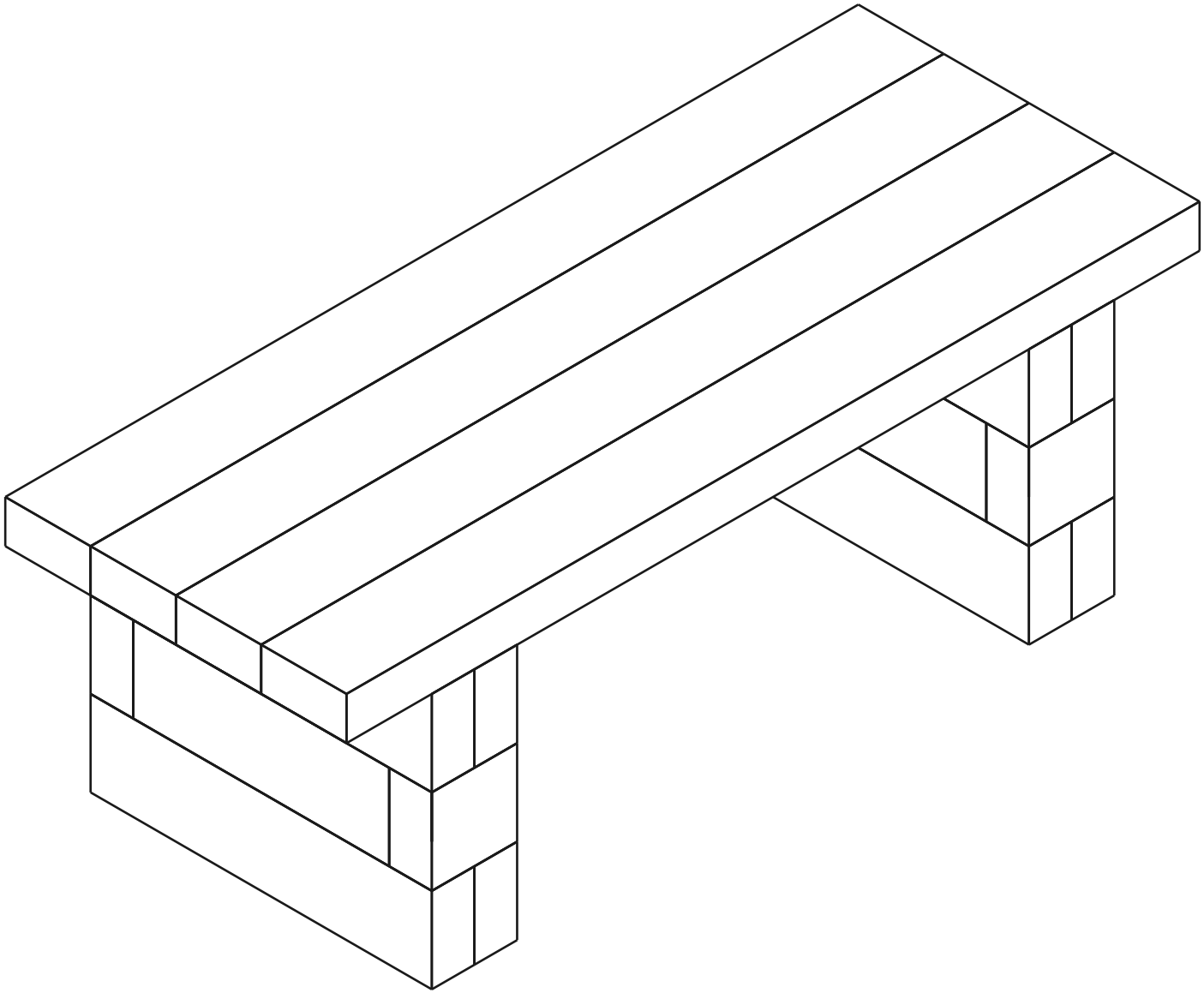

Rozpis materiálu (BOM)

Dielec	Rola	Ks
60×120×480 mm (BOTTOM)	spodok	4
60×120×480 mm	stred	4
60×120×360 mm	stred	4
60×120×120 mm	stred	4
Sedacia doska 1200mm	sedák	4
Connector (12×70 mm pin)	-	48

Spolu: 20 dielcov