Instrukcja montażu

Brick Premium Pedestal Garden Bench – inset legs - GridGarden

SPIS CZĘŚCI

nr	wymiar (mm)	rysunek	otwory	szt.
③	60 x 120 x 120		2× Ø12	**4**
②	60 x 120 x 360		6× Ø12	**4**
①	60 x 120 x 480		8× Ø12	**8**
	60 x 120 x 1200	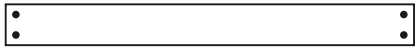	4× Ø12	**4**
	Łączniki	●		**48**

Razem 20 części + 48 kołków.

Numeracja części według długości (najdłuższa = 1).

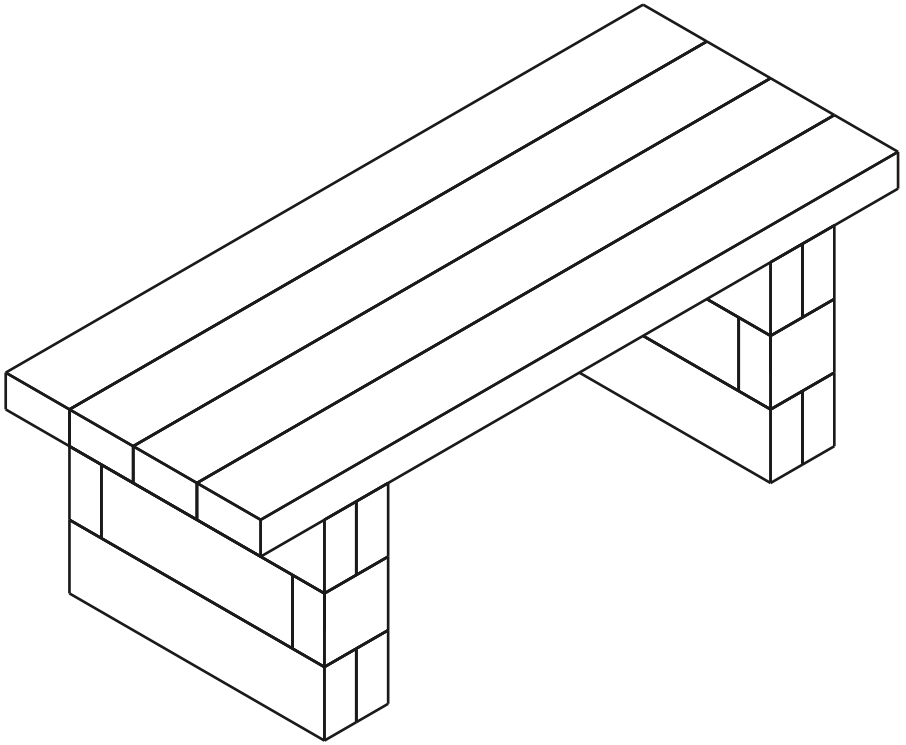

20	**4**	**48**
CZĘŚCI	WARSTWY	KOŁKI

Warstwa 1 / 4

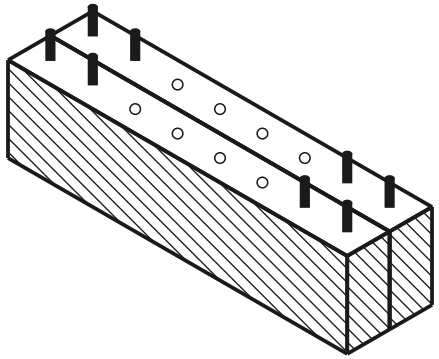

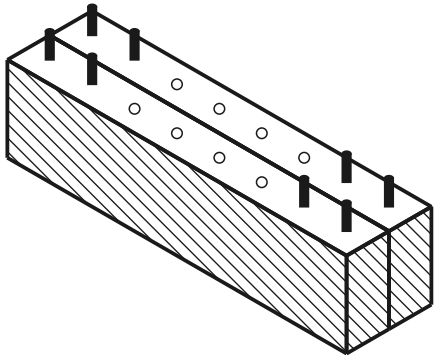

bieżąca warstwa zbudowane kołek otwór

WIDOK Z GÓRY - KTÓRA CZĘŚĆ GDZIE

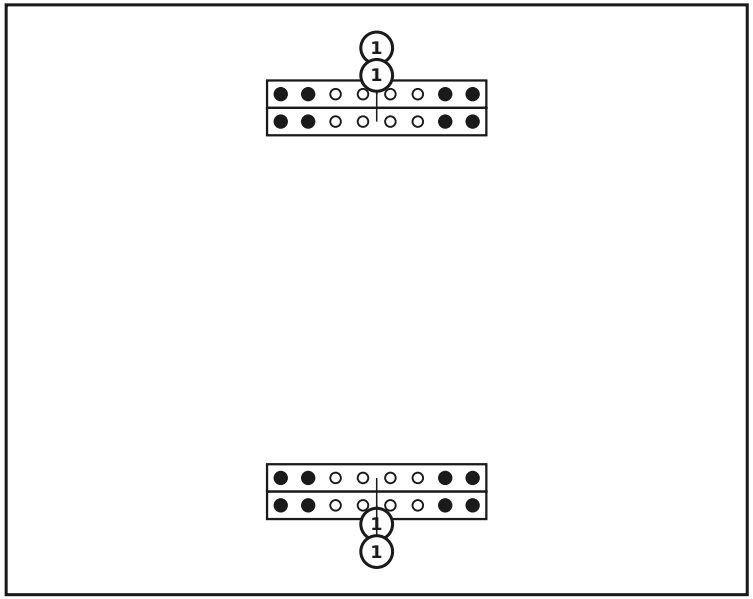

CZĘŚCI W TEJ WARSTWIE

nr	wymiar (mm)	rysunek	otwory	szt.
1	60 x 120 x 480		8× Ø12	**4**
	Łączniki			**16**

Warstwa 2 / 4

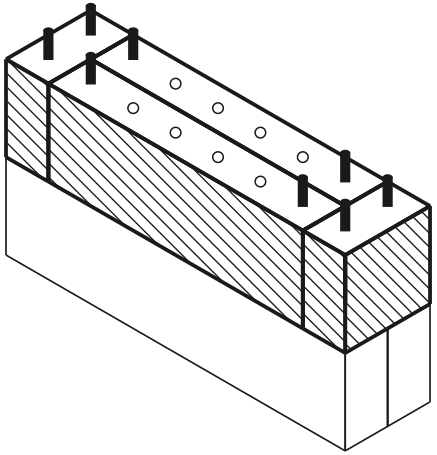

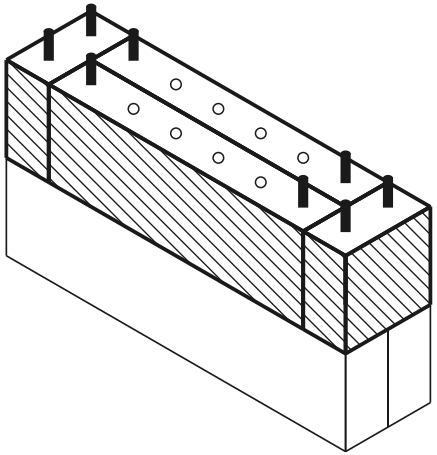

bieżąca warstwa zbudowane kołek otwór

WIDOK Z GÓRY - KTÓRA CZĘŚĆ GDZIE



CZĘŚCI W TEJ WARSTWIE

nr	wymiar (mm)	rysunek	otwory	szt.
3	60 x 120 x 120	• •	2× Ø12	**4**
2	60 x 120 x 360	• ○ ○ ○ ○ •	6× Ø12	**4**
	Łączniki	●		**16**

Warstwa 3 / 4

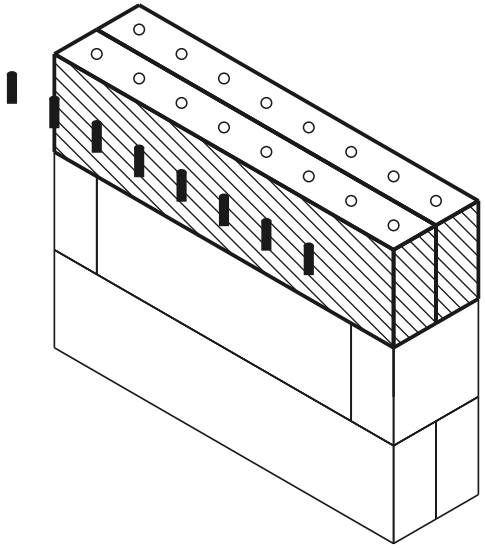

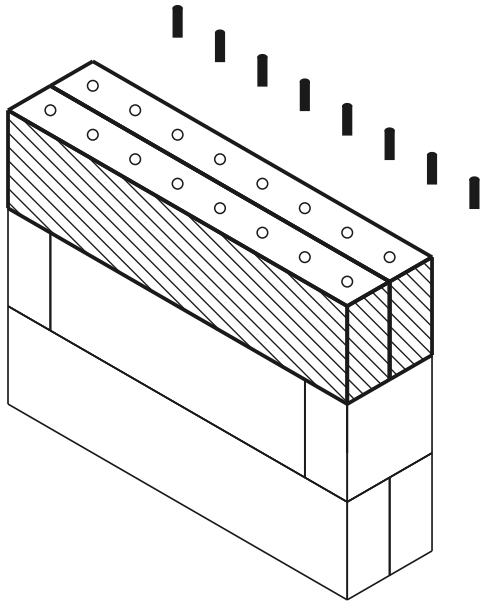

bieżąca warstwa zbudowane kołek otwór

WIDOK Z GÓRY - KTÓRA CZĘŚĆ GDZIE

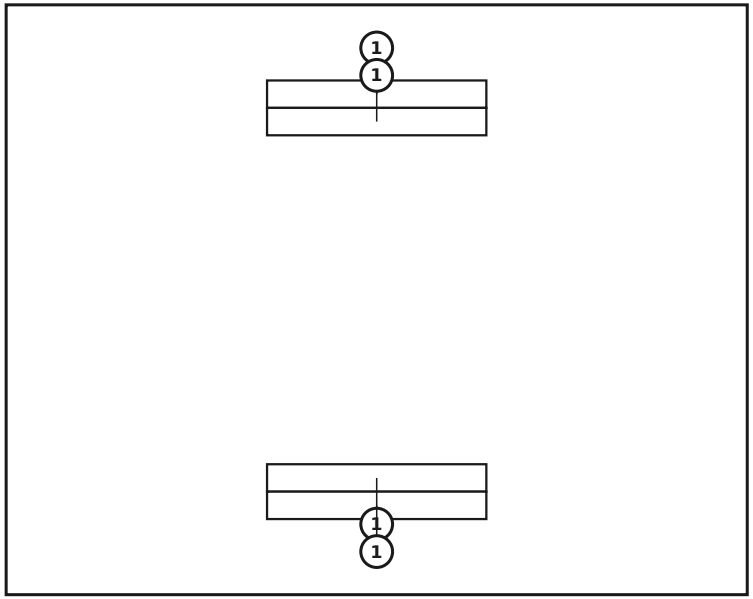

CZĘŚCI W TEJ WARSTWIE

nr	wymiar (mm)	rysunek	otwory	szt.
1	60 x 120 x 480		8× Ø12	**4**
	Łączniki			**0**

Warstwa 4 / 4 — Montaż deski siedziska

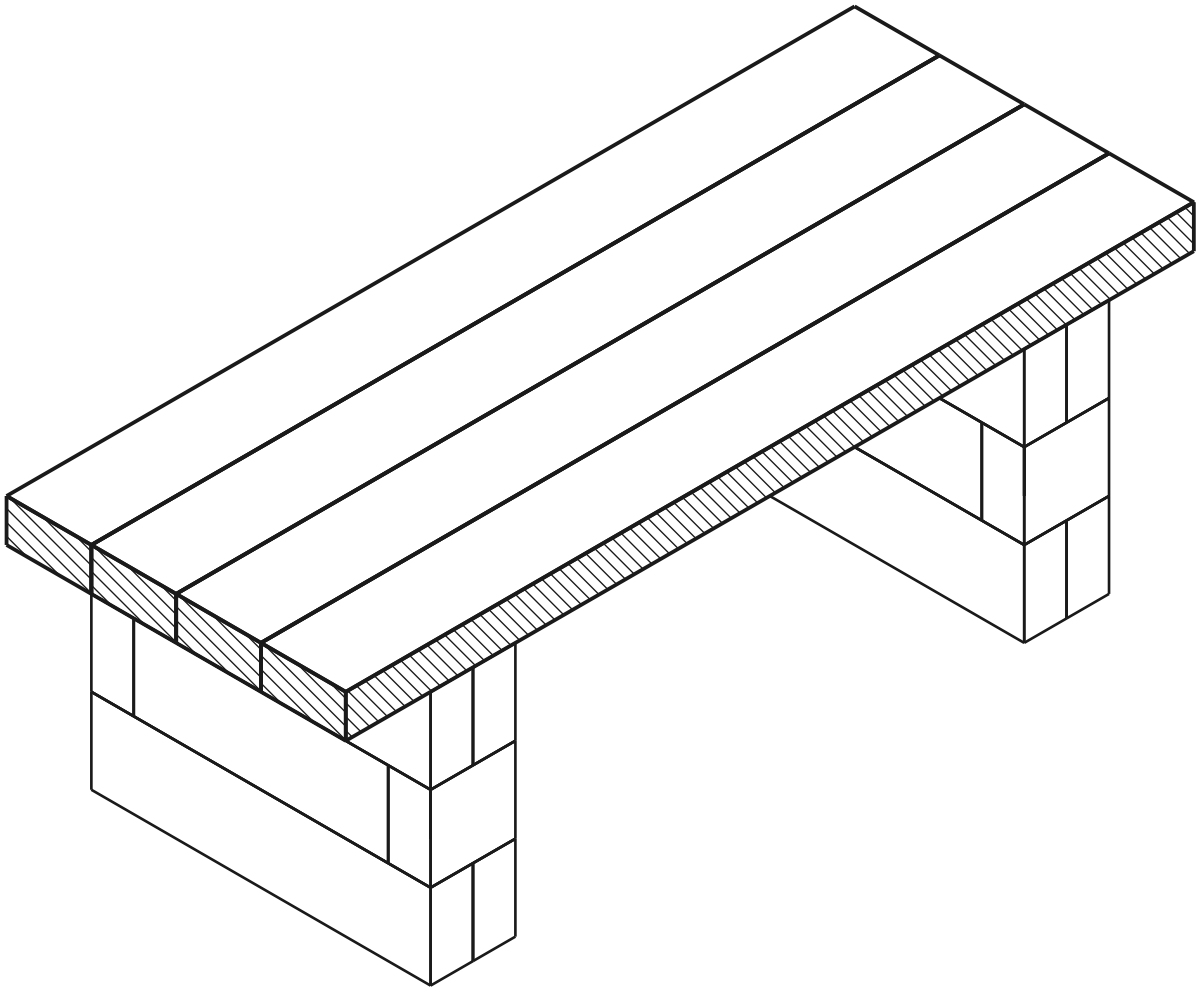

bieżąca warstwa zbudowane kołek otwór

WIDOK Z GÓRY - KTÓRA CZĘŚĆ GDZIE

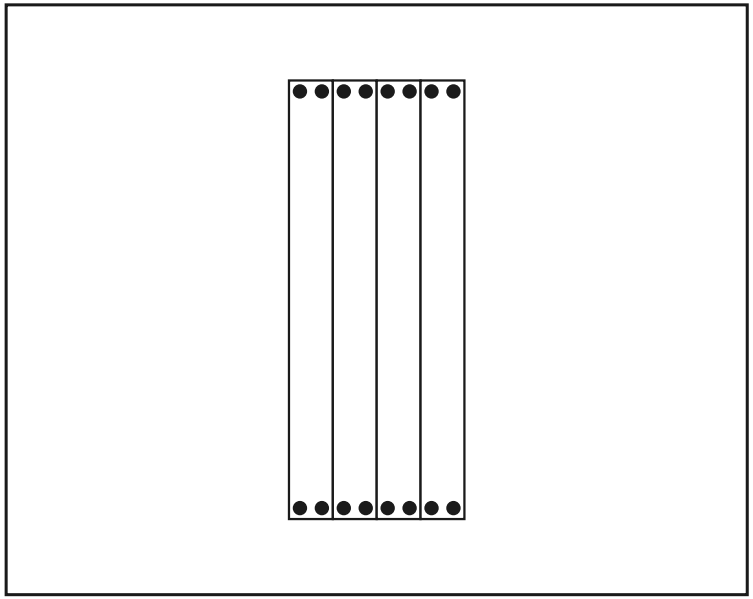

CZĘŚCI W TEJ WARSTWIE

wymiar (mm)	rysunek	otwory	szt.
60 x 120 x 1200		4× Ø12	**4**
Łączniki	●		**16**

Wbij łączniki w górną warstwę ściany, a następnie połóż deskę siedziska na nich od góry.

Gotowy model

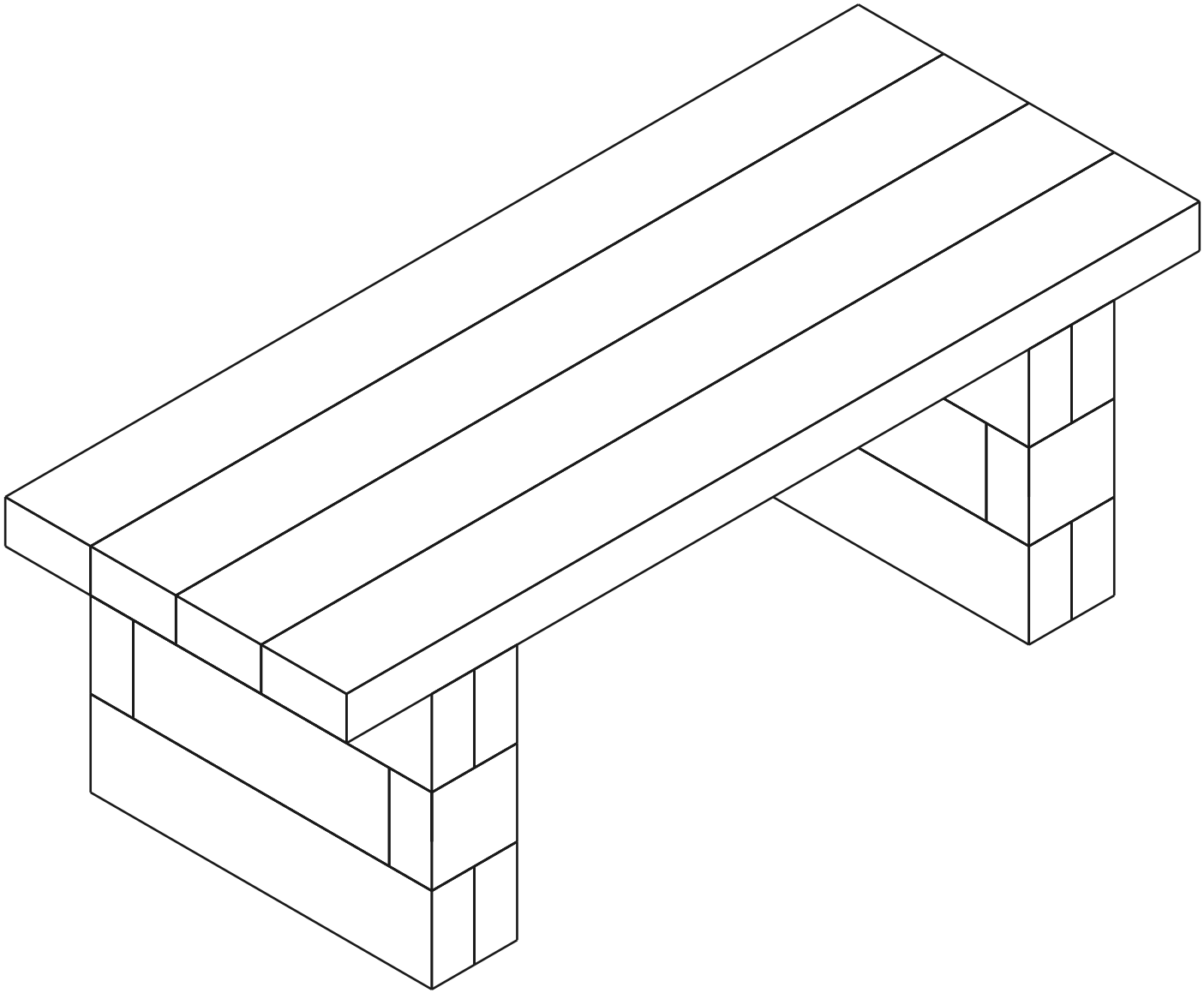

Zestawienie materiałów (BOM)

Część	Rola	Szt.
60×120×480 mm (BOTTOM)	dół	4
60×120×480 mm	środek	4
60×120×360 mm	środek	4
60×120×120 mm	środek	4
Deska siedziska 1200mm	siedzisko	4
Connector (12×70 mm pin)	-	48

Razem: 20 części