Montagehandleiding

Brick Premium Pedestal Garden Bench – inset legs - GridGarden

ONDERDELENLIJST

nr.	maat (mm)	tekening	gaten	st.
3	60 x 120 x 120		2× Ø12	**4**
2	60 x 120 x 360		6× Ø12	**4**
1	60 x 120 x 480		8× Ø12	**8**
	60 x 120 x 1200		4× Ø12	**4**
	Connectoren	●		**48**

In totaal 20 onderdelen + 48 deuvels.

Onderdelen genummerd op lengte (langste = 1).

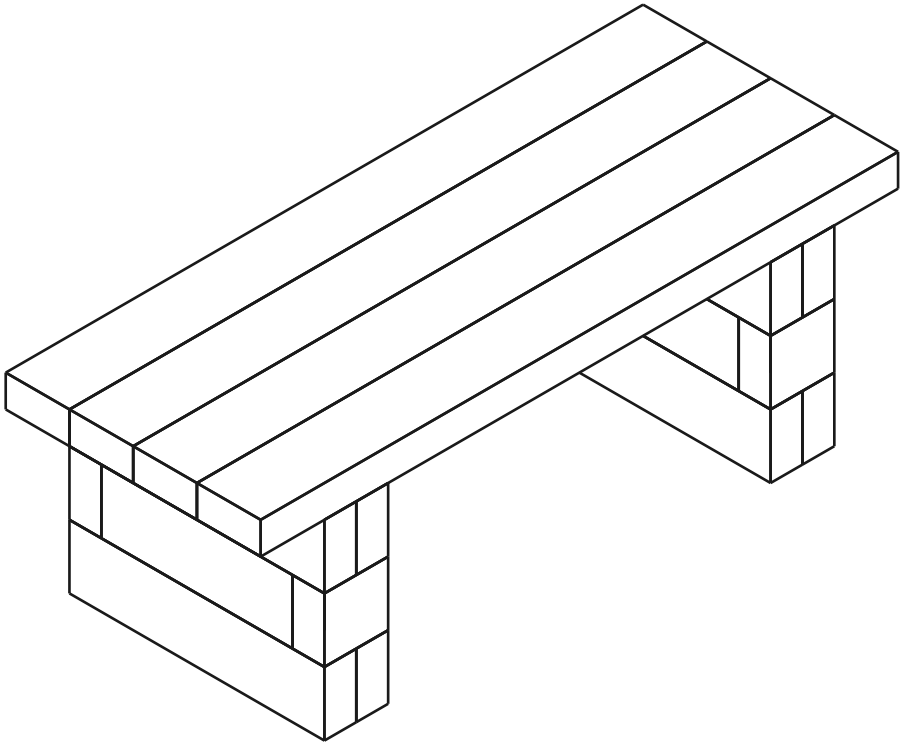

20	**4**	**48**
ONDERDELEN	LAGEN	DEUVELS

Laag 1 / 4

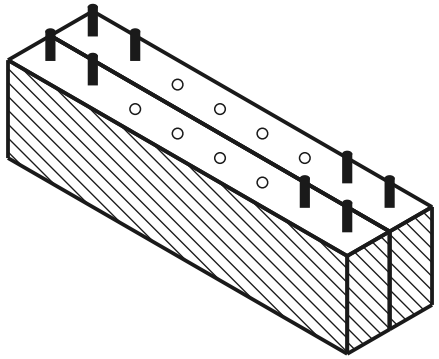

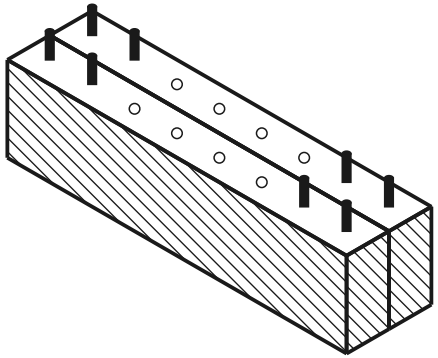

huidige laag opgebouwd deuvel gat

BOVENAANZICHT - WELK ONDERDEEL WAAR

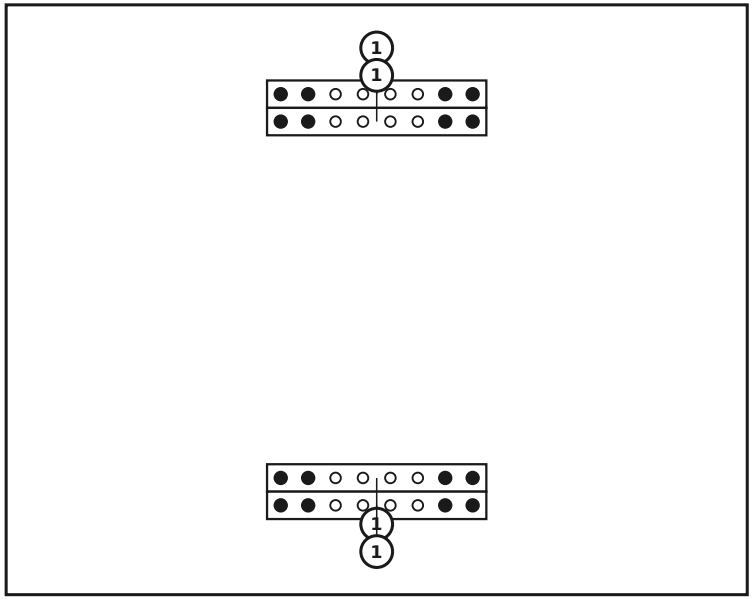

ONDERDELEN IN DEZE LAAG

nr.	maat (mm)	tekening	gaten	st.
1	60 x 120 x 480		8× Ø12	**4**
	Connectoren			**16**

Laag 2 / 4

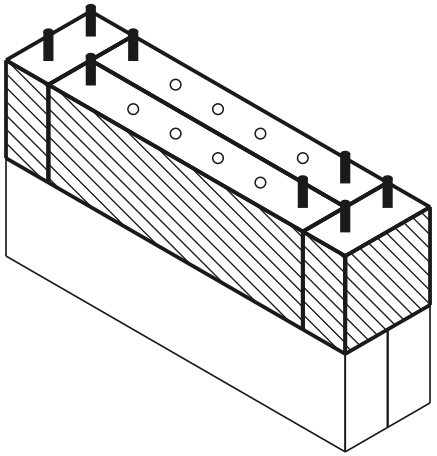

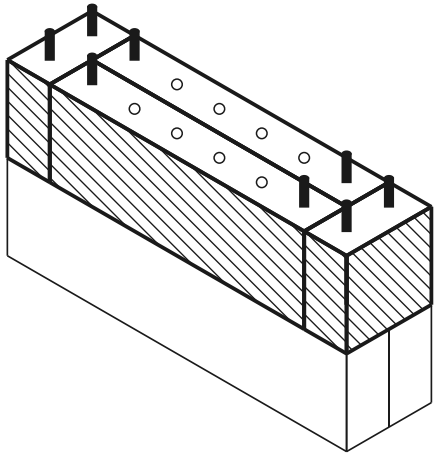

huidige laag opgebouwd deuvel gat

BOVENAANZICHT - WELK ONDERDEEL WAAR

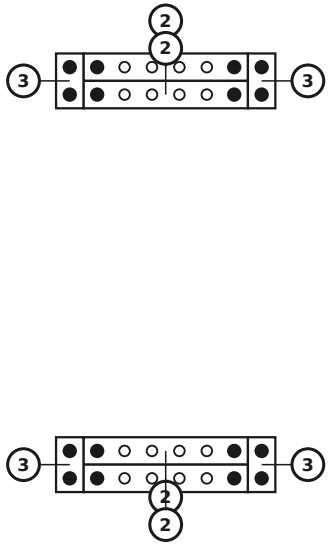

ONDERDELEN IN DEZE LAAG

nr.	maat (mm)	tekening	gaten	st.
3	60 x 120 x 120	• •	2× Ø12	**4**
2	60 x 120 x 360	• ○ ○ ○ ○ •	6× Ø12	**4**
	Connectoren	●		**16**

Laag 3 / 4

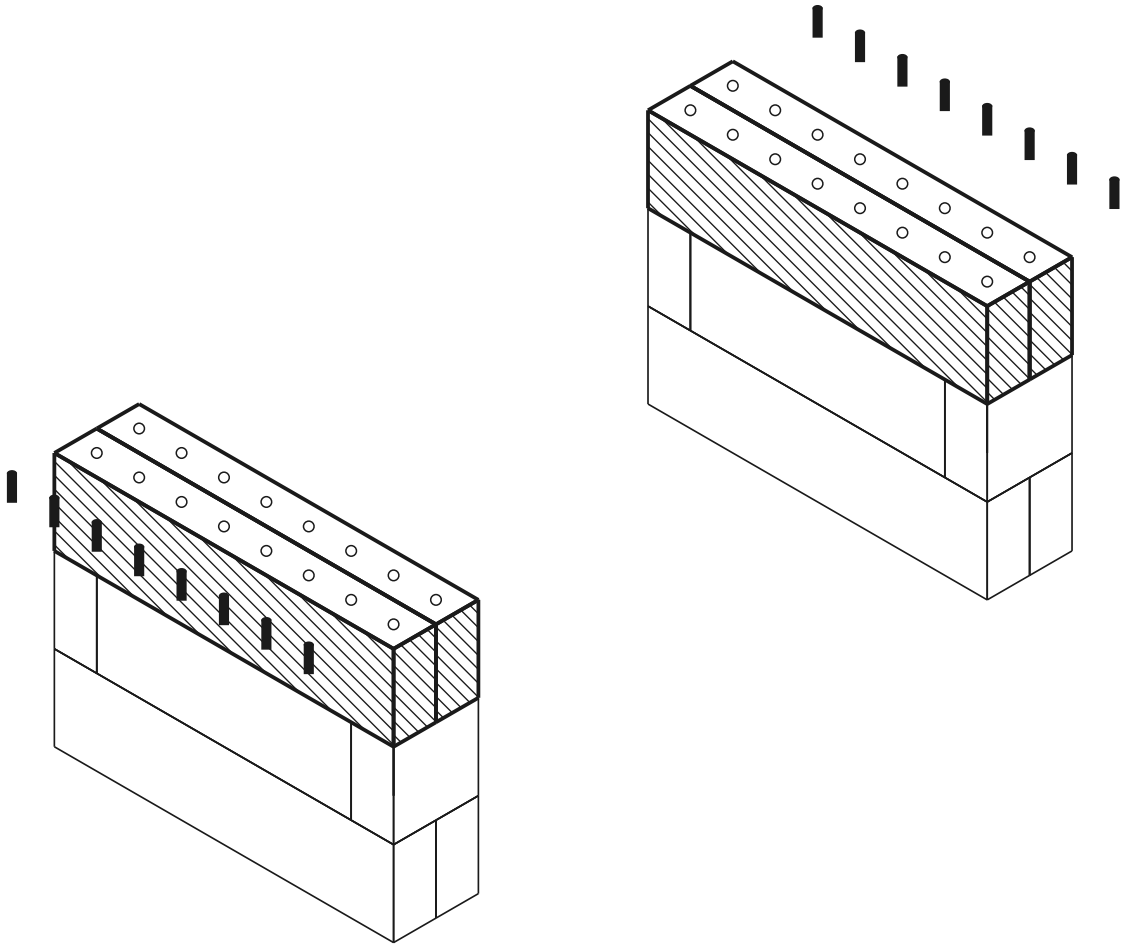

huidige laag opgebouwd deuvel gat

BOVENAANZICHT - WELK ONDERDEEL WAAR

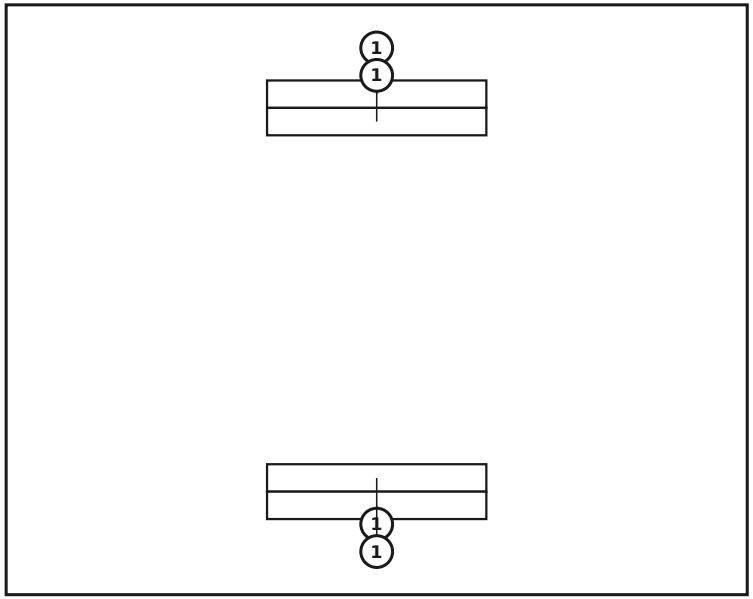

ONDERDELEN IN DEZE LAAG

nr.	maat (mm)	tekening	gaten	st.
1	60 x 120 x 480		8× Ø12	**4**
	Connectoren			**0**

Laag 4 / 4 — Zitplank plaatsen

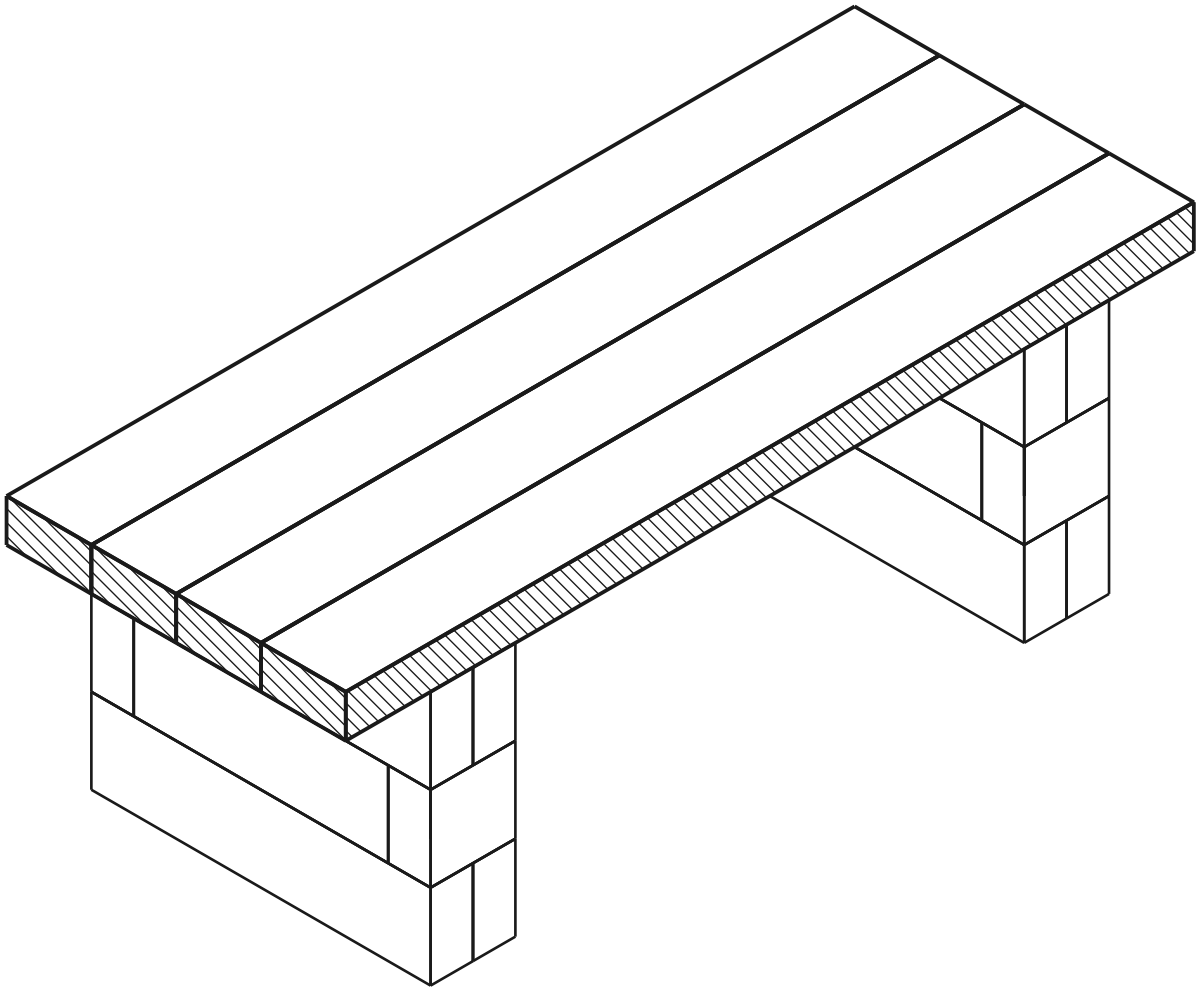

huidige laag opgebouwd deuvel gat

BOVENAANZICHT - WELK ONDERDEEL WAAR

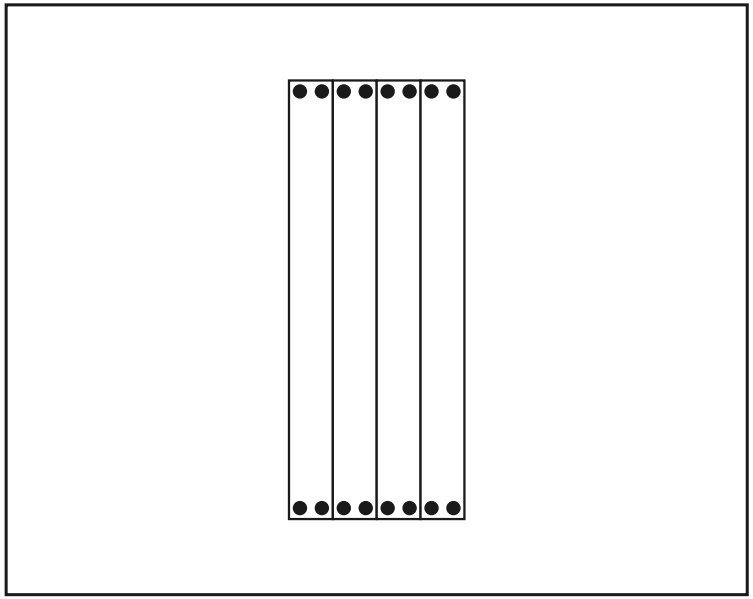

ONDERDELEN IN DEZE LAAG

maat (mm)	tekening	gaten	st.
60 x 120 x 1200		4× Ø12	**4**
Connectoren	●		**16**

Sla de connectoren in de bovenste laag van de wand en leg de zitplank er van bovenaf op.

Voltooid model

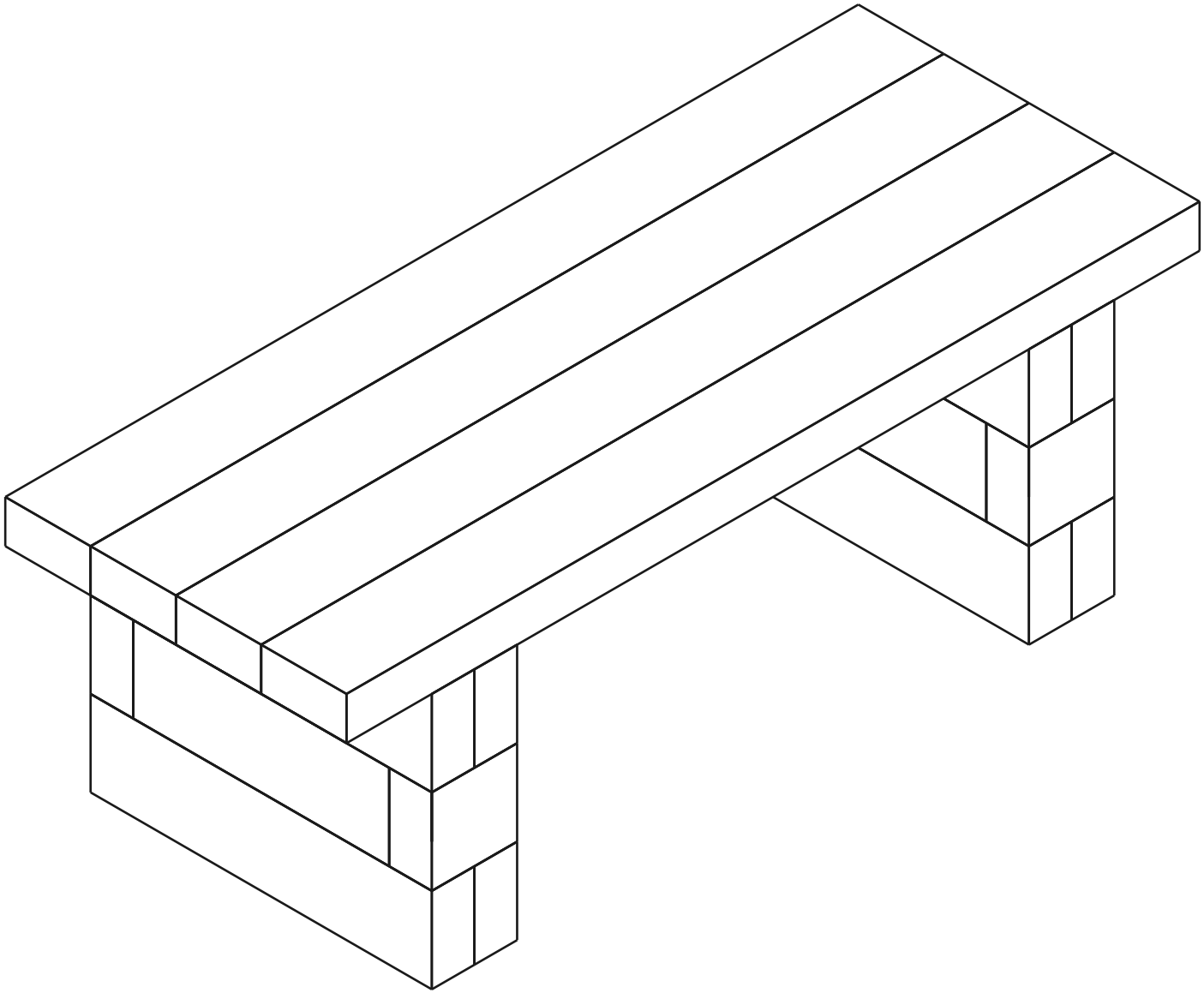

Materiaallijst (BOM)

Onderdeel	Rol	St.
60×120×480 mm (BOTTOM)	onder	4
60×120×480 mm	midden	4
60×120×360 mm	midden	4
60×120×120 mm	midden	4
Zitplank 1200mm	zitting	4
Connector (12×70 mm pin)	-	48

Totaal: 20 onderdelen