Istruzioni di montaggio

Brick Premium Pedestal Garden Bench – inset legs - GridGarden

ELENCO DEI PEZZI

n.	misura (mm)	disegno	fori	pz
③	60 x 120 x 120		2× Ø12	**4**
②	60 x 120 x 360		6× Ø12	**4**
①	60 x 120 x 480		8× Ø12	**8**
	60 x 120 x 1200		4× Ø12	**4**
	Connettori	●		**48**

In totale 20 pezzi + 48 tasselli.

Numerazione dei pezzi in base alla lunghezza (il più lungo = 1).

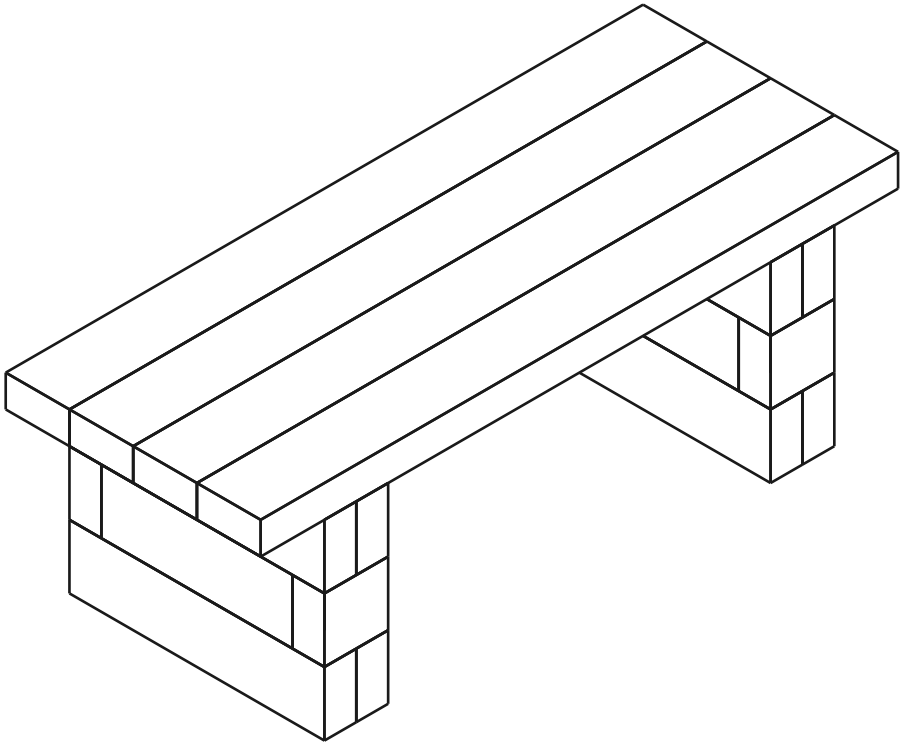

20 PEZZI	**4** STRATI	**48** TASSELLI

Strato 1 / 4

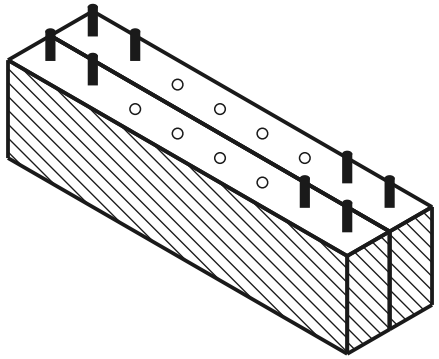

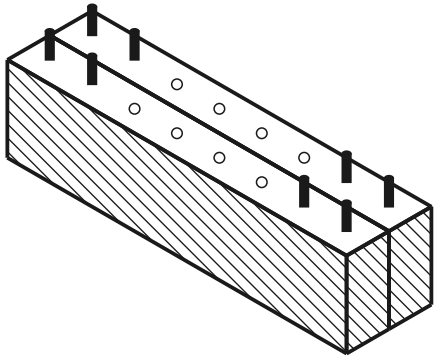

strato attuale montato tassello foro

VISTA DALL'ALTO - QUALE PEZZO VA DOVE

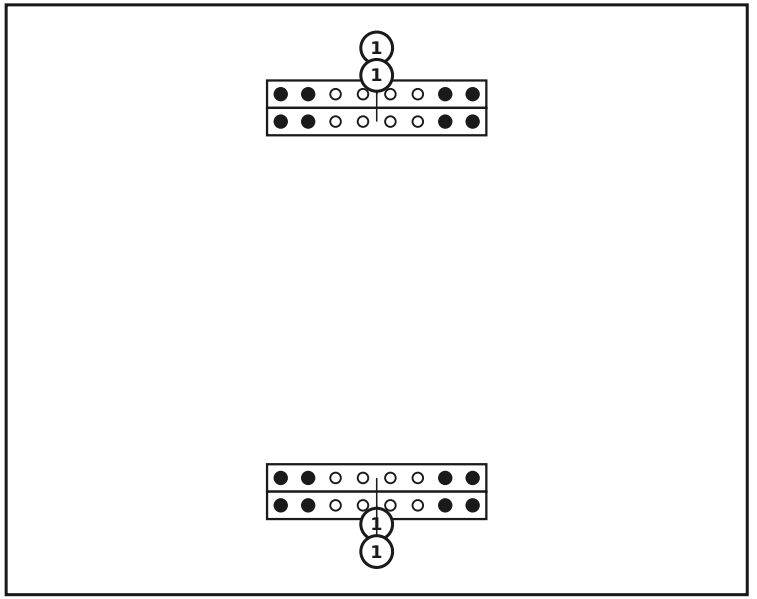

PEZZI IN QUESTO STRATO

n.	misura (mm)	disegno	fori	pz
1	60 x 120 x 480		8× Ø12	**4**
	Connettori			**16**

Strato 2 / 4

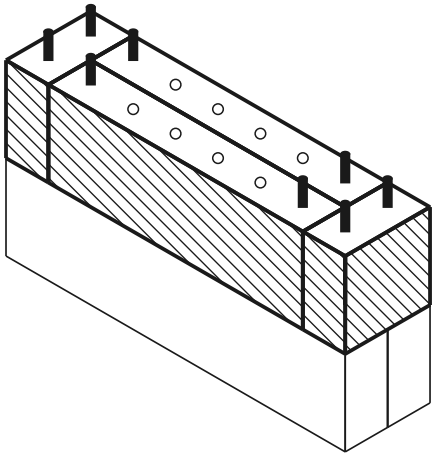

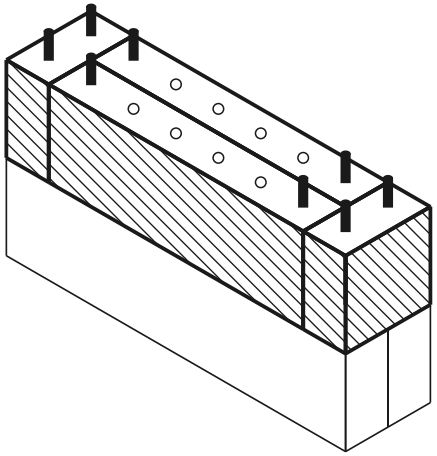

strato attuale montato tassello foro

VISTA DALL'ALTO - QUALE PEZZO VA DOVE

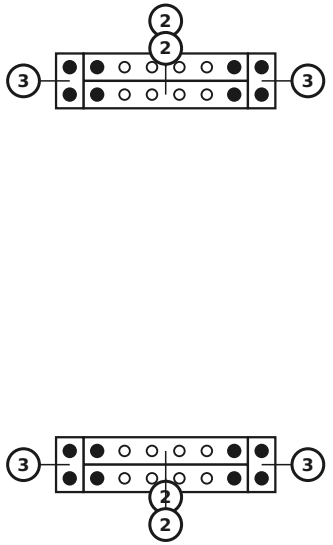

PEZZI IN QUESTO STRATO

n.	misura (mm)	disegno	fori	pz
3	60 x 120 x 120	• •	2× Ø12	**4**
2	60 x 120 x 360	• ○ ○ ○ ○ •	6× Ø12	**4**
	Connettori	●		**16**

Strato 3 / 4

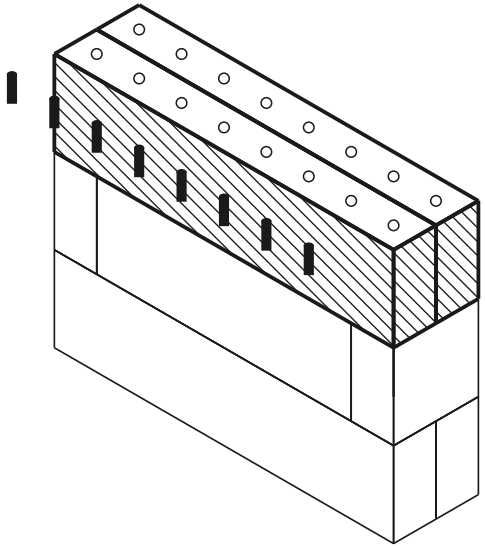

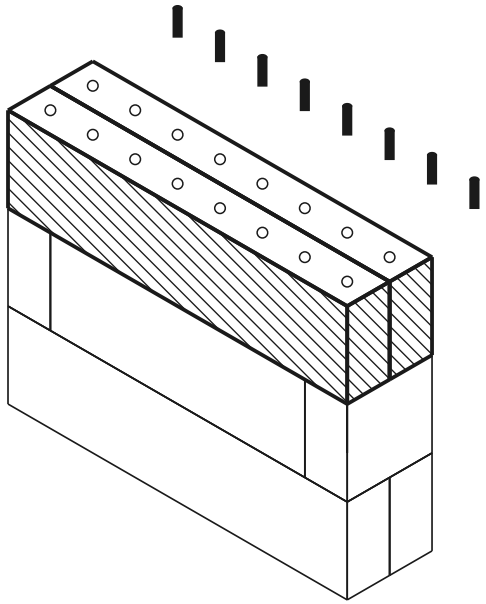

strato attuale montato tassello foro

VISTA DALL'ALTO - QUALE PEZZO VA DOVE

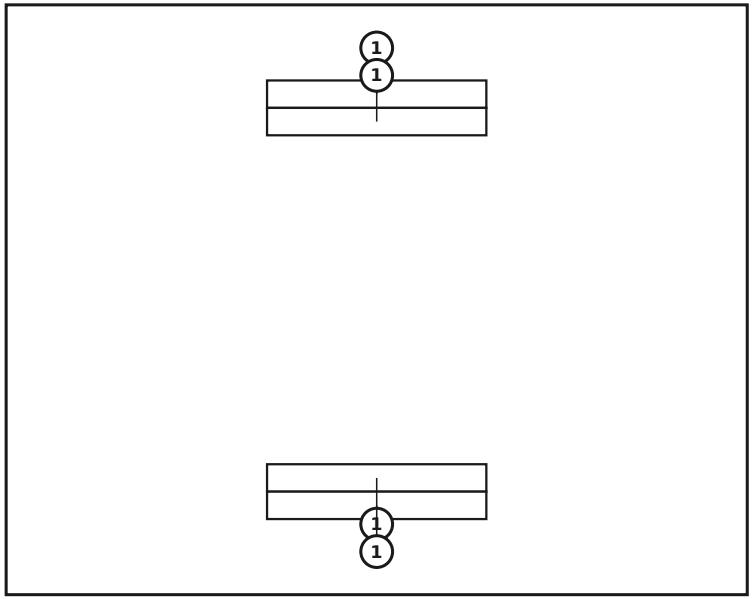

PEZZI IN QUESTO STRATO

n.	misura (mm)	disegno	fori	pz
1	60 x 120 x 480		8× Ø12	**4**
	Connettori			**0**

Strato 4 / 4 — Montaggio della seduta

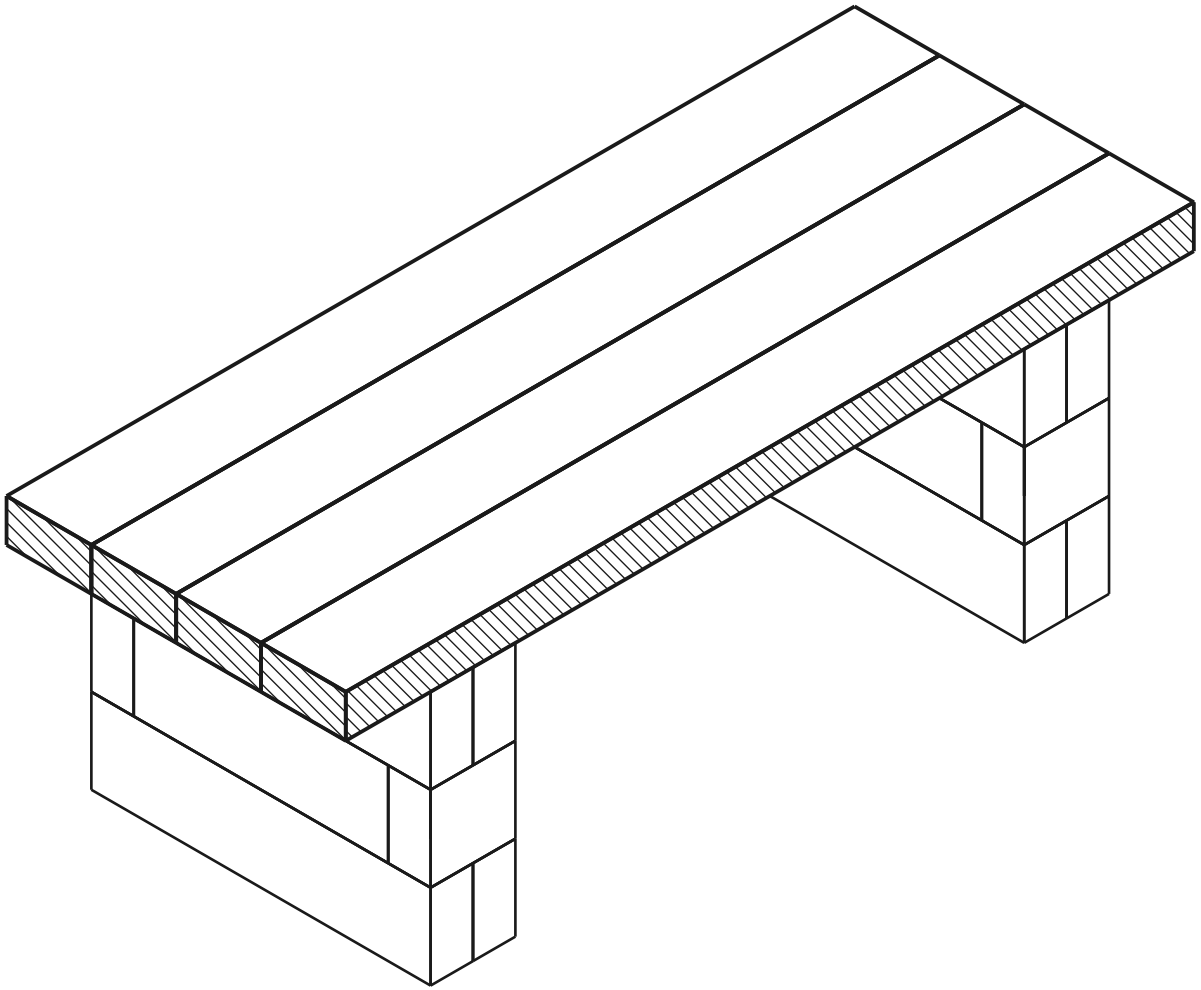

strato attuale montato tassello foro

VISTA DALL'ALTO - QUALE PEZZO VA DOVE

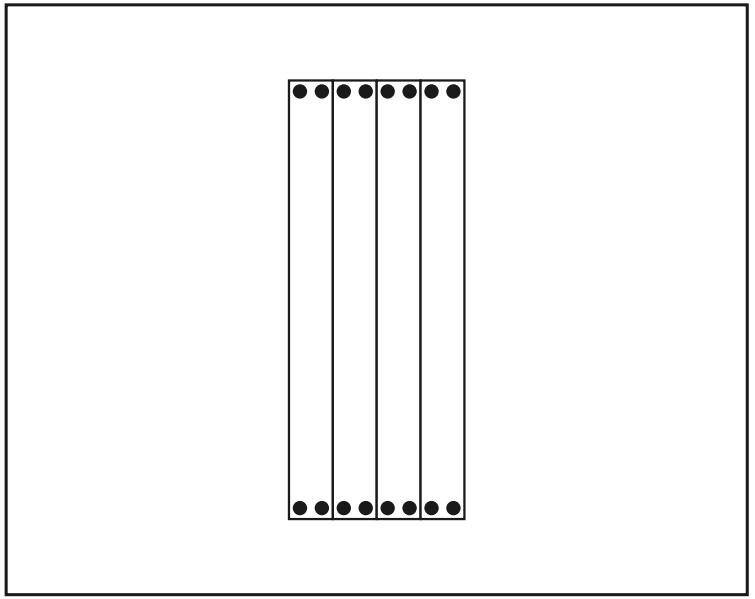

PEZZI IN QUESTO STRATO

misura (mm)	disegno	fori	pz
60 x 120 x 1200		4× Ø12	**4**
Connettori	●		**16**

Inserire i connettori nello strato superiore della parete, quindi posizionare la tavola da seduta su di essi dall'alto.

Modello finito

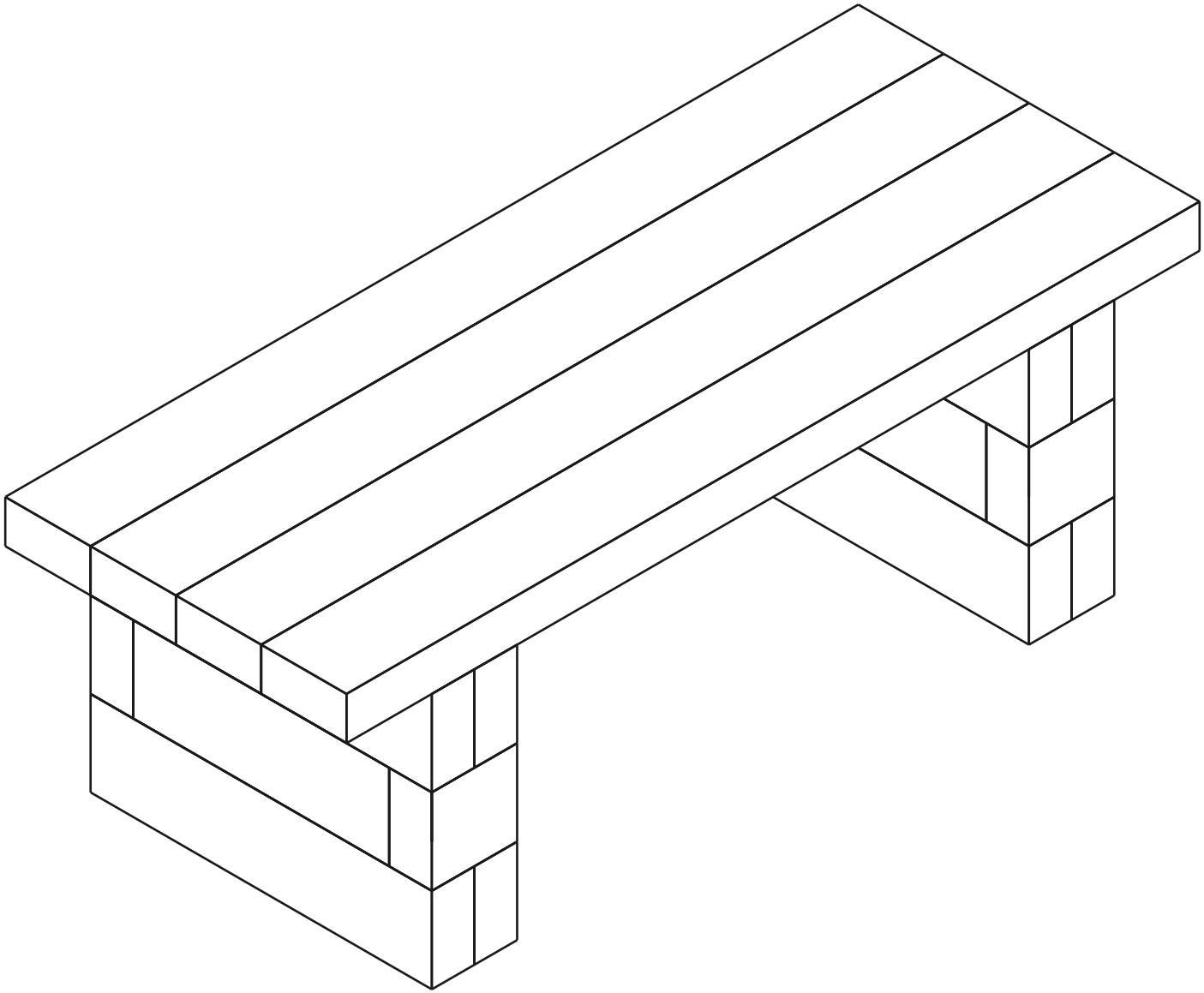

Distinta dei materiali (BOM)

Pezzo	Ruolo	Pz
60×120×480 mm (BOTTOM)	sotto	4
60×120×480 mm	centro	4
60×120×360 mm	centro	4
60×120×120 mm	centro	4
Tavola da seduta 1200mm	seduta	4
Connector (12×70 mm pin)	-	48

In totale: 20 pezzi