Összeszerelési útmutató

Brick Premium Pedestal Garden Bench – inset legs - GridGarden

ALKATRÉSZLISTA

sz.	méret (mm)	rajz	lyukak	db
3	60 x 120 x 120		2× Ø12	**4**
2	60 x 120 x 360		6× Ø12	**4**
1	60 x 120 x 480		8× Ø12	**8**
	60 x 120 x 1200		4× Ø12	**4**
	Csatlakozók	●		**48**

Összesen 20 alkatrész + 48 csap.

Az alkatrészek számozása hossz szerint (a leghosszabb = 1).

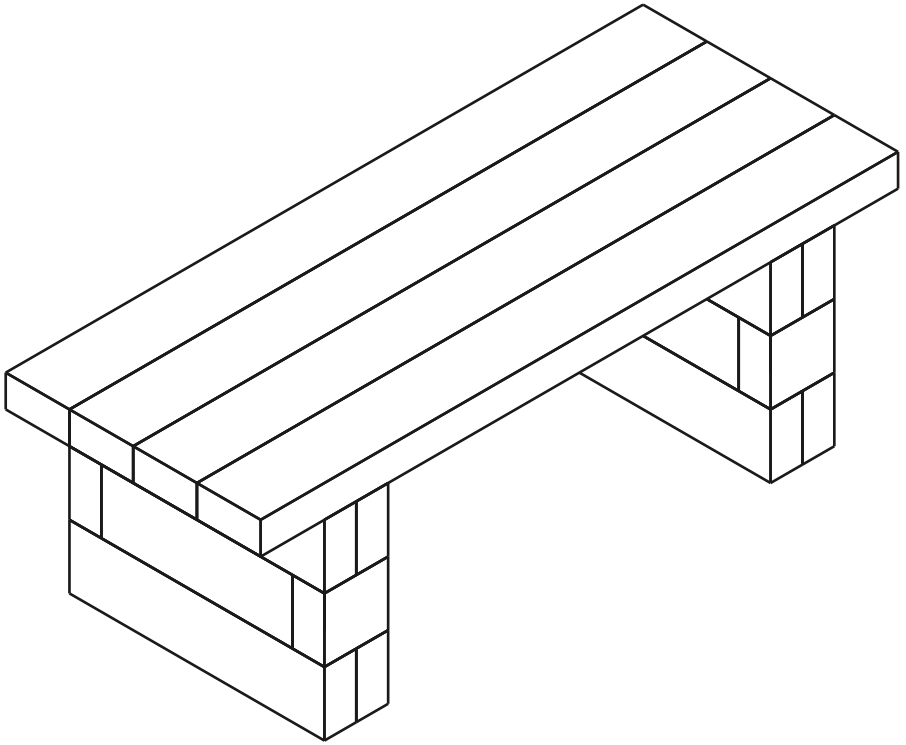

20 ALKATRÉSZ	**4** RÉTEG	**48** CSAPOK

1. / 4. réteg

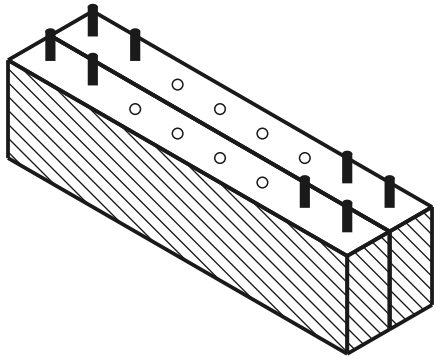

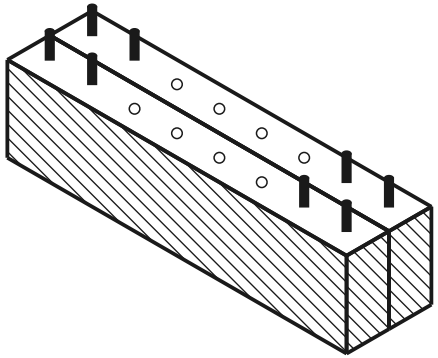

aktuális réteg kész csap lyuk

FELÜLNÉZET - MELYIK ALKATRÉSZ HOVÁ



ALKATRÉSZEK EBBEN A RÉTEGBEN

sz.	méret (mm)	rajz	lyukak	db
1	60 x 120 x 480		8× Ø12	**4**
	Csatlakozók			**16**

2. / 4. réteg

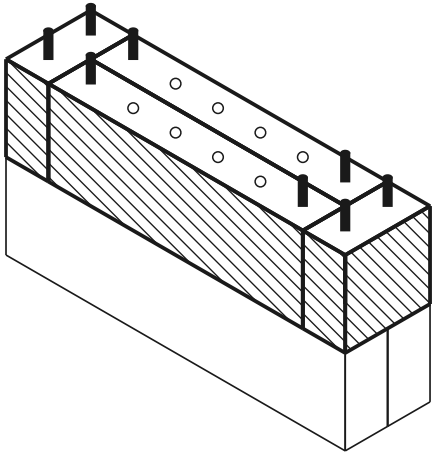

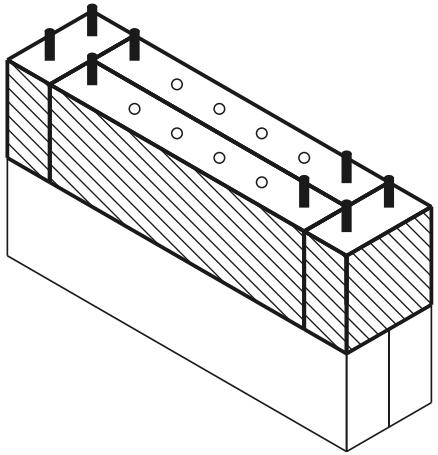

aktuális réteg kész csap lyuk

FELÜLNÉZET - MELYIK ALKATRÉSZ HOVÁ

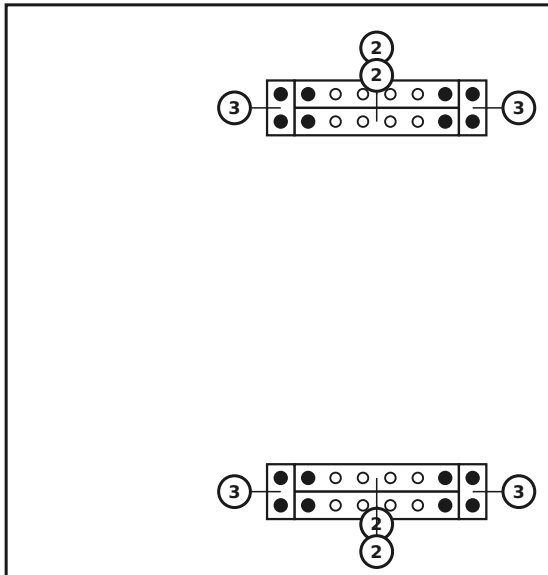

ALKATRÉSZEK EBBEN A RÉTEGBEN

sz.	méret (mm)	rajz	lyukak	db
3	60 x 120 x 120	• •	2× Ø12	**4**
2	60 x 120 x 360	• ○ ○ ○ ○ •	6× Ø12	**4**
	Csatlakozók	●		**16**

3. / 4. réteg

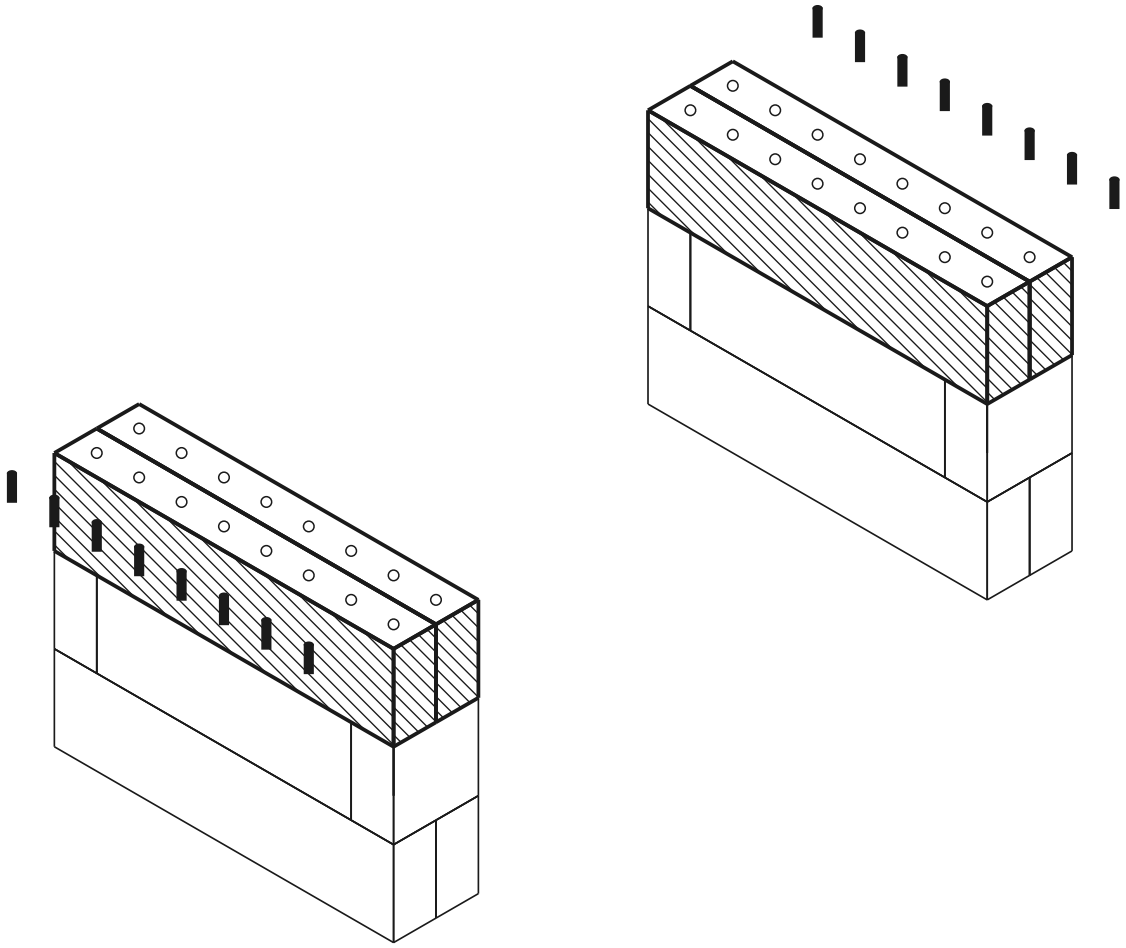

aktuális réteg kész csap lyuk

FELÜLNÉZET - MELYIK ALKATRÉSZ HOVÁ

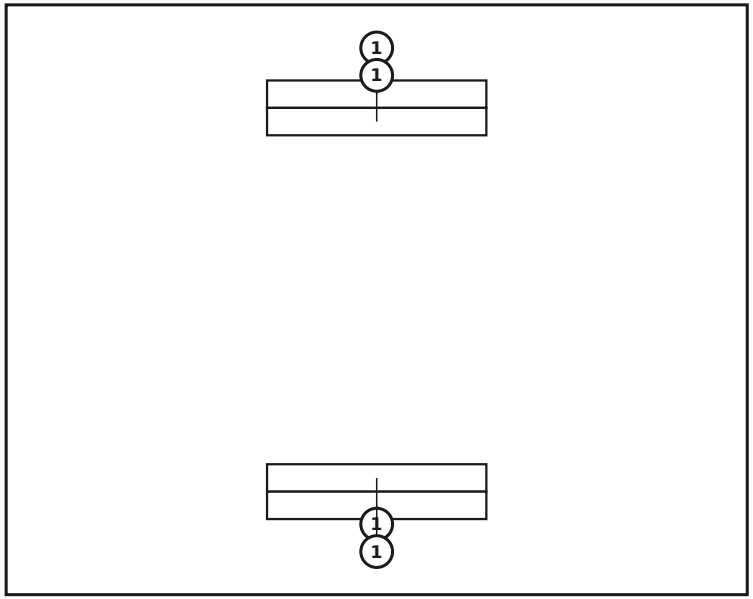

ALKATRÉSZEK EBBEN A RÉTEGBEN

sz.	méret (mm)	rajz	lyukak	db
1	60 x 120 x 480	• ○ ○ ○ ○ ○ ○ •	8× Ø12	**4**
	Csatlakozók	●		**0**

4. / 4. réteg — Az ülőlap felszerelése

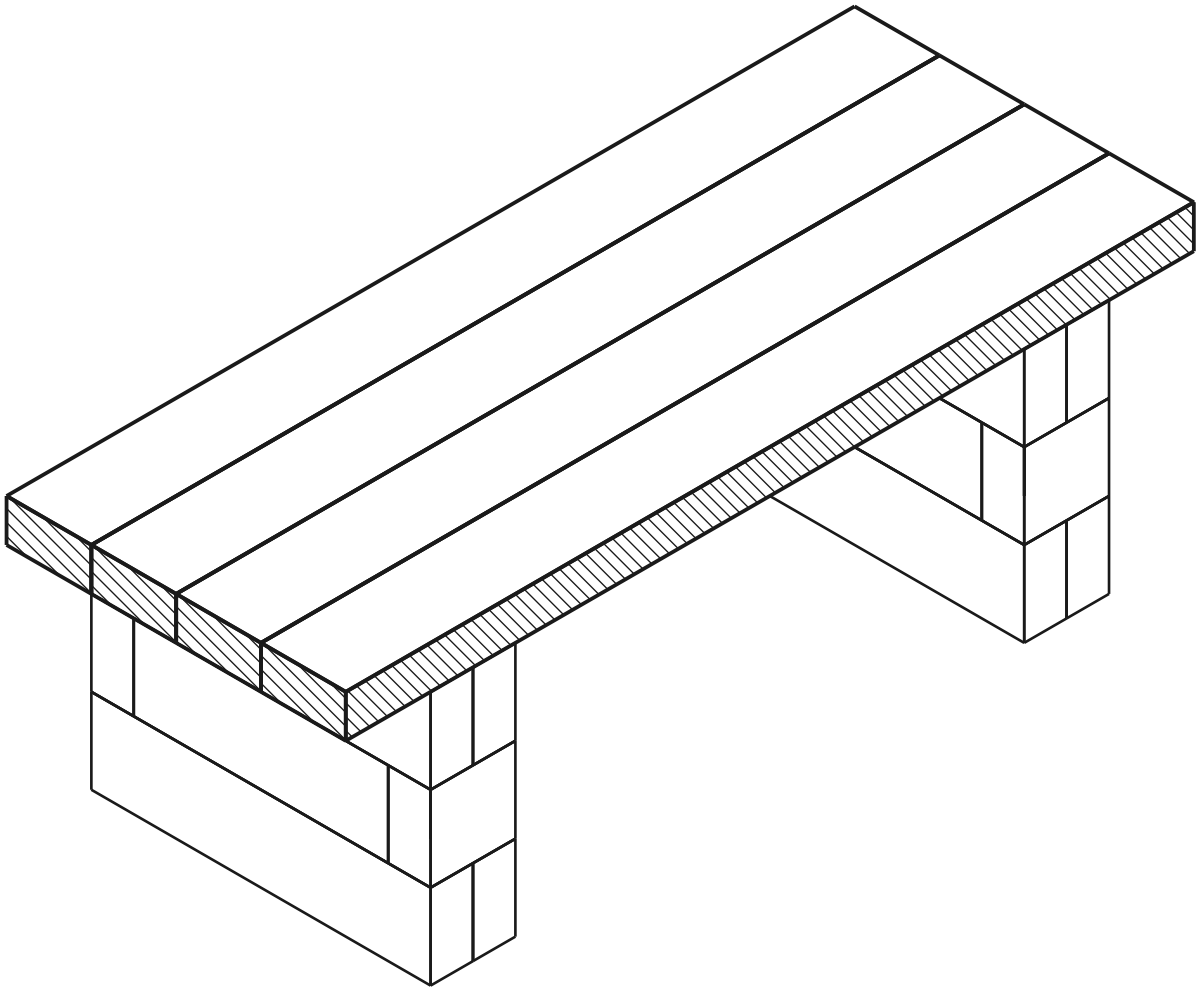

aktuális réteg kész csap lyuk

FELÜLNÉZET - MELYIK ALKATRÉSZ HOVÁ

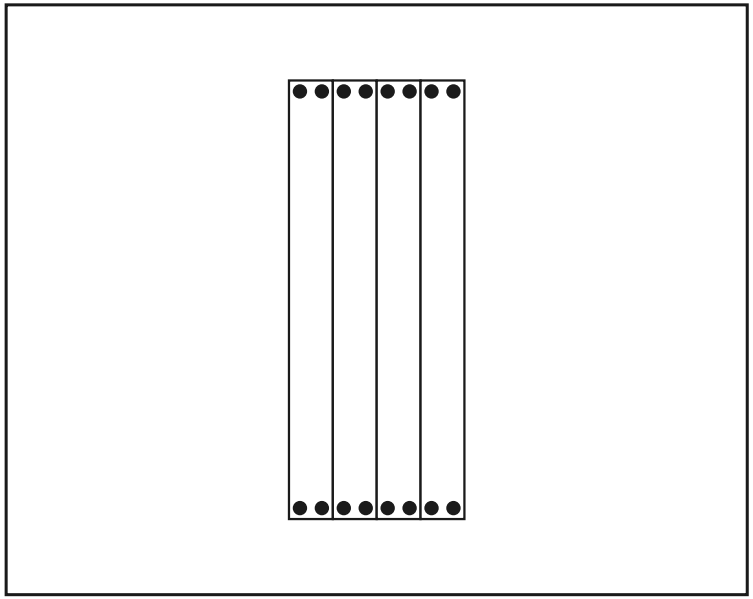

ALKATRÉSZEK EBBEN A RÉTEGBEN

méret (mm)	rajz	lyukak	db
60 x 120 x 1200		4× Ø12	**4**
Csatlakozók	●		**16**

Verje be a csatlakozókat a fal felső sorába, majd helyezze rájuk felülről az ülőlapot.

Kész modell

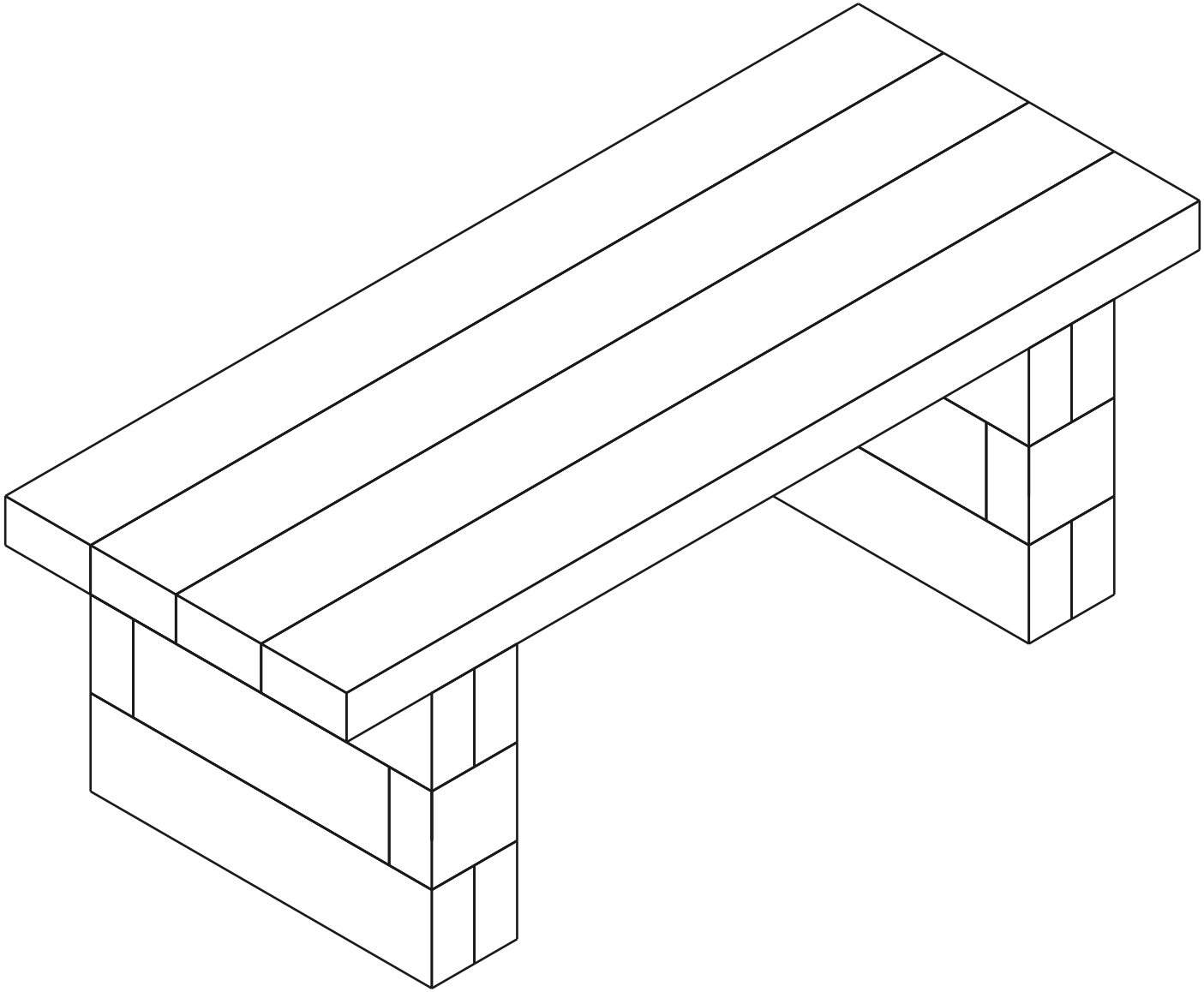

Anyaglista (BOM)

Alkatrész	Szerep	Db
60×120×480 mm (BOTTOM)	alsó	4
60×120×480 mm	közép	4
60×120×360 mm	közép	4
60×120×120 mm	közép	4
Ülőlap 1200mm	ülőlap	4
Connector (12×70 mm pin)	-	48

Összesen: 20 alkatrész