Montážny návod

Modulárne záhradné schody zo smrekovca – Brick Premium - GridGarden

SÚPIS DIELOV

č.	rozmer (mm)	nákres	diery	ks
②	60 x 120 x 300		5× Ø12	**4**
②	60 x 60 x 300		5× Ø12	**4**
①	60 x 120 x 600		10× Ø12	**14**
	60 x 120 x 1200	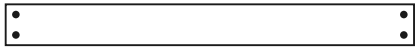	4× Ø12	**12**
	Konektory	●		**84**

Spolu 34 dielcov + 84 kolíkov.
Číslovanie dielov podľa dĺžky (najdlhší = 1).

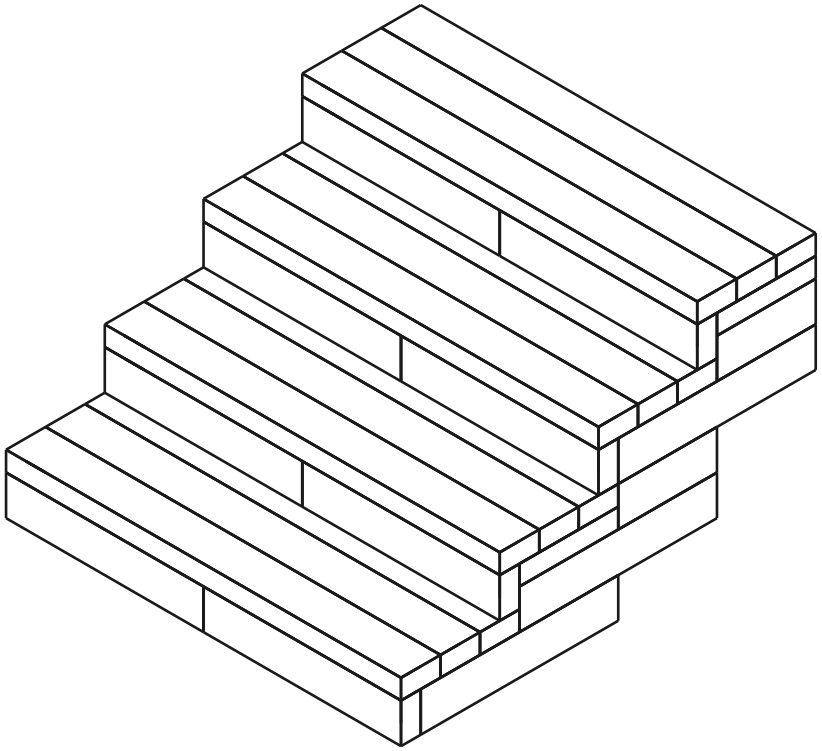

34	**13**	**84**
DIELOV	VRSTIEV	KOLÍKY

Vrstva 1 / 13 (zanorená 60 mm pod úroveň terénu)

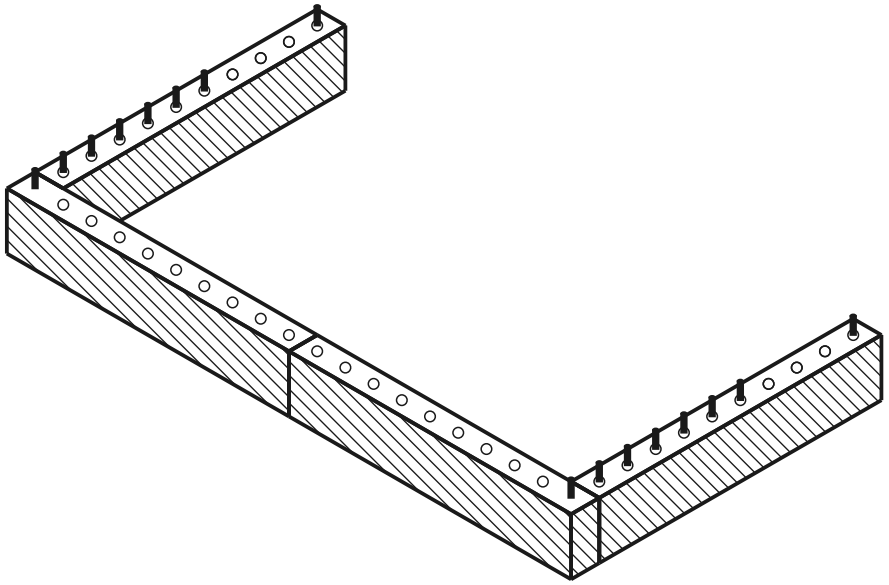

aktuálna vrstva postavené kolík diera

POHĽAD ZHORA - KTORÝ DIEL KAM

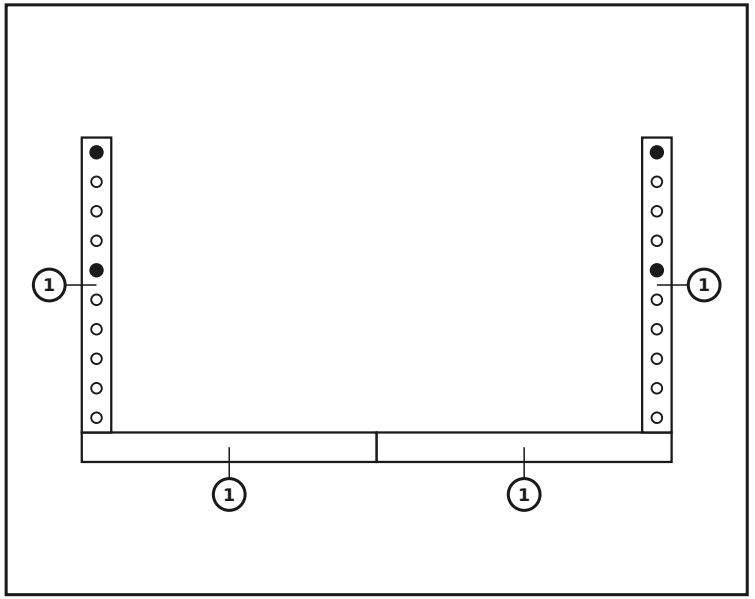

DIELY V TEJTO VRSTVE

č.	rozmer (mm)	nákres	diery	ks
1	60 x 120 x 600		10× Ø12	**4**
	Konektory			**4**

Vrstva 2 / 13 — Osadenie sedacej dosky

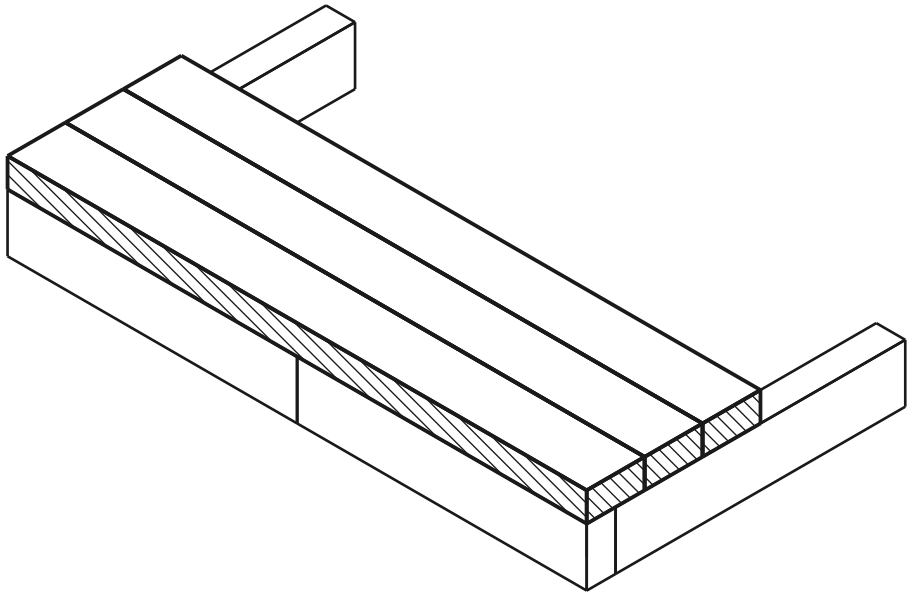

aktuálna vrstva postavené kolík diera

Kolíky natlčte do vrchnej vrstvy steny, sedaciu dosku osaďte zhora na ne.

POHĽAD ZHORA - KTORÝ DIEL KAM

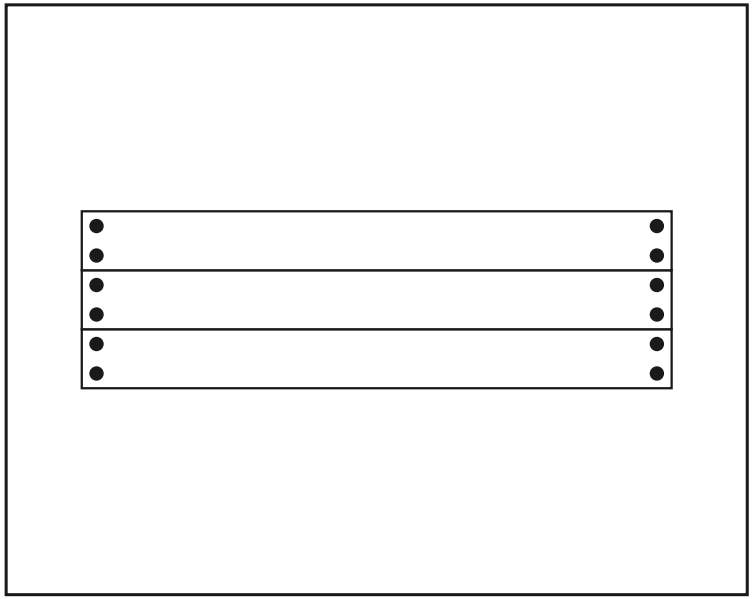

DIELY V TEJTO VRSTVE

rozmer (mm)	nákres	diery	ks
60 x 120 x 1200		4× Ø12	**3**
Konektory	●		**12**

Vrstva 3 / 13

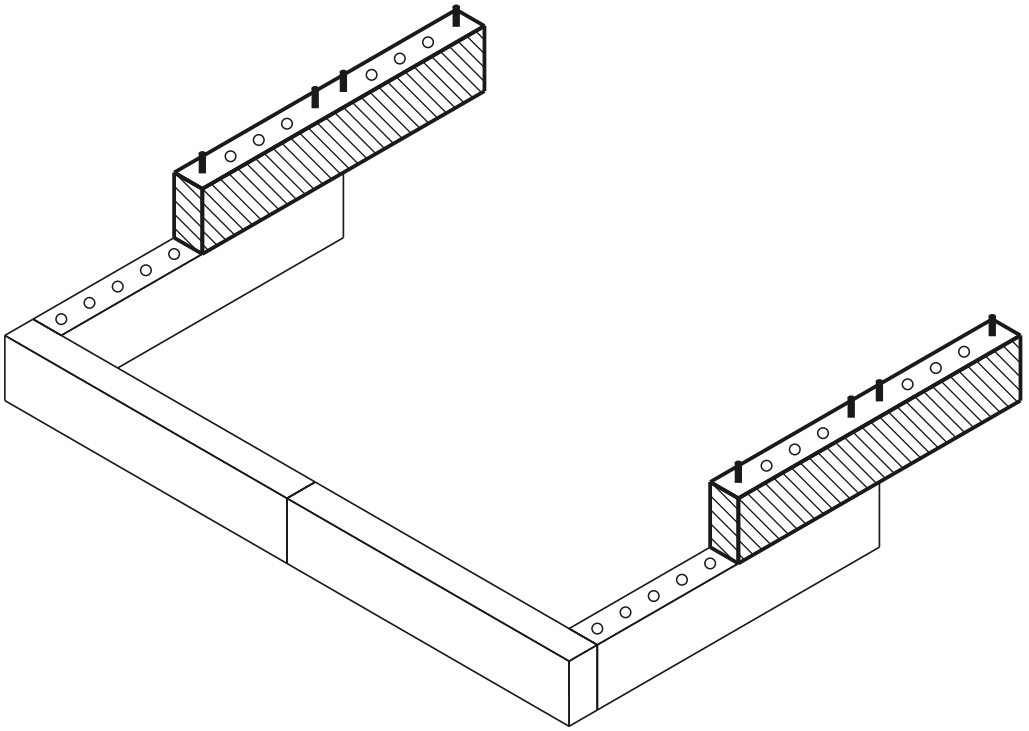

aktuálna vrstva postavené kolík diera

POHĽAD ZHORA - KTORÝ DIEL KAM

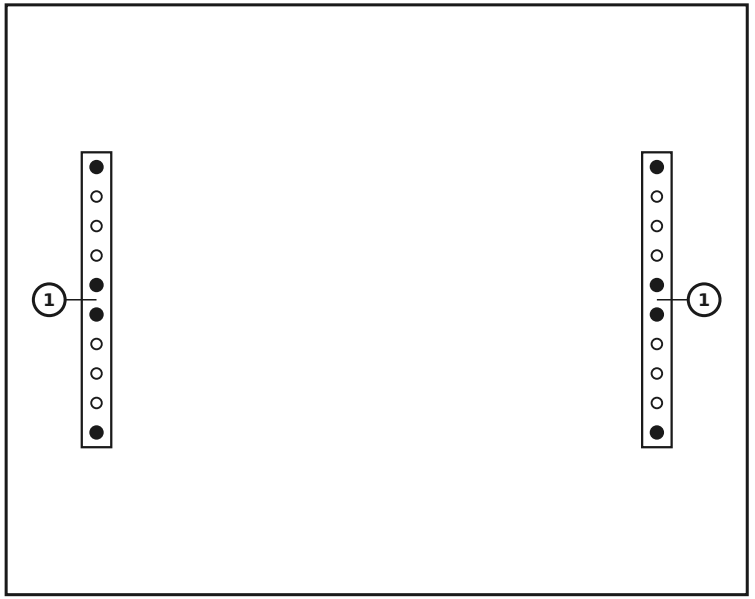

DIELY V TEJTO VRSTVE

č.	rozmer (mm)	nákres	diery	ks
1	60 x 120 x 600		10× Ø12	**2**
	Konektory			**8**

Vrstva 4 / 13

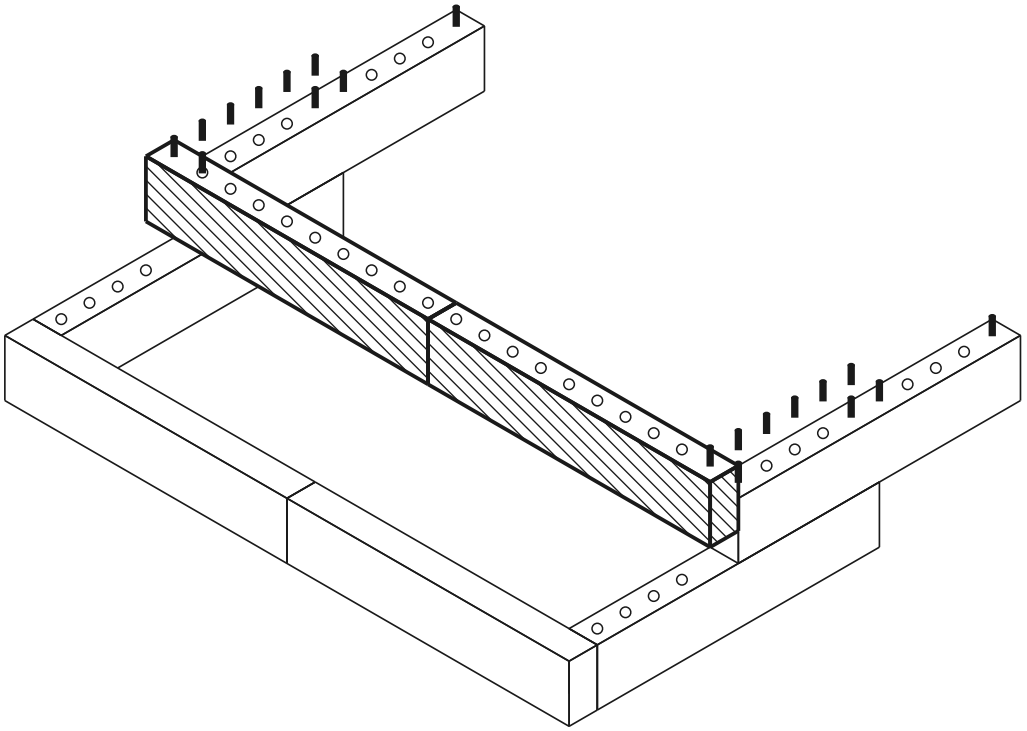

aktuálna vrstva postavené kolík diera

POHĽAD ZHORA - KTORÝ DIEL KAM

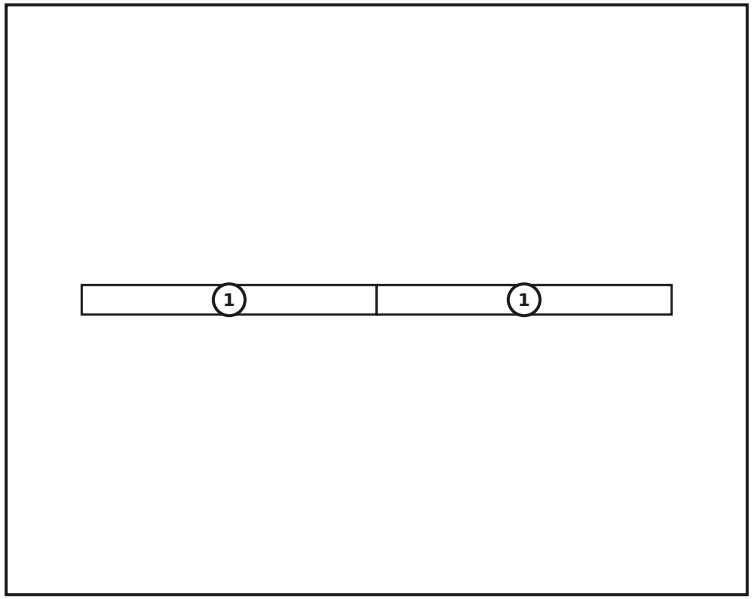

DIELY V TEJTO VRSTVE

č.	rozmer (mm)	nákres	diery	ks
1	60 x 120 x 600		10× Ø12	**2**
	Konektory			**0**

Vrstva 5 / 13

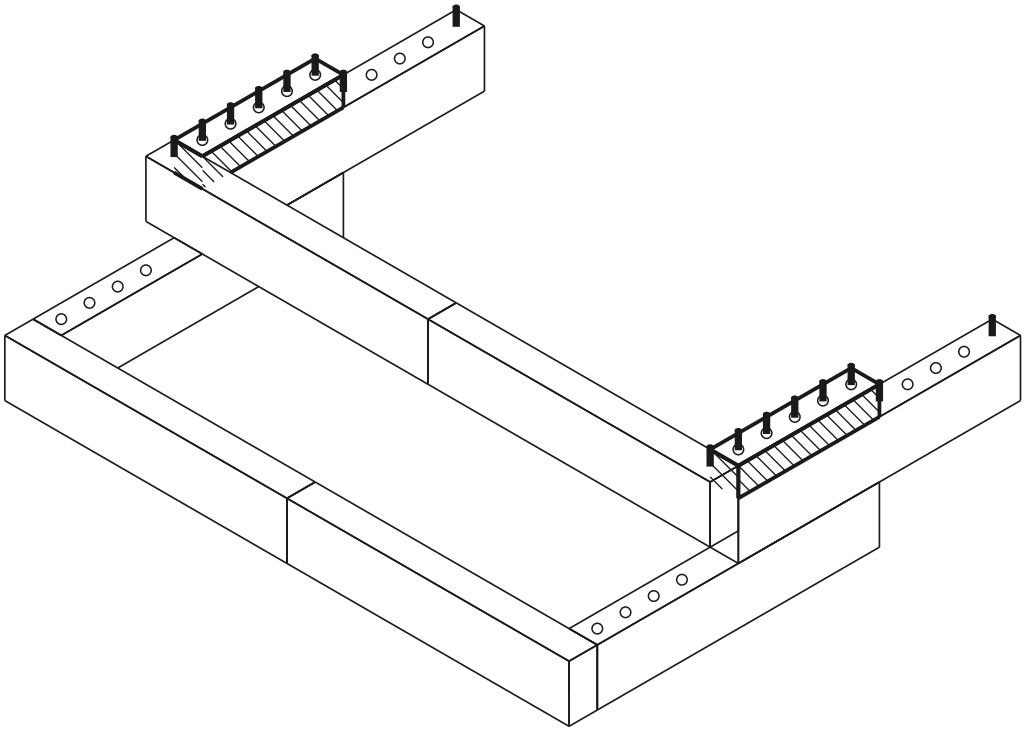

aktuálna vrstva postavené kolík diera

POHĽAD ZHORA - KTORÝ DIEL KAM



DIELY V TEJTO VRSTVE

č.	rozmer (mm)	nákres	diery	ks
2	60 x 60 x 300	• ○ ○ ○ •	5× Ø12	**2**
	Konektory	●		**0**

Vrstva 6 / 13

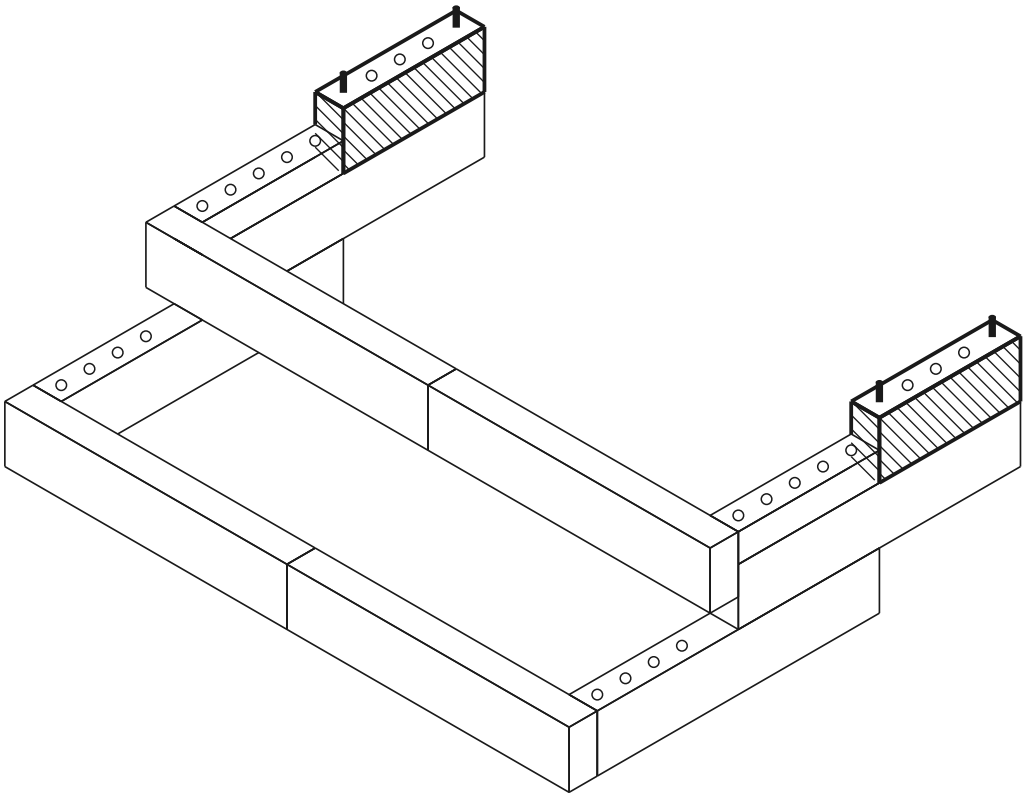

aktuálna vrstva postavené kolík diera

POHĽAD ZHORA - KTORÝ DIEL KAM

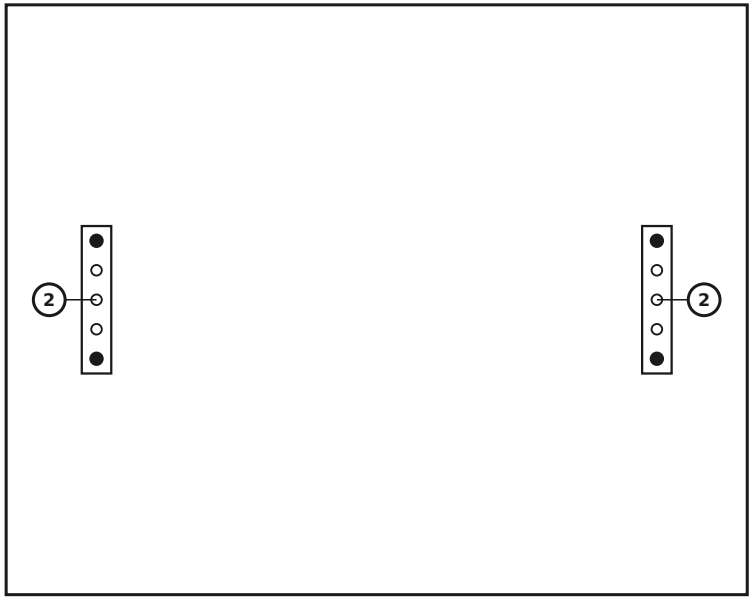

DIELY V TEJTO VRSTVE

č.	rozmer (mm)	nákres	diery	ks
②	60 x 120 x 300	• ○ ○ ○ •	5× Ø12	**2**
	Konektory	●		**4**

Vrstva 7 / 13 — Osadenie sedacej dosky

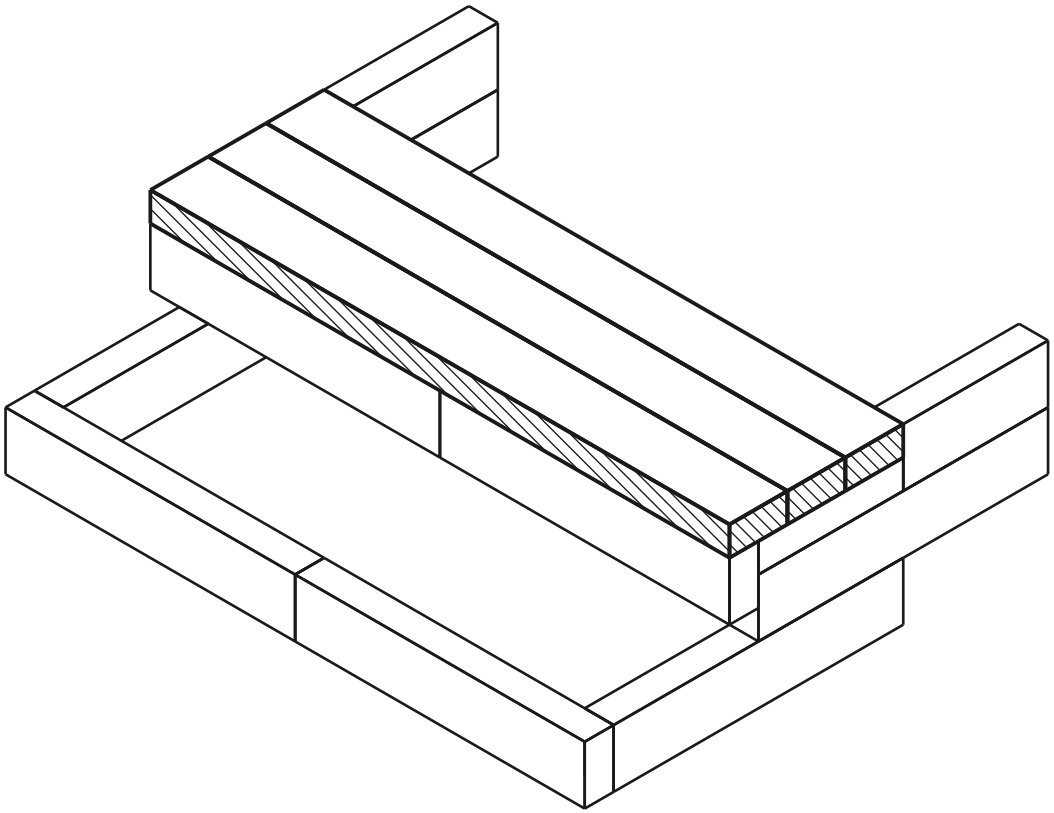

aktuálna vrstva postavené kolík diera

POHĽAD ZHORA - KTORÝ DIEL KAM

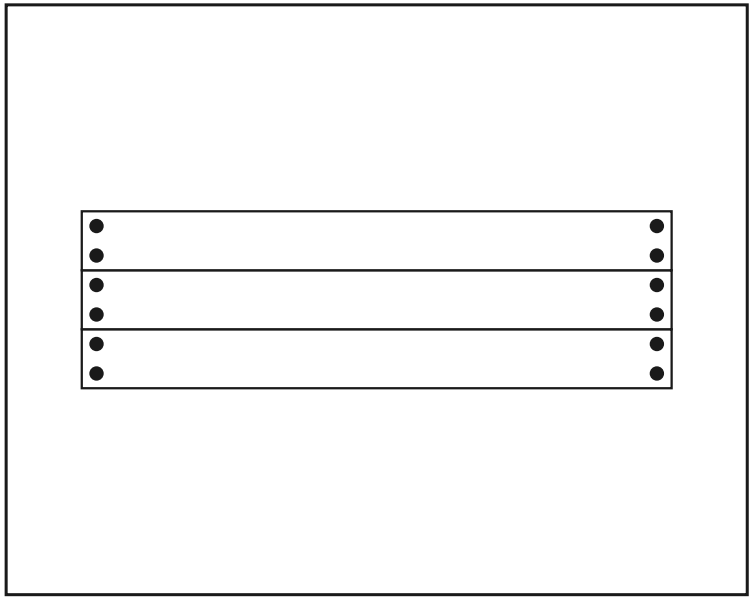

DIELY V TEJTO VRSTVE

rozmer (mm)	nákres	diery	ks
60 x 120 x 1200		4× Ø12	**3**
Konektory	●		**12**

Kolíky natlčte do vrchnej vrstvy steny, sedaciu dosku osaďte zhora na ne.

Vrstva 8 / 13

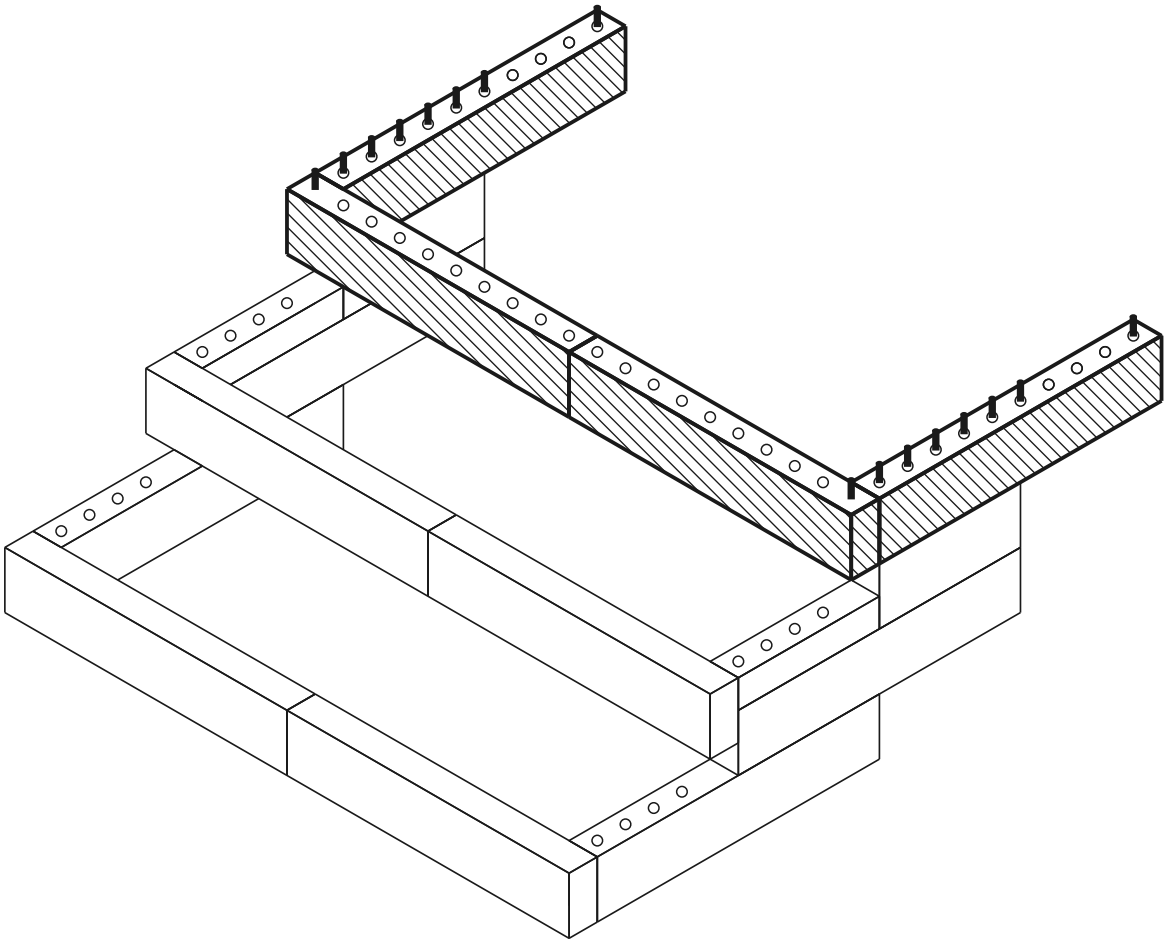

aktuálna vrstva postavené kolík diera

POHĽAD ZHORA - KTORÝ DIEL KAM

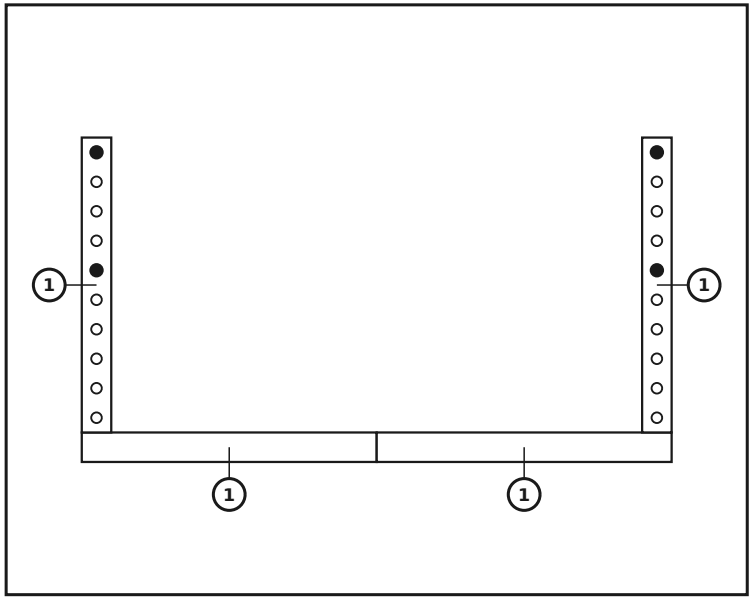

DIELY V TEJTO VRSTVE

č.	rozmer (mm)	nákres	diery	ks
1	60 x 120 x 600		10× Ø12	**4**
	Konektory			**4**

Vrstva 9 / 13 — Osadenie sedacej dosky

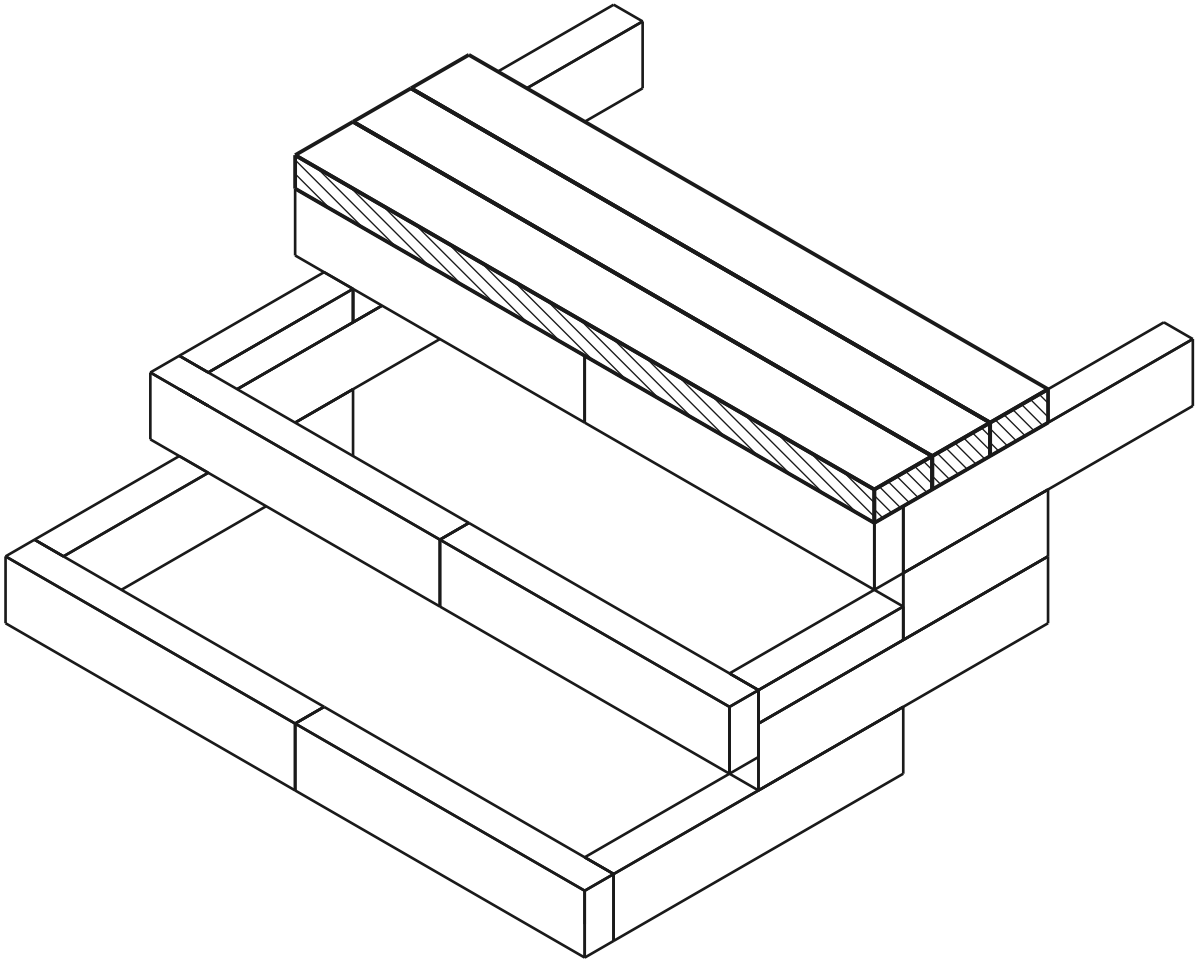

aktuálna vrstva postavené kolík diera

POHĽAD ZHORA - KTORÝ DIEL KAM

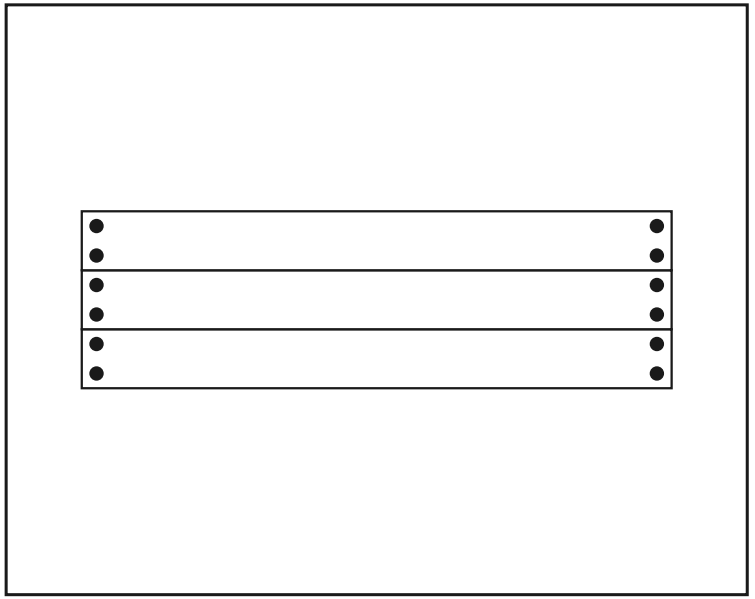

DIELY V TEJTO VRSTVE

rozmer (mm)	nákres	diery	ks
60 x 120 x 1200		4× Ø12	**3**
Konektory	●		**12**

Kolíky natlčte do vrchnej vrstvy steny, sedaciu dosku osaďte zhora na ne.

Vrstva 10 / 13

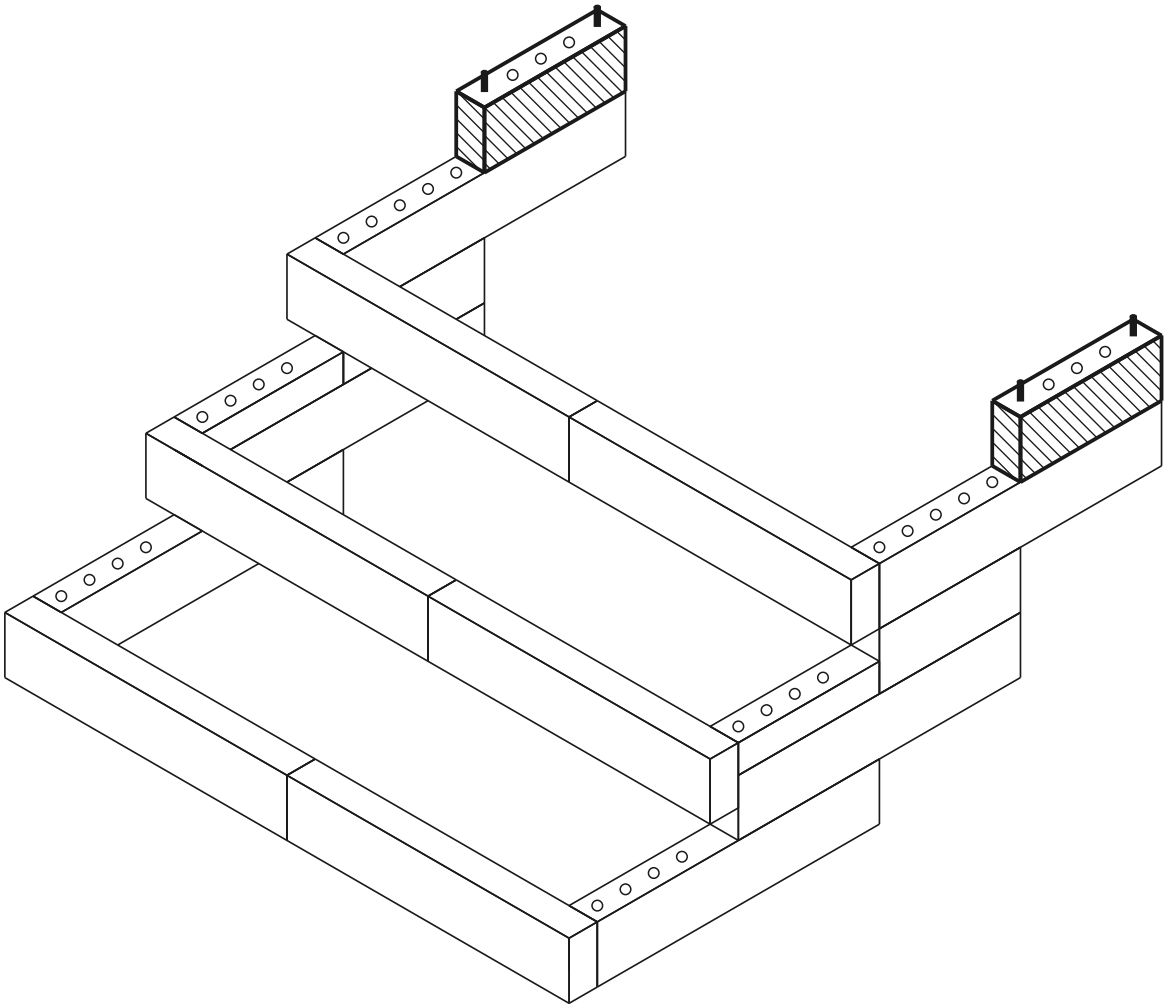

aktuálna vrstva postavené kolík diera

POHĽAD ZHORA - KTORÝ DIEL KAM

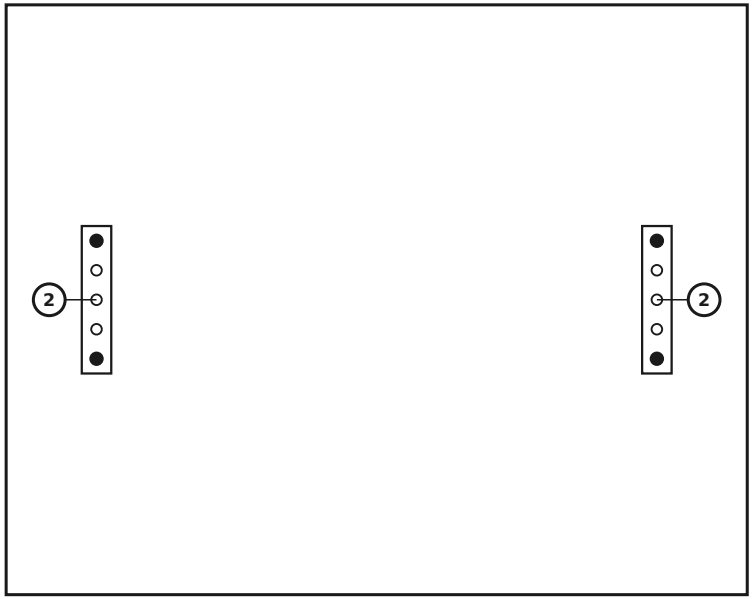

DIELY V TEJTO VRSTVE

č.	rozmer (mm)	nákres	diery	ks
2	60 x 120 x 300	• ○ ○ ○ •	5× Ø12	**2**
	Konektory	●		**4**

Vrstva 11 / 13

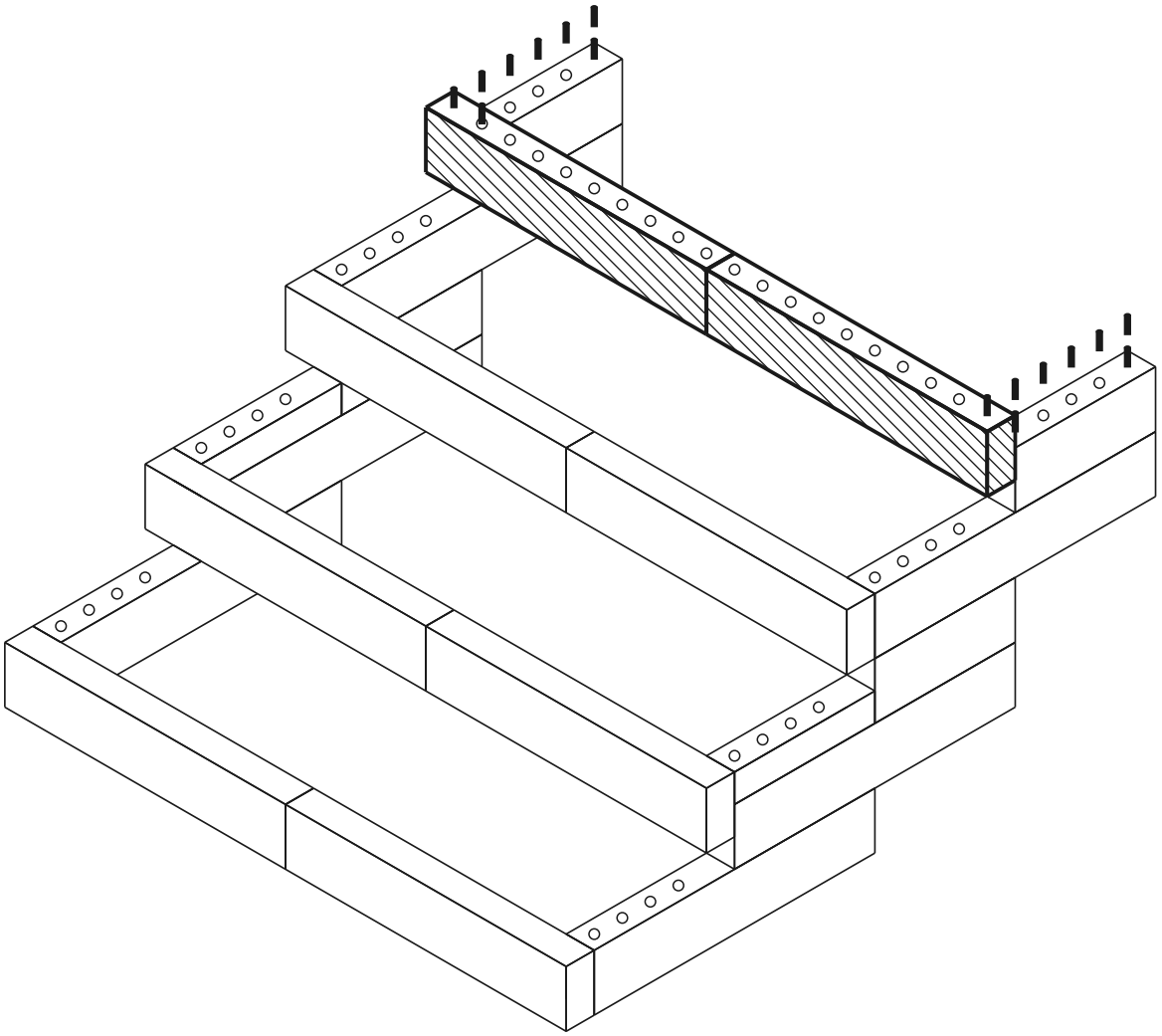

aktuálna vrstva postavené kolík diera

POHĽAD ZHORA - KTORÝ DIEL KAM

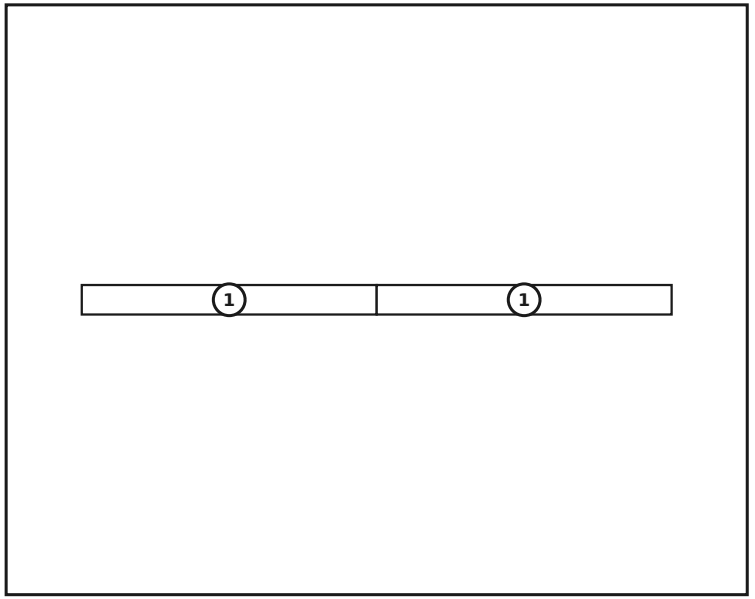

DIELY V TEJTO VRSTVE

č.	rozmer (mm)	nákres	diery	ks
1	60 x 120 x 600		10× Ø12	**2**
	Konektory			**0**

Vrstva 12 / 13

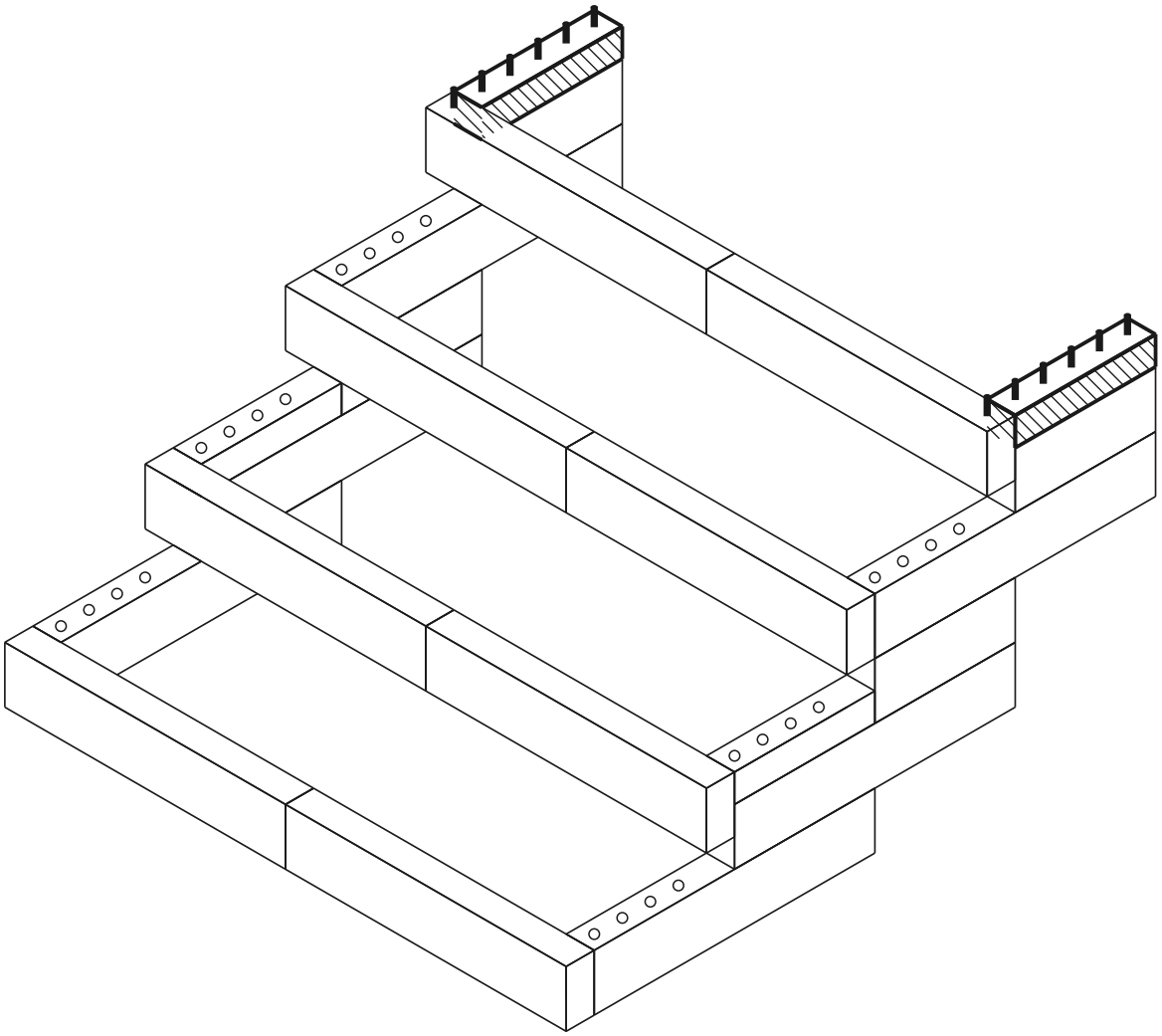

aktuálna vrstva postavené kolík diera

POHĽAD ZHORA - KTORÝ DIEL KAM

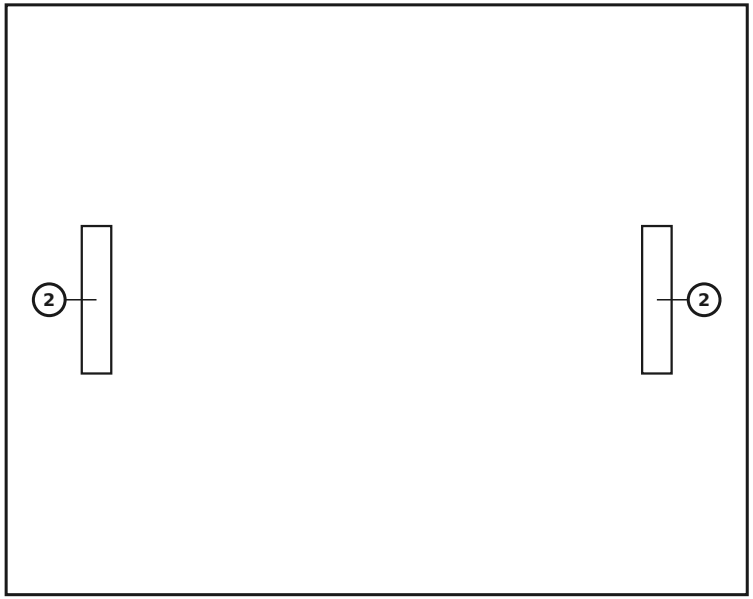

DIELY V TEJTO VRSTVE

č.	rozmer (mm)	nákres	diery	ks
2	60 x 60 x 300	• ○ ○ ○ •	5× Ø12	**2**
	Konektory	●		**0**

Vrstva 13 / 13 — Osadenie sedacej dosky

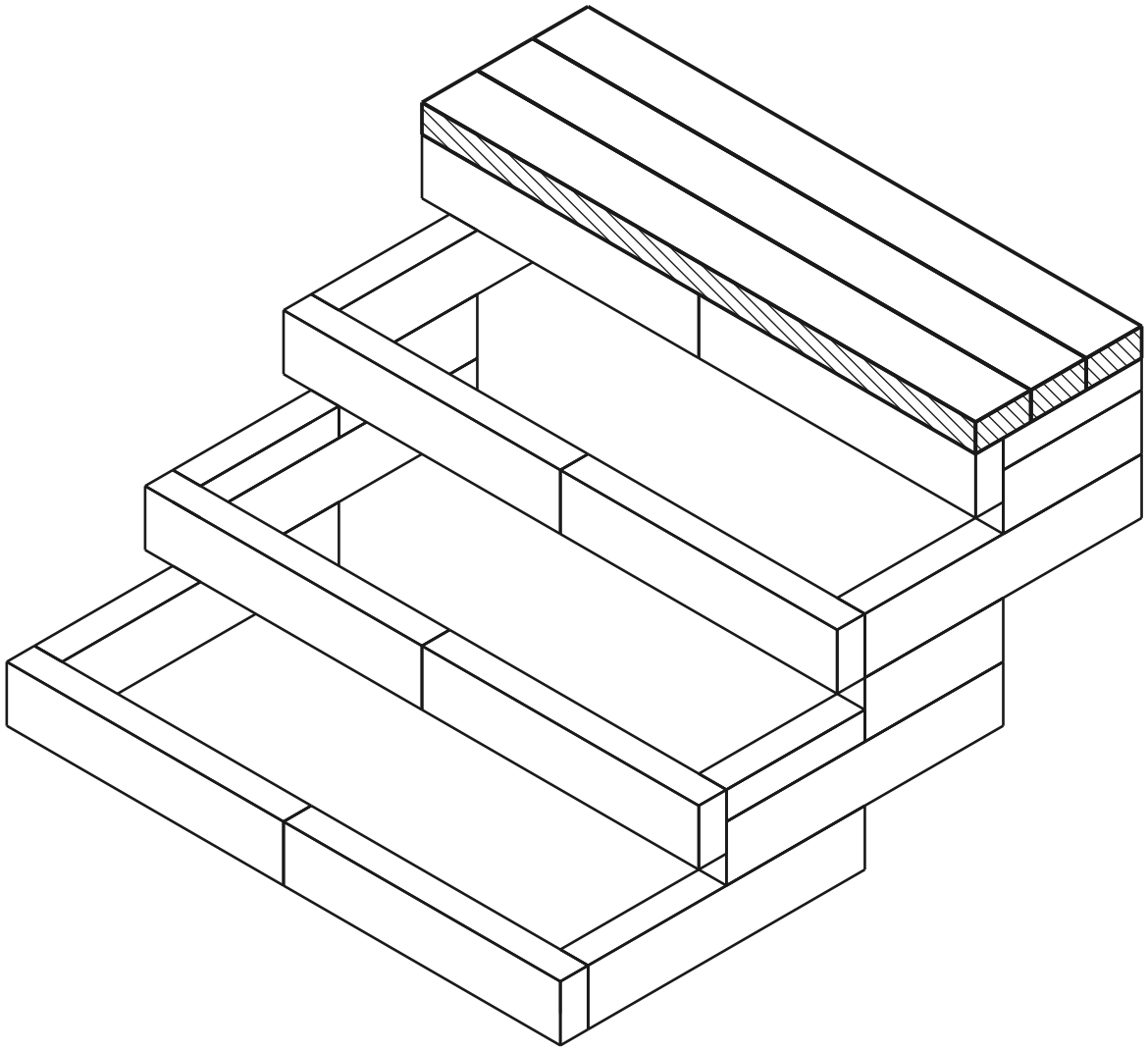

aktuálna vrstva postavené kolík diera

POHĽAD ZHORA - KTORÝ DIEL KAM

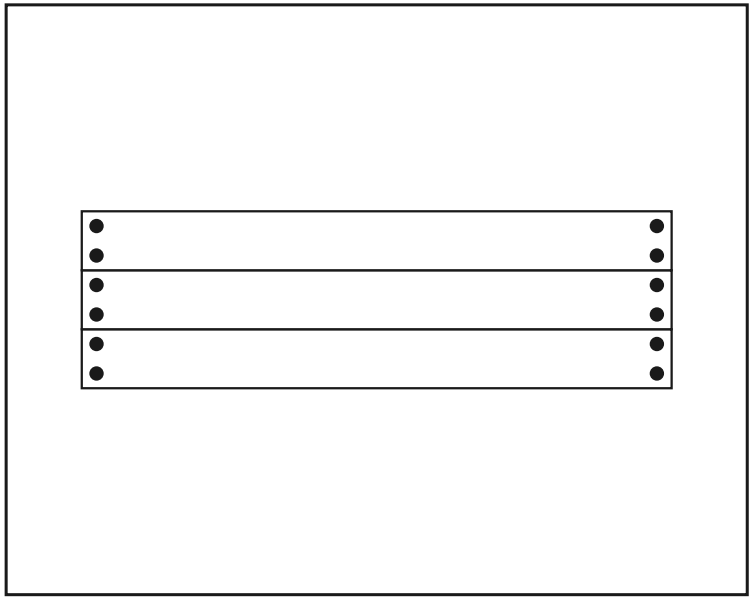

DIELY V TEJTO VRSTVE

rozmer (mm)	nákres	diery	ks
60 x 120 x 1200		4× Ø12	**3**
Konektory	●		**12**

Kolíky natlčte do vrchnej vrstvy steny, sedaciu dosku osaďte zhora na ne.

Hotový model

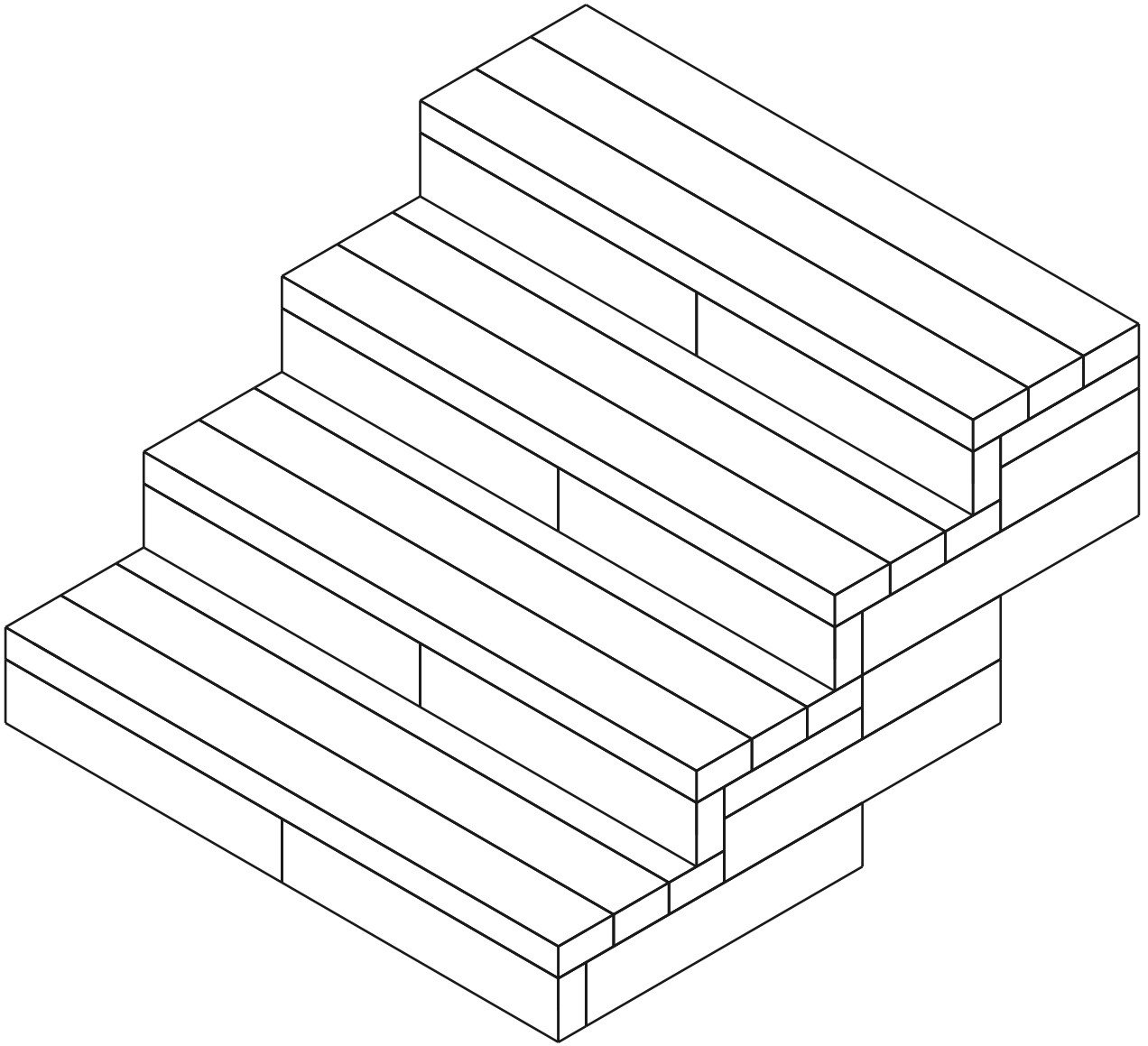

Rozpis materiálu (BOM)

Dielec	Rola	Ks
60×120×600 mm (BOTTOM)	spodok	4
60×120×600 mm	stred	10
60×120×300 mm	stred	4
60×60×300 mm (MID)	stred	4
Sedacia doska 1200mm	sedák	12
Connector (12×70 mm pin)	-	84

Spolu: 34 dielcov