Ghid de montaj

Modular Larch Garden Stairs — Brick Premium - GridGarden

LISTĂ DE PIESE

nr.	dim. (mm)	desen	găuri	buc
2	60 x 120 x 300		5× Ø12	**4**
2	60 x 60 x 300		5× Ø12	**4**
1	60 x 120 x 600		10× Ø12	**14**
	60 x 120 x 1200	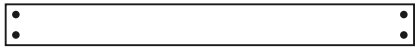	4× Ø12	**12**
	Conectori	●		**84**

În total 34 piese + 84 dibluri.

Numerotarea pieselor după lungime (cea mai lungă = 1).

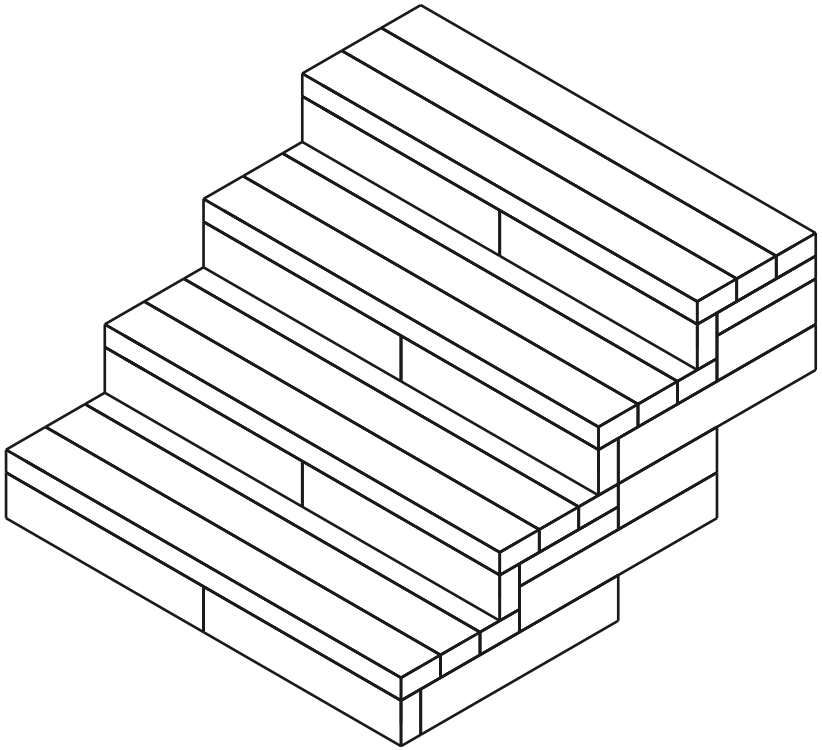

34	**13**	**84**
PIESE	STRATURI	DIBLURI

Stratul 1 / 13 (îngropată 60 mm sub nivelul solului)

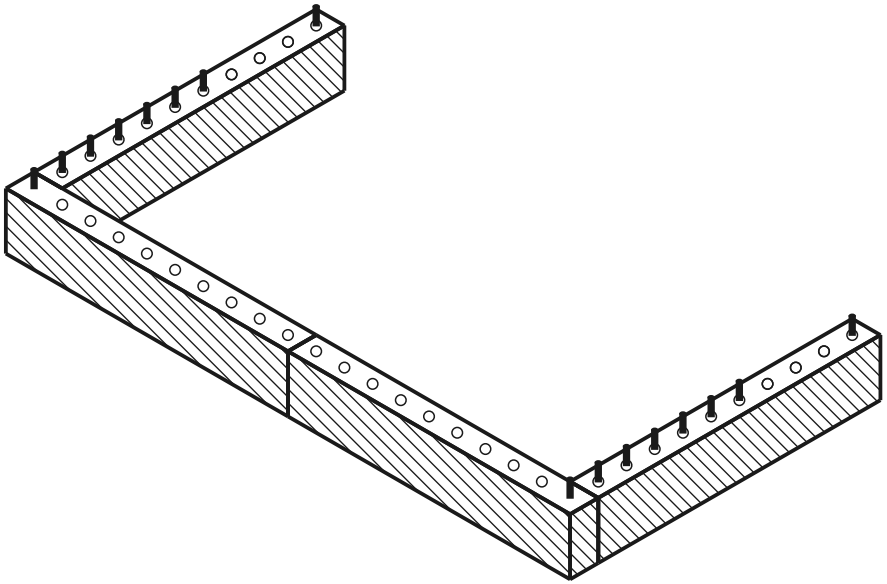

stratul curent montat diblu gaură

VEDERE DE SUS - CARE PIESĂ UNDE

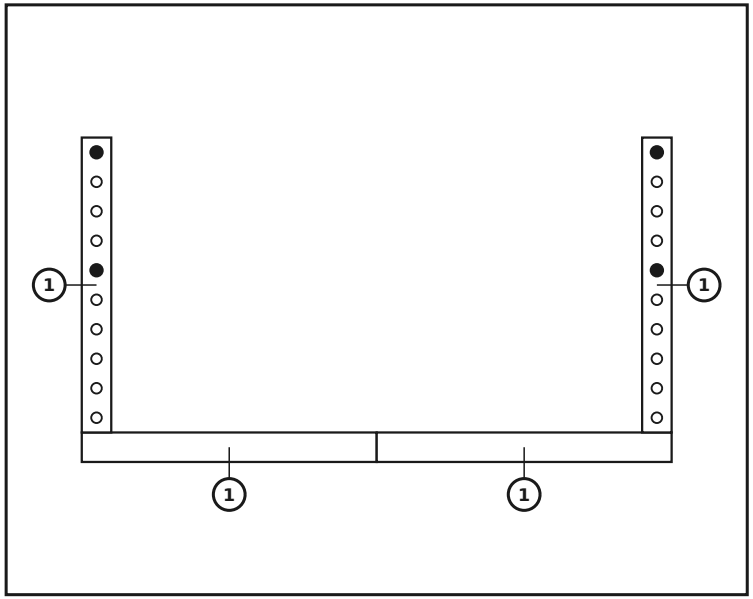

PIESELE DIN ACEST STRAT

nr.	dim. (mm)	desen	găuri	buc
1	60 x 120 x 600		10× Ø12	4
	Conectori			4

Stratul 2 / 13 — Montarea plăcii de șezut

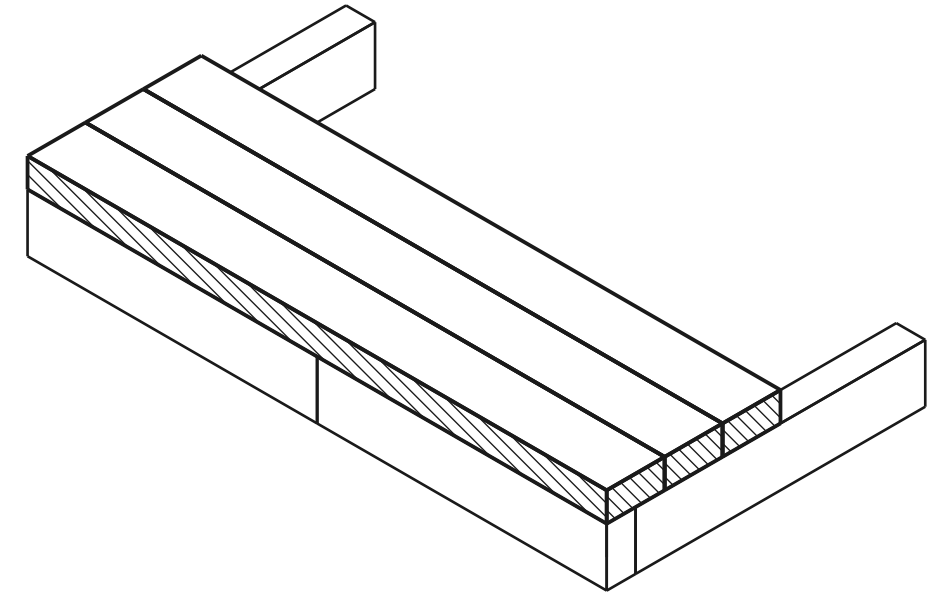

stratul curent montat diblu gaură

VEDERE DE SUS - CARE PIESĂ UNDE

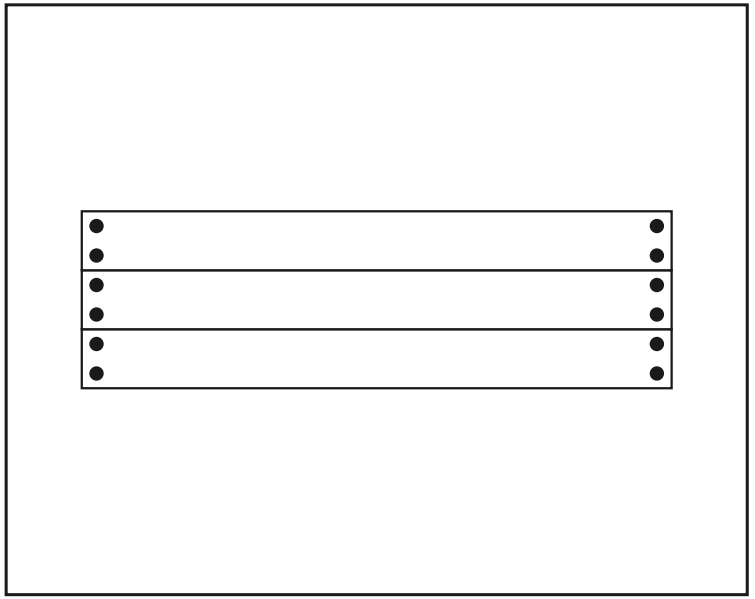

PIESELE DIN ACEST STRAT

dim. (mm)	desen	găuri	buc
60 x 120 x 1200		4× Ø12	**3**
Conectori	●		**12**

Bateți conectorii în rândul superior al peretelui, apoi așezați placa de șezut pe aceștia de sus.

Stratul 3 / 13

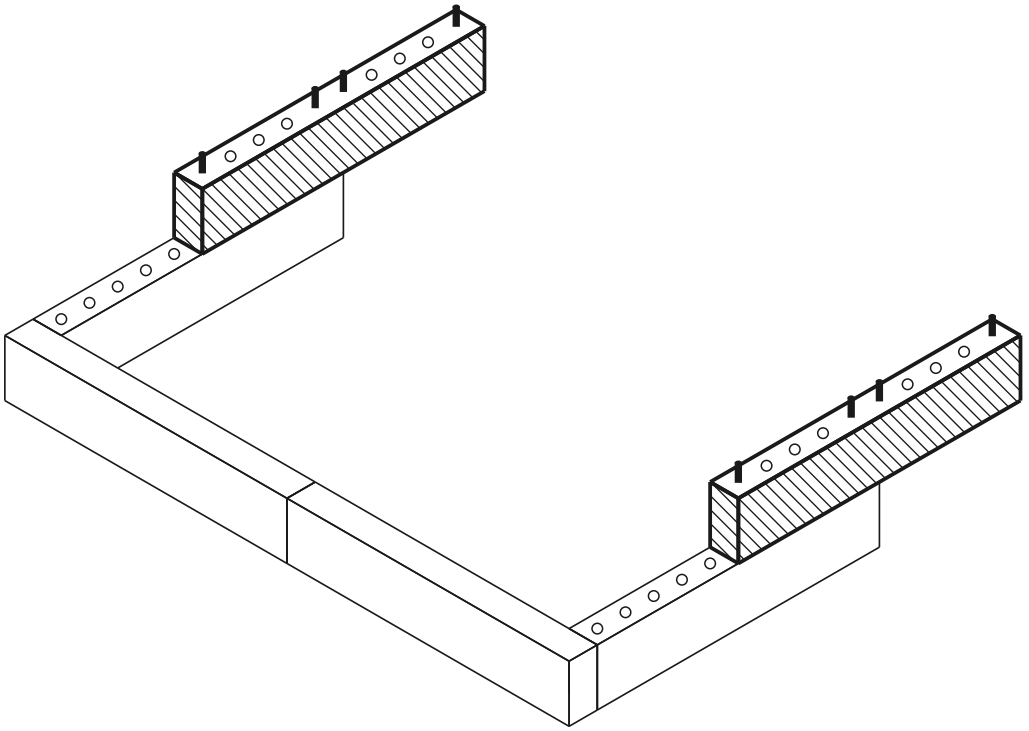

stratul curent montat diblu gaură

VEDERE DE SUS - CARE PIESĂ UNDE

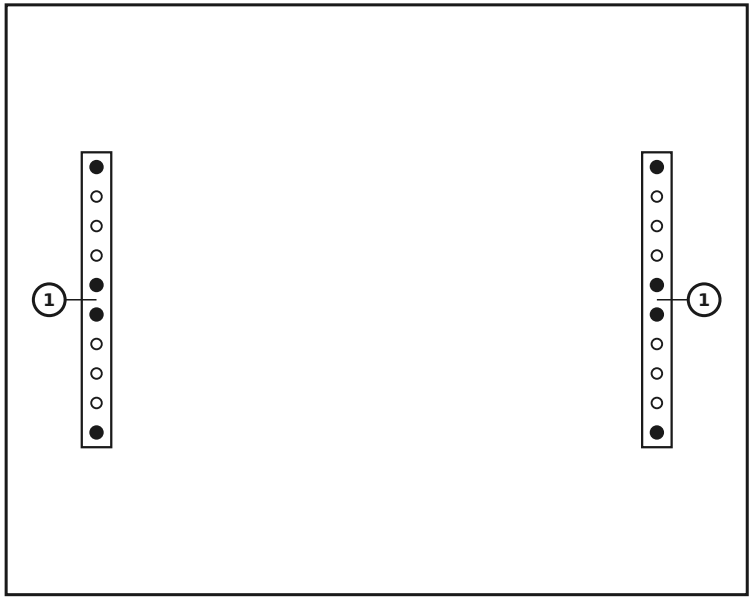

PIESELE DIN ACEST STRAT

nr.	dim. (mm)	desen	găuri	buc
1	60 x 120 x 600		10× Ø12	2
	Conectori			8

Stratul 4 / 13

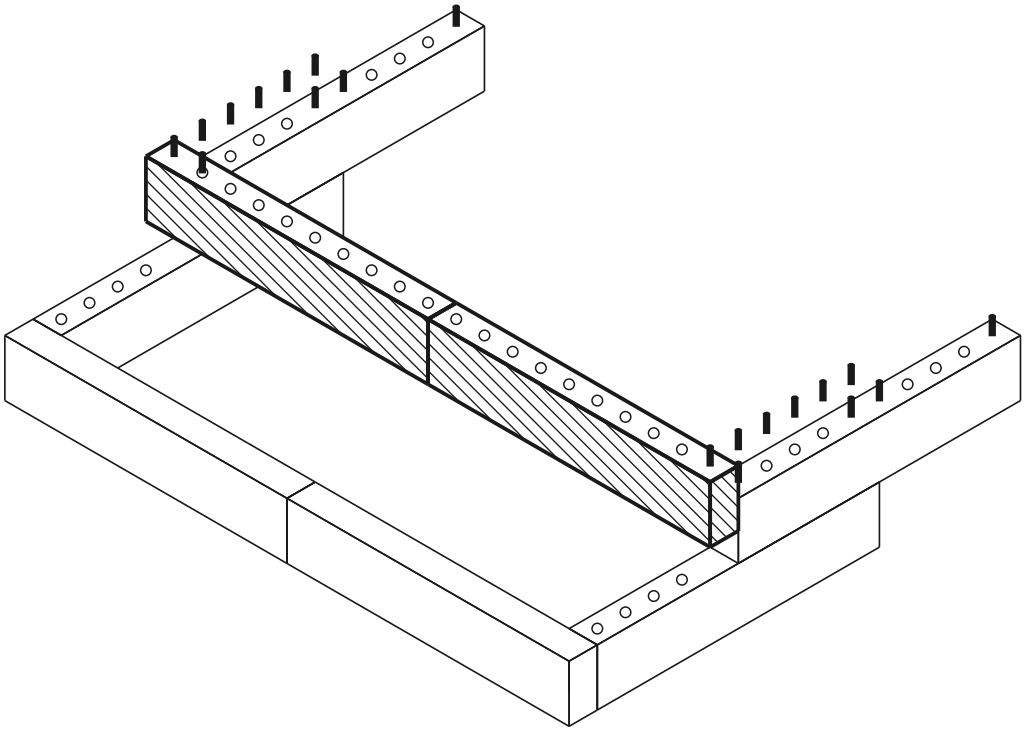

stratul curent montat diblu gaură

VEDERE DE SUS - CARE PIESĂ UNDE

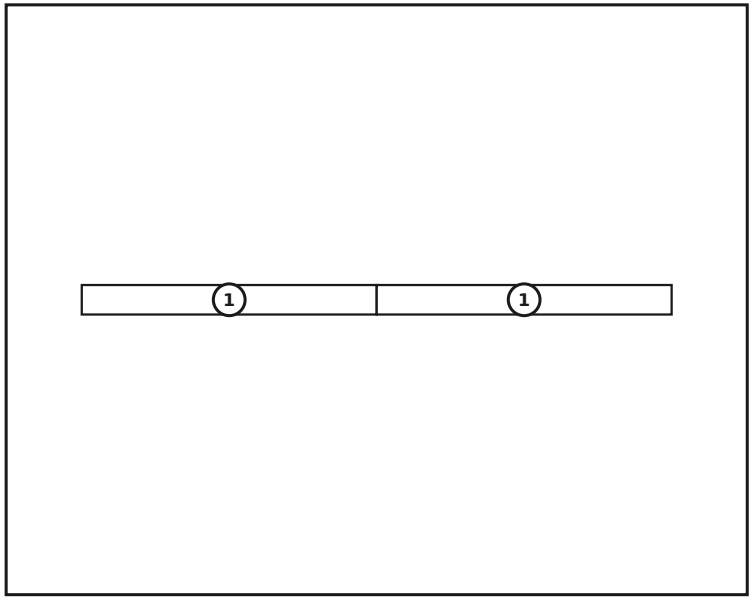

PIESELE DIN ACEST STRAT

nr.	dim. (mm)	desen	găuri	buc
1	60 x 120 x 600		10× Ø12	2
	Conectori			0

Stratul 5 / 13

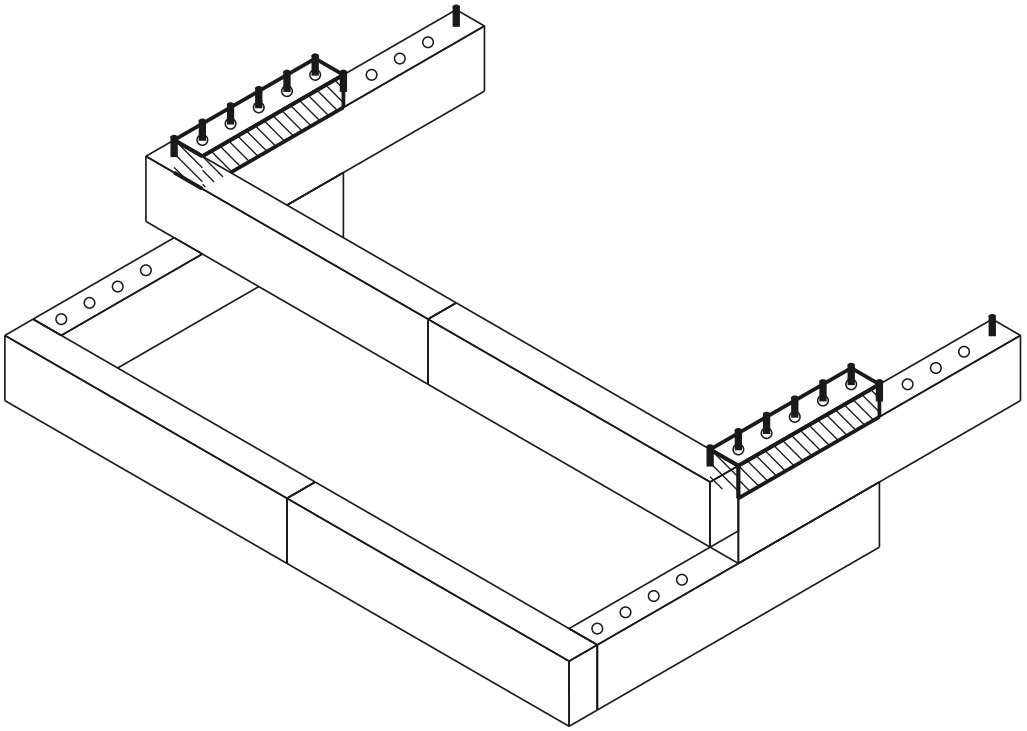

stratul curent montat diblu gaură

VEDERE DE SUS - CARE PIESĂ UNDE

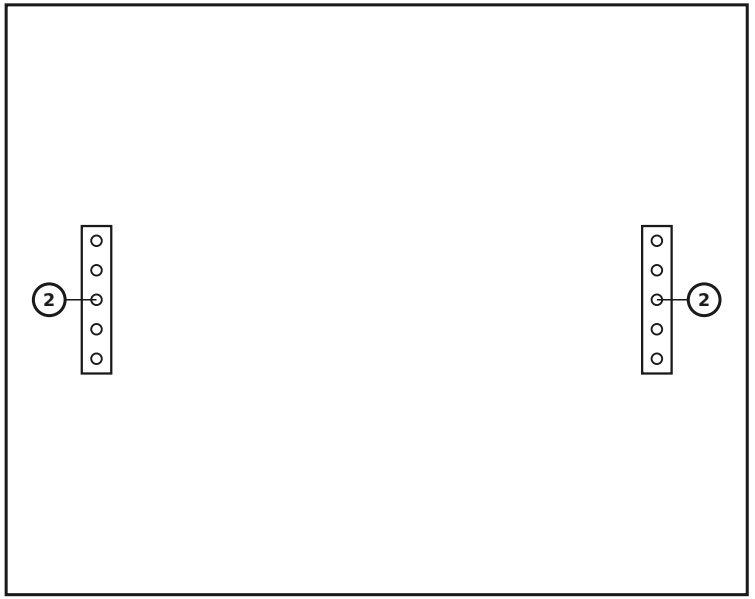

PIESELE DIN ACEST STRAT

nr.	dim. (mm)	desen	găuri	buc
2	60 x 60 x 300	• ○ ○ ○ •	5× Ø12	**2**
	Conectori	●		**0**

Stratul 6 / 13

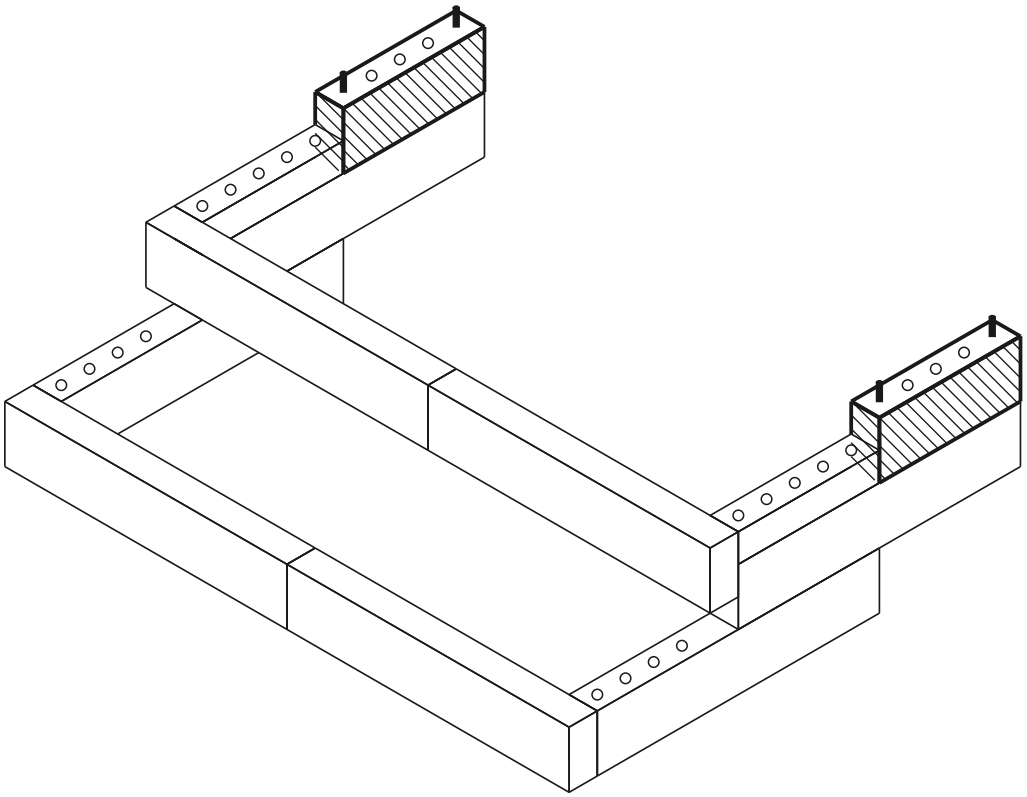

stratul curent montat diblu gaură

VEDERE DE SUS - CARE PIESĂ UNDE

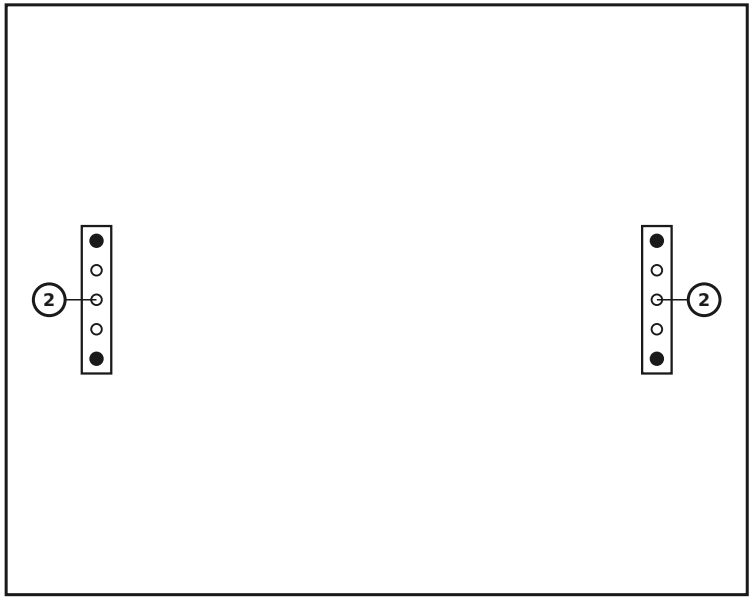

PIESELE DIN ACEST STRAT

nr.	dim. (mm)	desen	găuri	buc
2	60 x 120 x 300	• ○ ○ ○ •	5× Ø12	**2**
	Conectori	●		**4**

Stratul 7 / 13 — Montarea plăcii de șezut

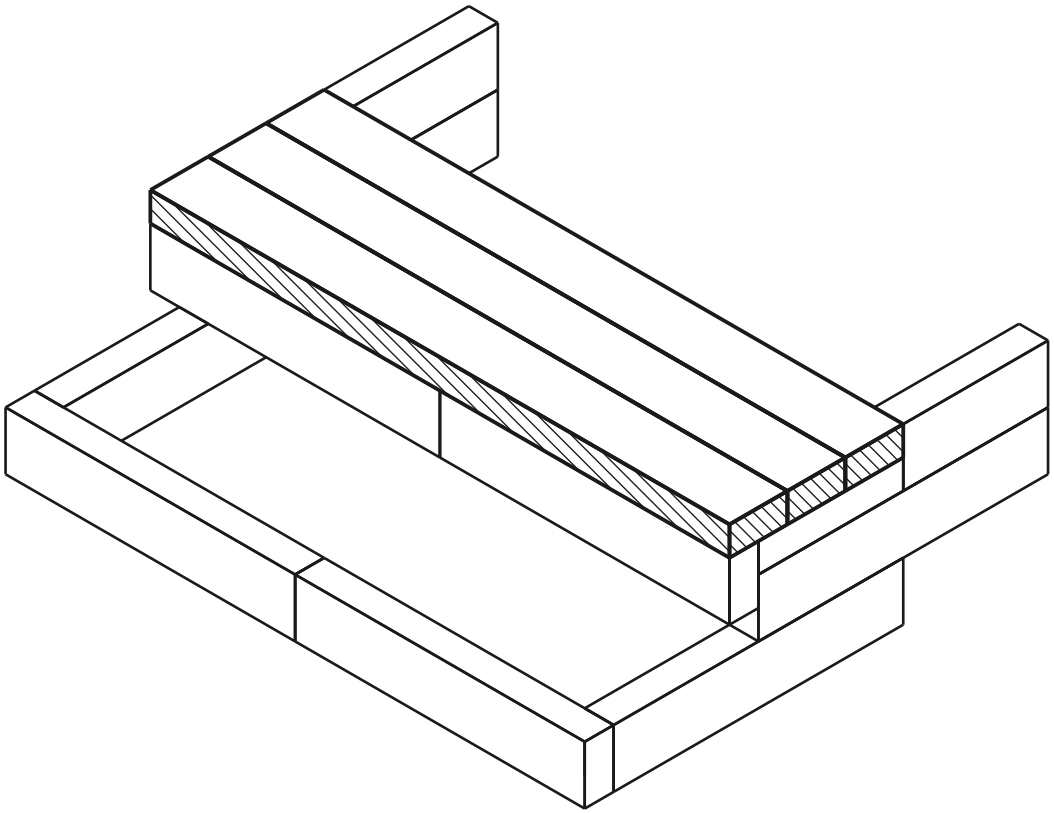

stratul curent montat diblu gaură

VEDERE DE SUS - CARE PIESĂ UNDE

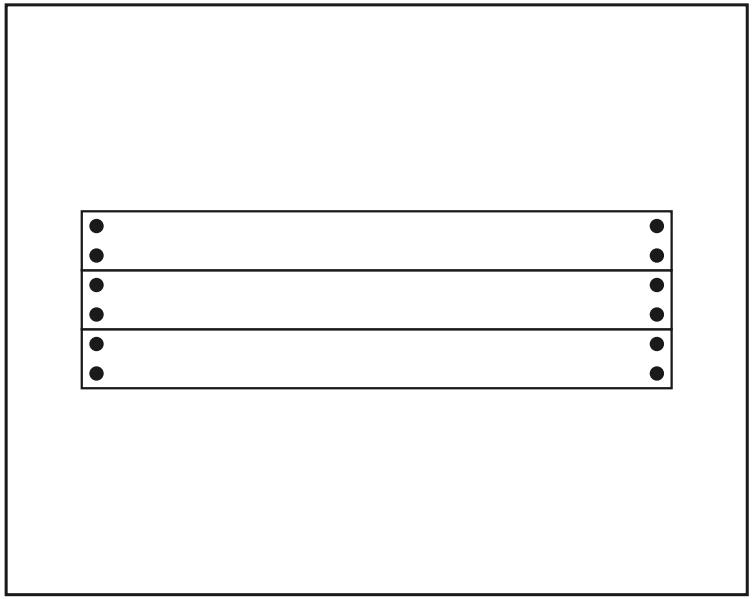

PIESELE DIN ACEST STRAT

dim. (mm)	desen	găuri	buc
60 x 120 x 1200		4× Ø12	**3**
Conectori	●		**12**

Bateți conectorii în rândul superior al peretelui, apoi așezați placa de șezut pe aceștia de sus.

Stratul 8 / 13

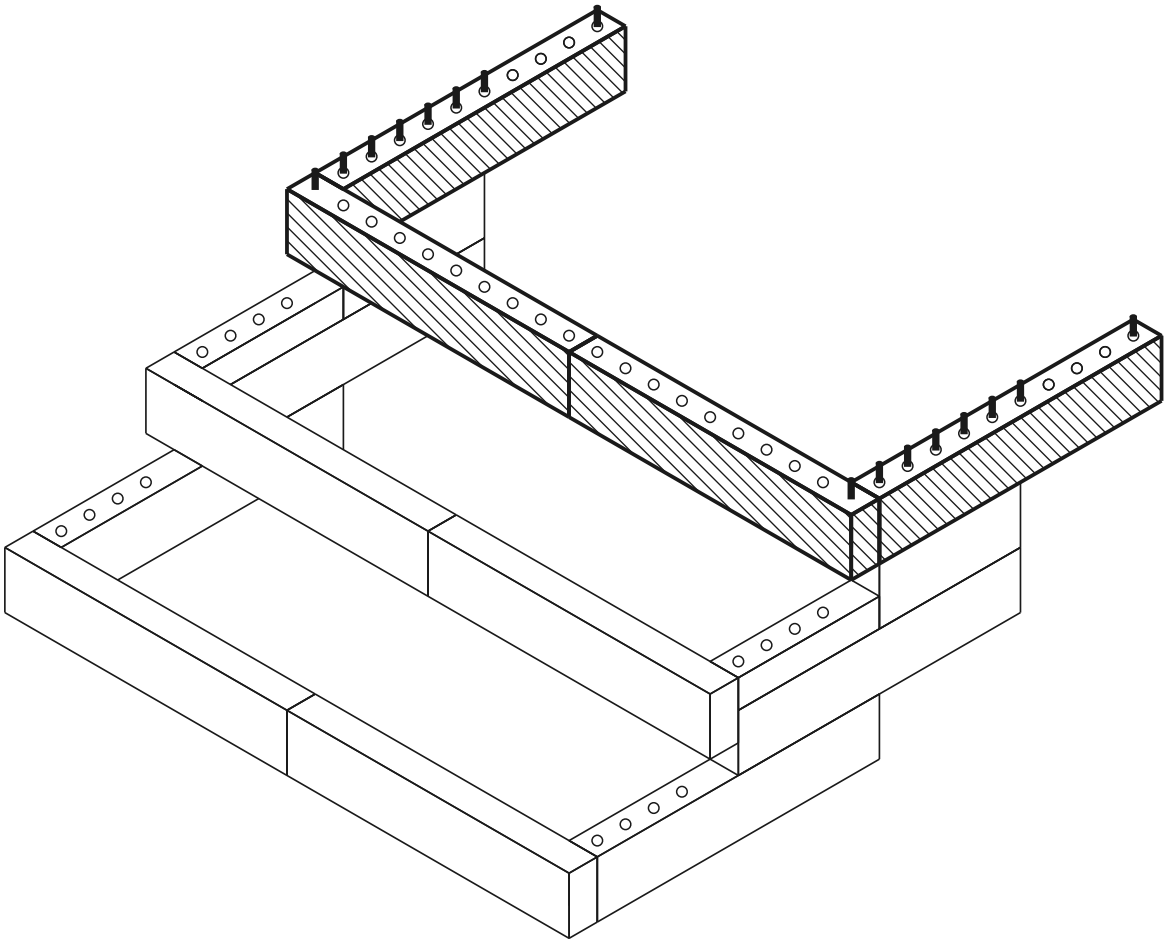

stratul curent montat diblu gaură

VEDERE DE SUS - CARE PIESĂ UNDE

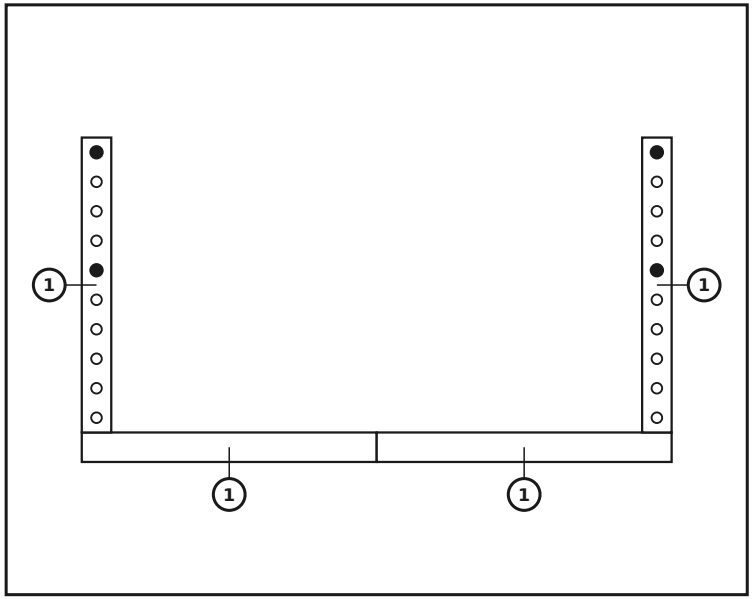

PIESELE DIN ACEST STRAT

nr.	dim. (mm)	desen	găuri	buc
1	60 x 120 x 600		10× Ø12	4
	Conectori			4

Stratul 9 / 13 — Montarea plăcii de șezut

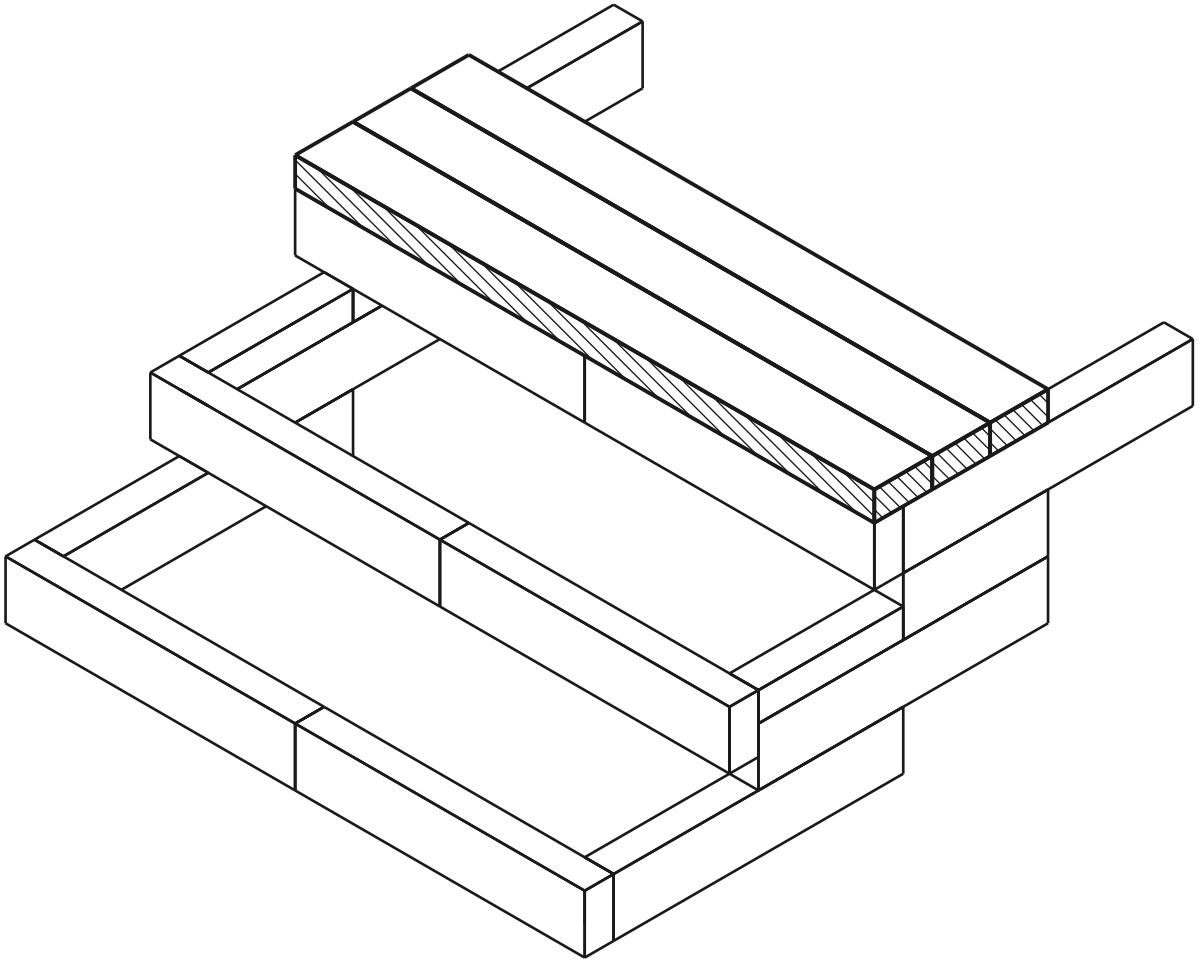

stratul curent montat diblu gaură

VEDERE DE SUS - CARE PIESĂ UNDE

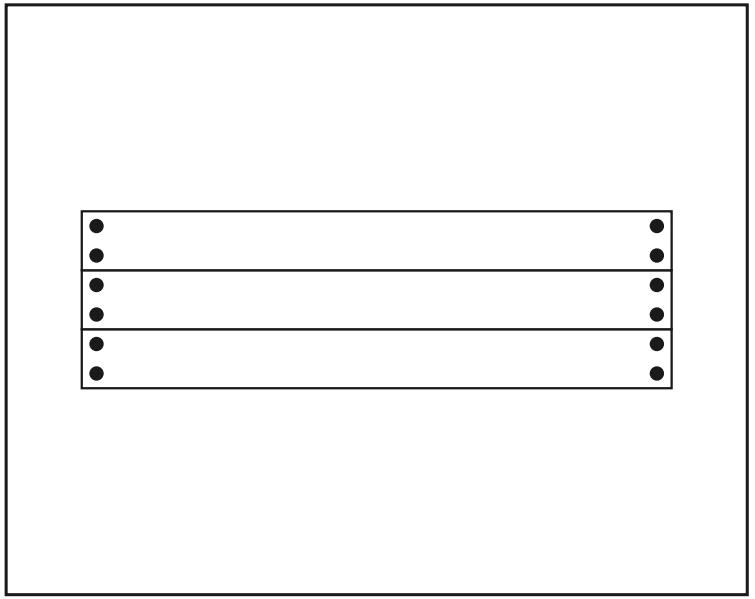

PIESELE DIN ACEST STRAT

dim. (mm)	desen	găuri	buc
60 x 120 x 1200		4× Ø12	**3**
Conectori	●		**12**

Bateți conectorii în rândul superior al peretelui, apoi așezați placa de șezut pe aceștia de sus.

Stratul 10 / 13

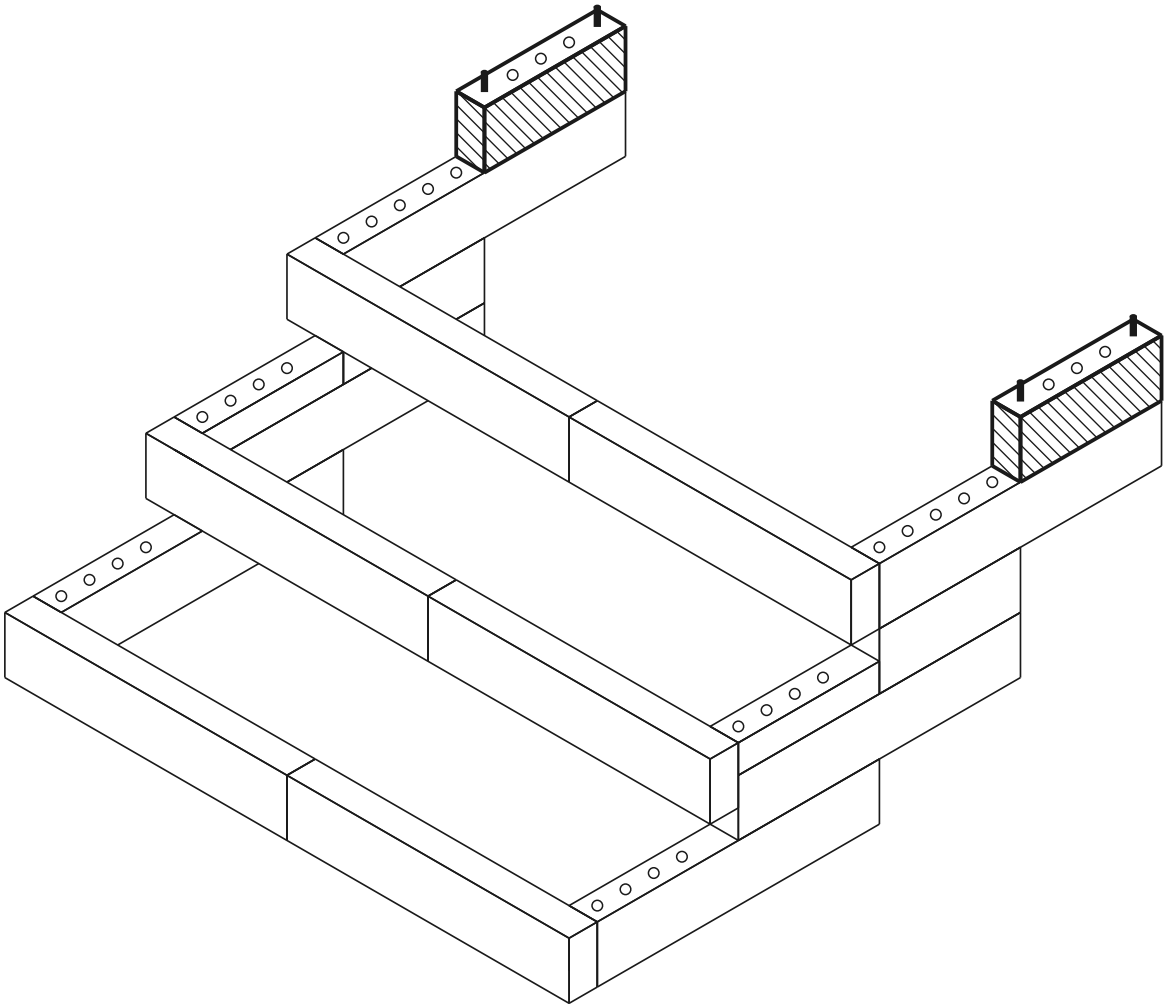

stratul curent montat diblu gaură

VEDERE DE SUS - CARE PIESĂ UNDE

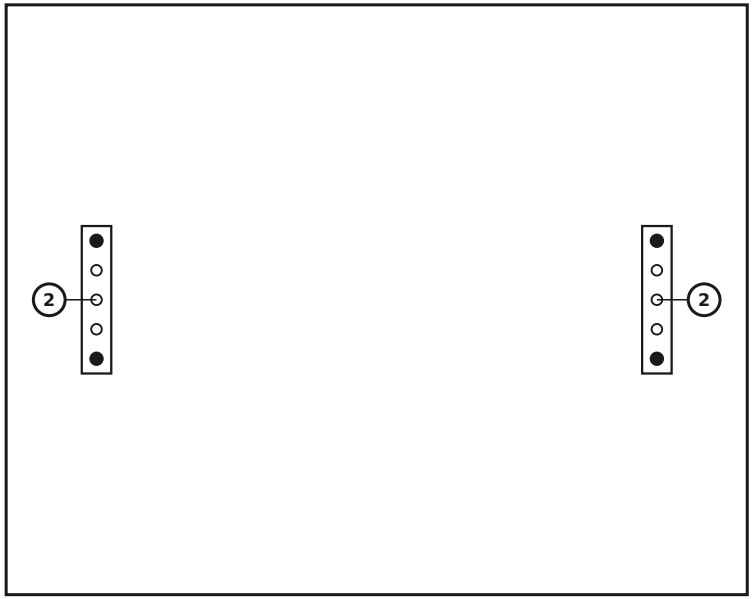

PIESELE DIN ACEST STRAT

nr.	dim. (mm)	desen	găuri	buc
2	60 x 120 x 300	• ○ ○ ○ •	5× Ø12	**2**
	Conectori	●		**4**

Stratul 11 / 13

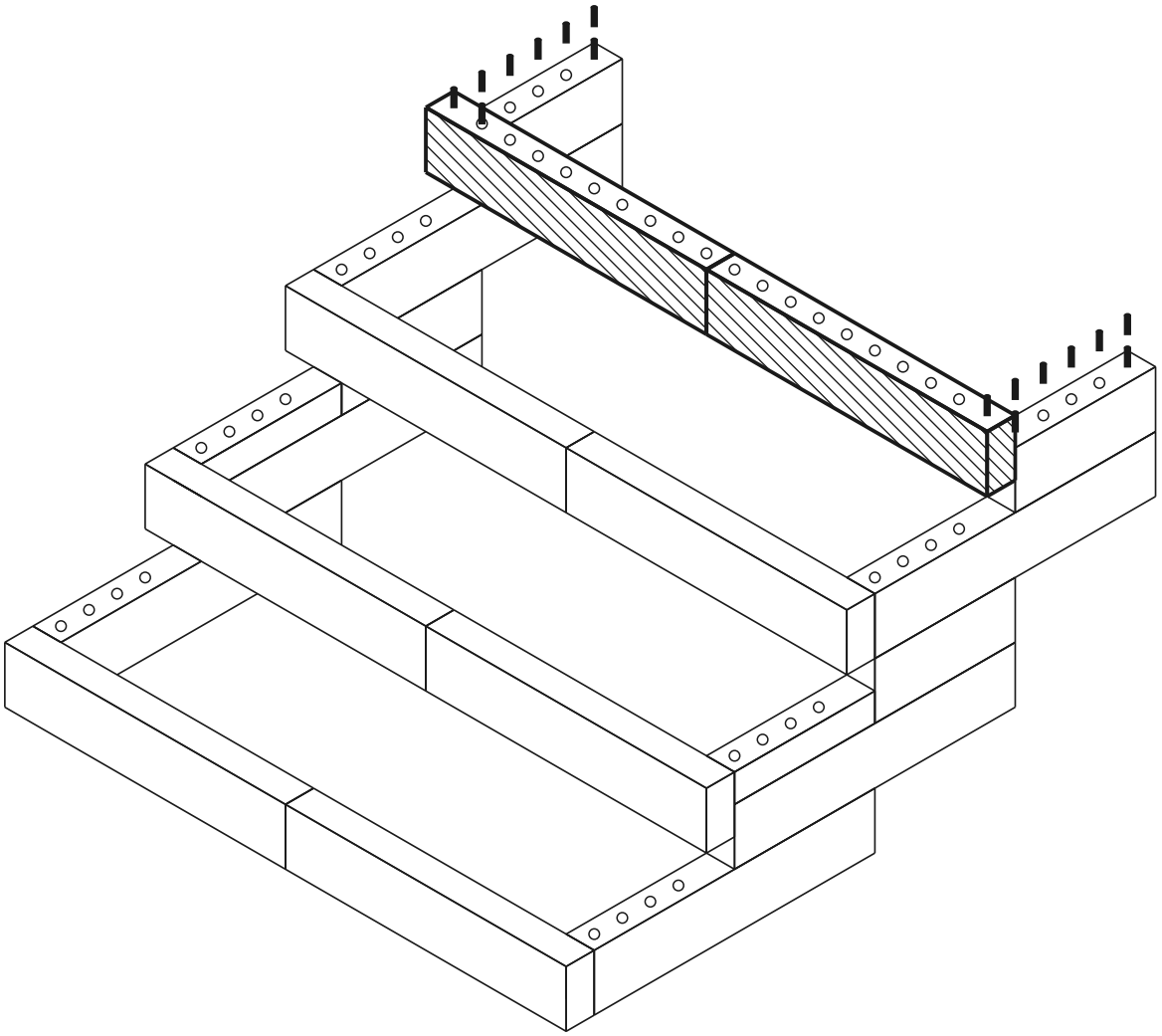

stratul curent montat diblu gaură

VEDERE DE SUS - CARE PIESĂ UNDE

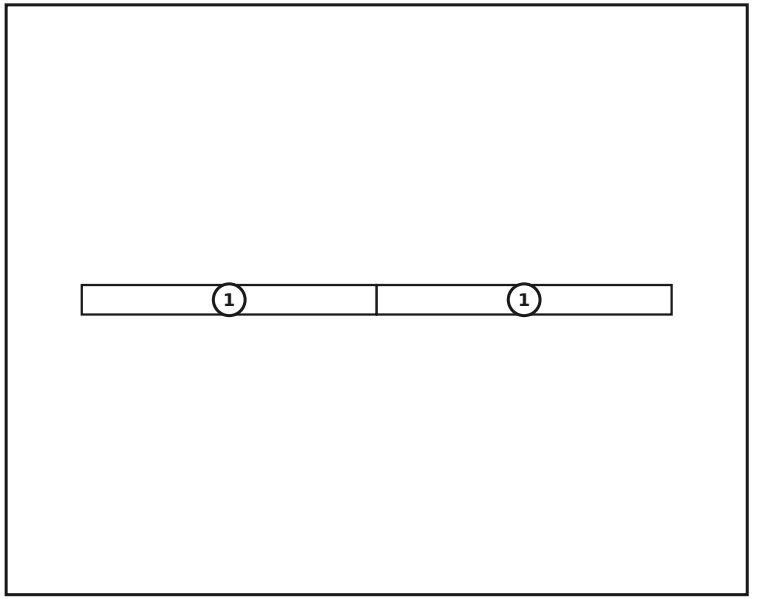

PIESELE DIN ACEST STRAT

nr.	dim. (mm)	desen	găuri	buc
1	60 x 120 x 600		10× Ø12	2
	Conectori			0

Stratul 12 / 13

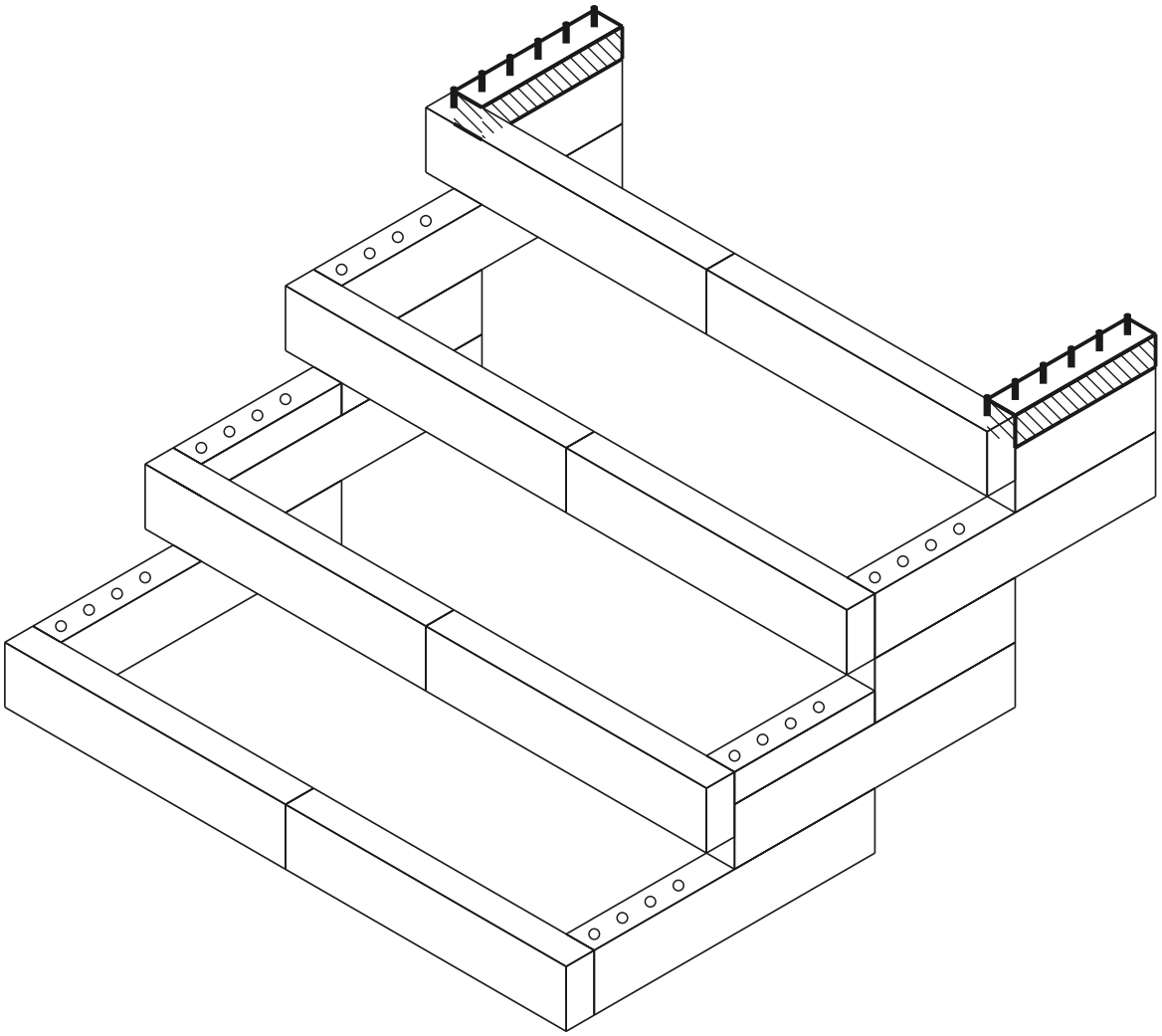

stratul curent montat diblu gaură

VEDERE DE SUS - CARE PIESĂ UNDE

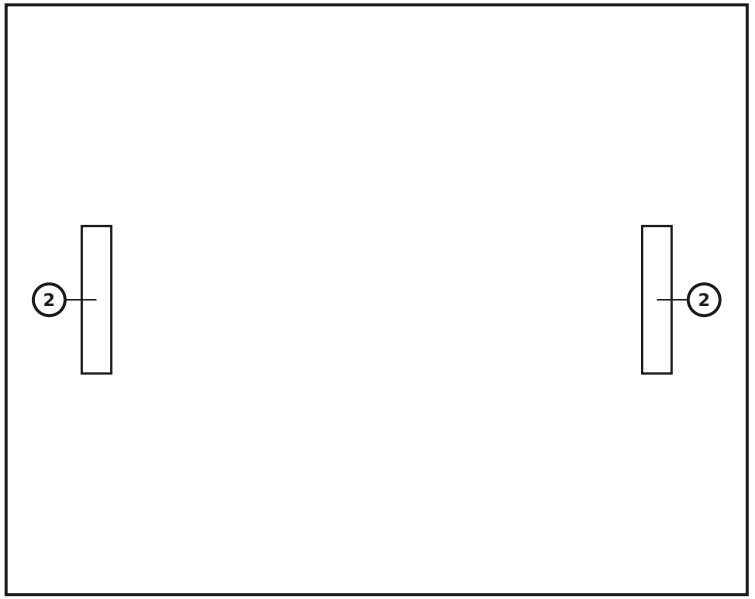

PIESELE DIN ACEST STRAT

nr.	dim. (mm)	desen	găuri	buc
2	60 x 60 x 300	• ○ ○ ○ •	5× Ø12	**2**
	Conectori	●		**0**

Stratul 13 / 13 — Montarea plăcii de șezut

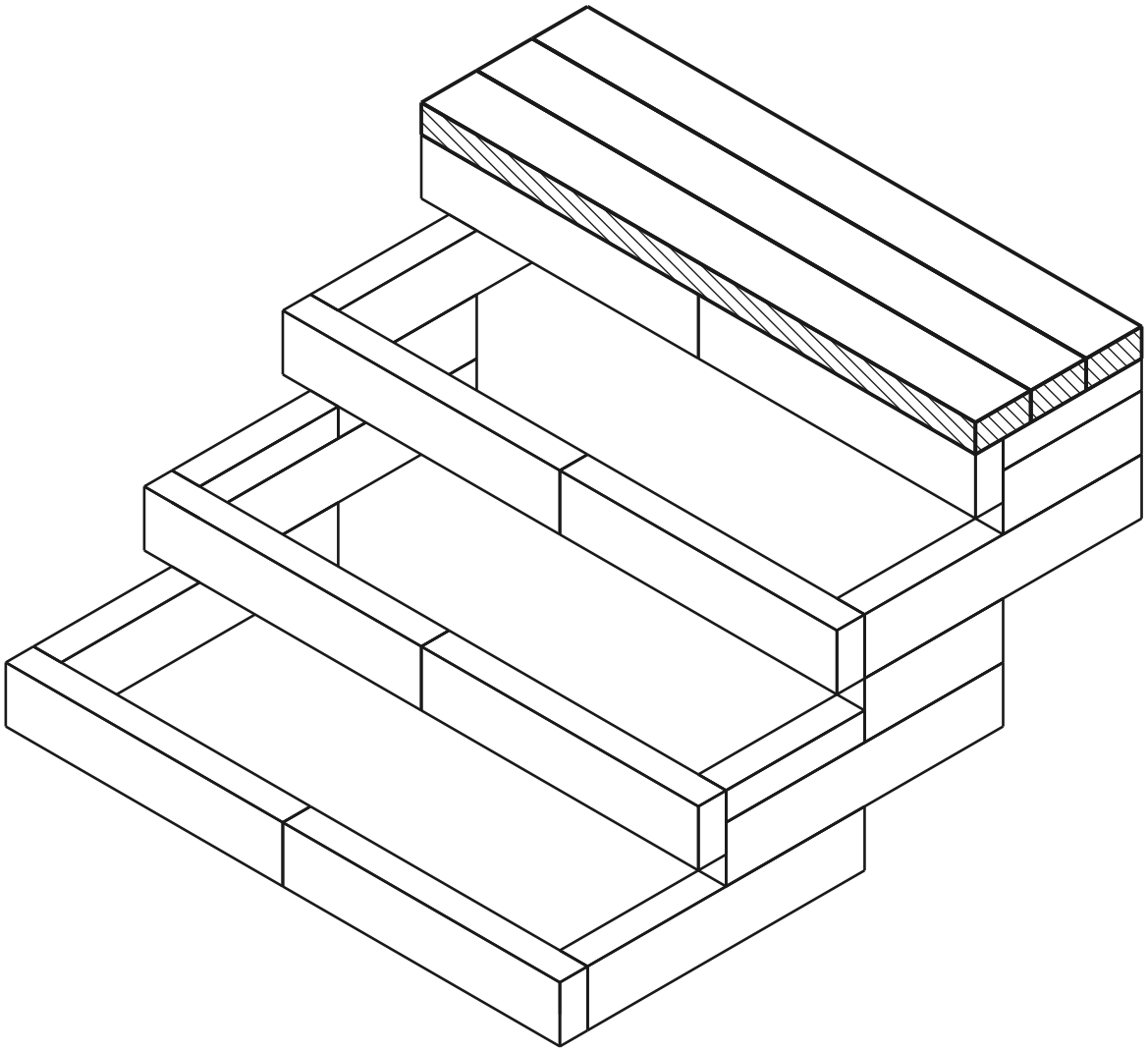

stratul curent montat diblu gaură

VEDERE DE SUS - CARE PIESĂ UNDE

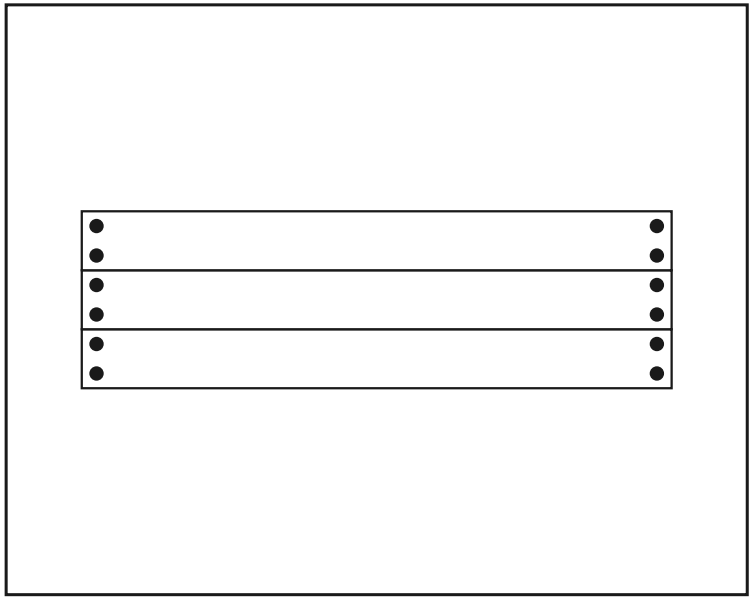

PIESELE DIN ACEST STRAT

dim. (mm)	desen	găuri	buc
60 x 120 x 1200		4× Ø12	**3**
Conectori			**12**

Bateți conectorii în rândul superior al peretelui, apoi așezați placa de șezut pe aceștia de sus.

Model finalizat

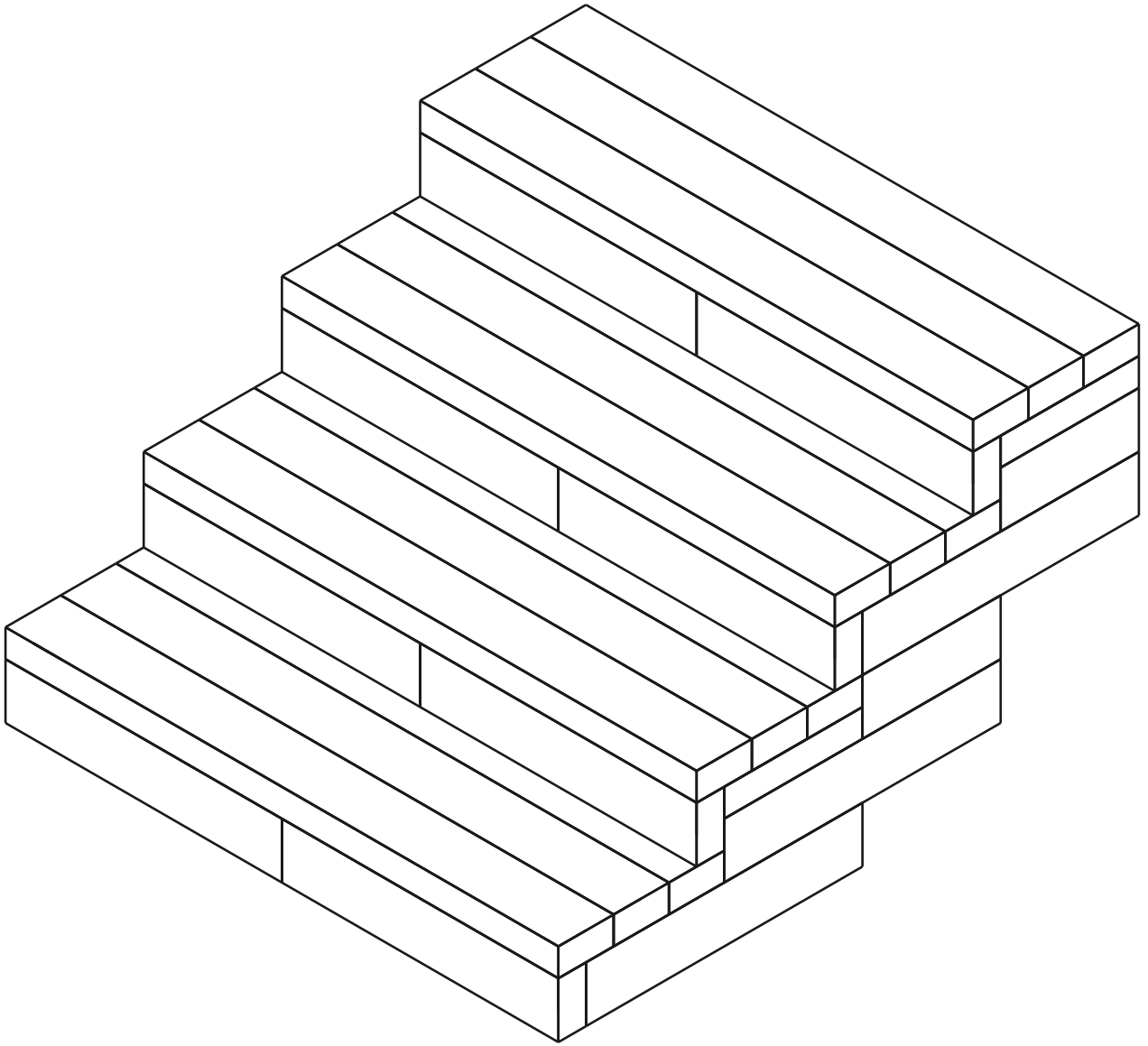

Lista de materiale (BOM)

Piesă	Rol	Buc
60×120×600 mm (BOTTOM)	jos	4
60×120×600 mm	mijloc	10
60×120×300 mm	mijloc	4
60×60×300 mm (MID)	mijloc	4
Placă de șezut 1200mm	șezut	12
Connector (12×70 mm pin)	-	84

Total: 34 piese