# Instrukcja montażu

Modular Larch Garden Stairs — Brick Premium - GridGarden

**SPIS CZĘŚCI**

| nr | wymiar (mm) | rysunek | otwory | szt. |
|---|---|---|---|---|
| ② | 60 x 120 x 300 | 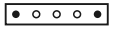 | 5× Ø12 | **4** |
| ② | 60 x 60 x 300 |  | 5× Ø12 | **4** |
| ① | 60 x 120 x 600 |  | 10× Ø12 | **14** |
| | 60 x 120 x 1200 | 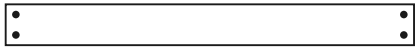 | 4× Ø12 | **12** |
| | Łączniki | ● | | **84** |

Razem 34 części + 84 kołków.

Numeracja części według długości (najdłuższa = 1).

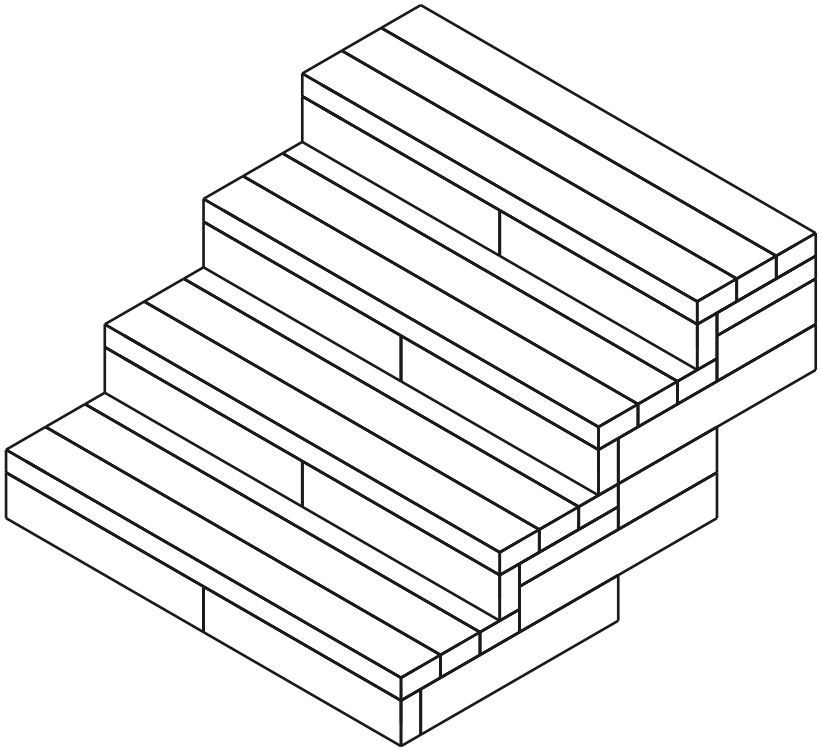

| **34** | **13** | **84** |
|---|---|---|
| CZĘŚCI | WARSTWY | KOŁKI |

# Warstwa 1 / 13  (zagłębiona 60 mm poniżej poziomu gruntu)

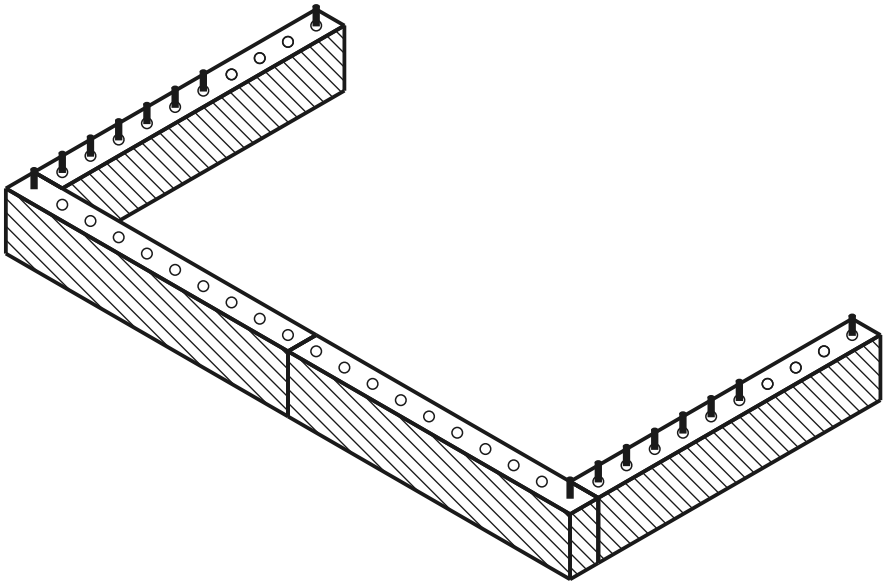

bieżąca warstwa  zbudowane  kołek  otwór

**WIDOK Z GÓRY - KTÓRA CZĘŚĆ GDZIE**

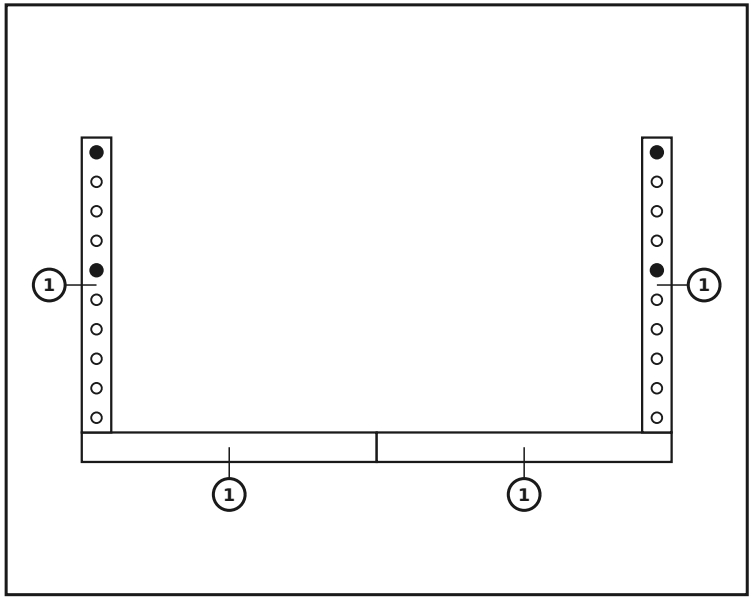


**CZĘŚCI W TEJ WARSTWIE**

| nr | wymiar (mm) | rysunek | otwory | szt. |
|---|---|---|---|---|
| 1 | 60 x 120 x 600 | | 10× Ø12 | **4** |
| | Łączniki | | | **4** |

# Warstwa 2 / 13 — Montaż deski siedziska

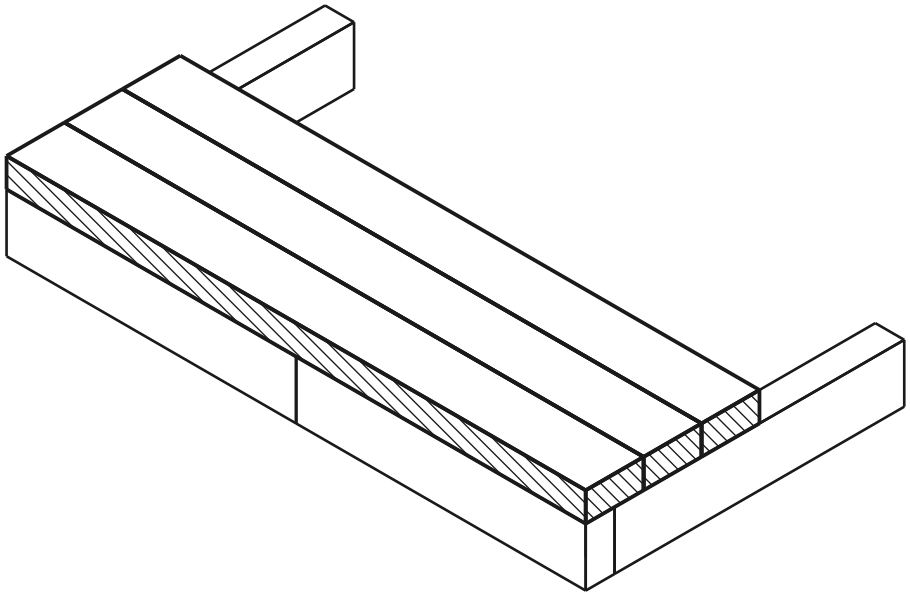

bieżąca warstwa  zbudowane  kołek  otwór

Wbij łączniki w górną warstwę ściany, a następnie połóż deskę siedziska na nich od góry.

**WIDOK Z GÓRY - KTÓRA CZĘŚĆ GDZIE**

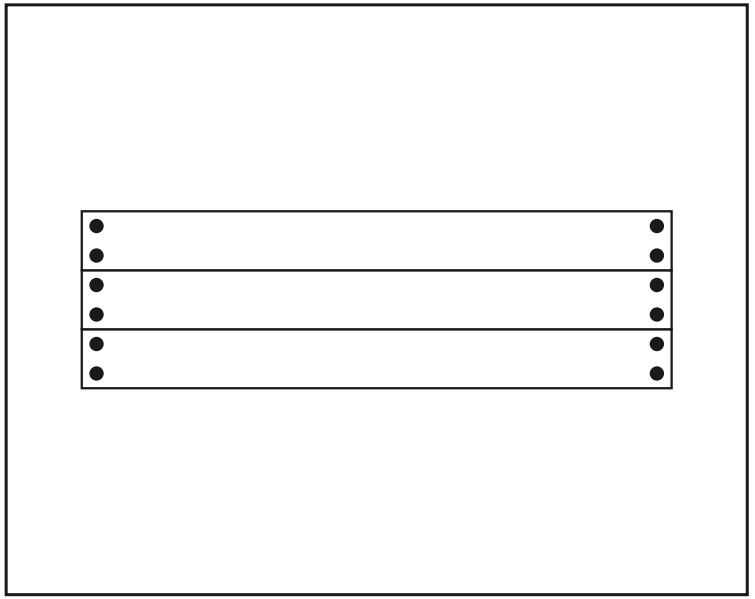

**CZĘŚCI W TEJ WARSTWIE**

| wymiar (mm) | rysunek | otwory | szt. |
|---|---|---|---|
| 60 x 120 x 1200 | | 4× Ø12 | **3** |
| Łączniki | | | **12** |

# Warstwa 3 / 13

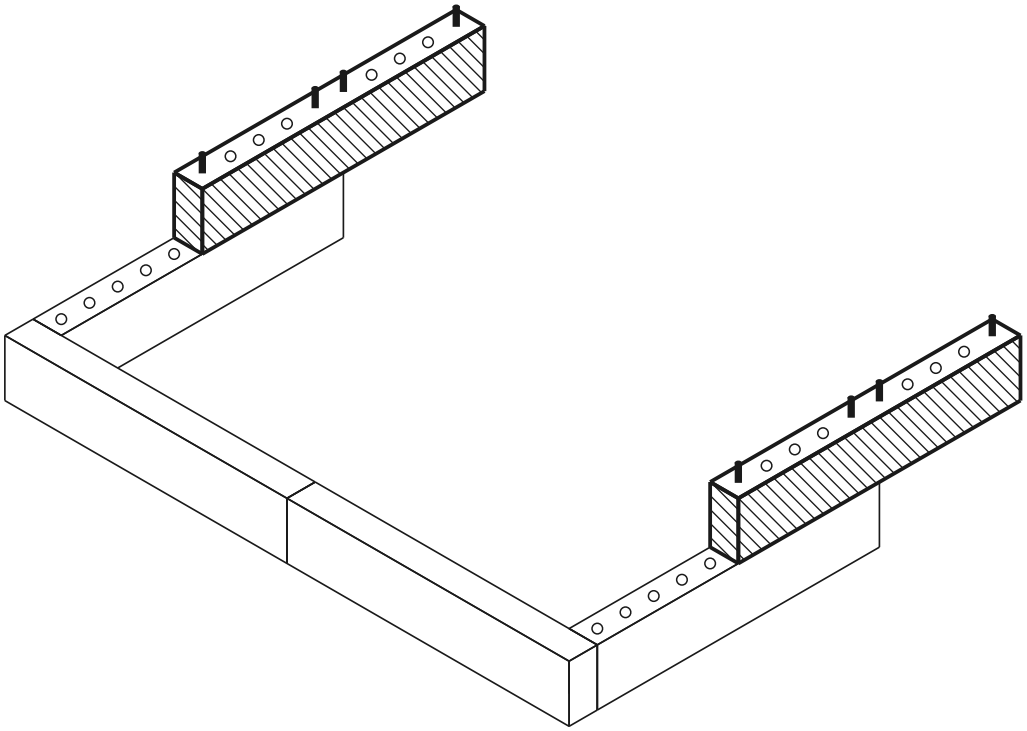

bieżąca warstwa  zbudowane  kołek  otwór

## WIDOK Z GÓRY - KTÓRA CZĘŚĆ GDZIE

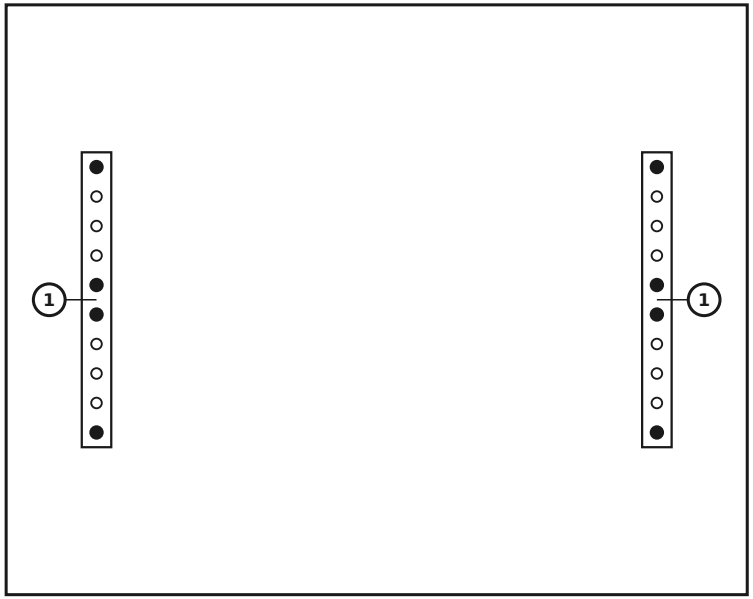


## CZĘŚCI W TEJ WARSTWIE

| nr | wymiar (mm) | rysunek | otwory | szt. |
|---|---|---|---|---|
| 1 | 60 x 120 x 600 | | 10× Ø12 | **2** |
| | Łączniki | | | **8** |

# Warstwa 4 / 13

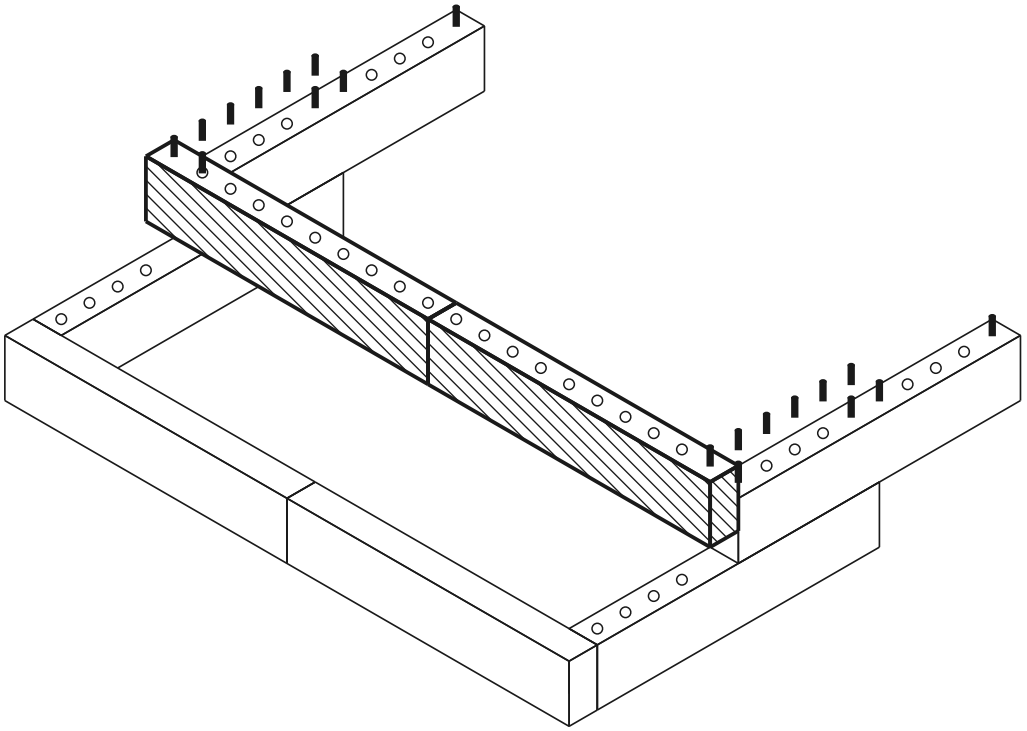

bieżąca warstwa  zbudowane  kołek  otwór

**WIDOK Z GÓRY - KTÓRA CZĘŚĆ GDZIE**

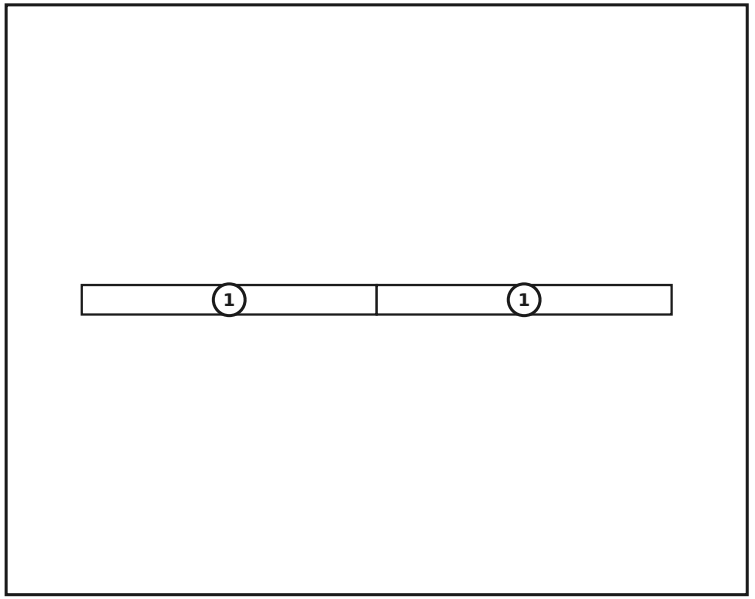


**CZĘŚCI W TEJ WARSTWIE**

| nr | wymiar (mm) | rysunek | otwory | szt. |
|---|---|---|---|---|
| 1 | 60 x 120 x 600 | | 10× Ø12 | **2** |
| | Łączniki | | | **0** |

# Warstwa 5 / 13

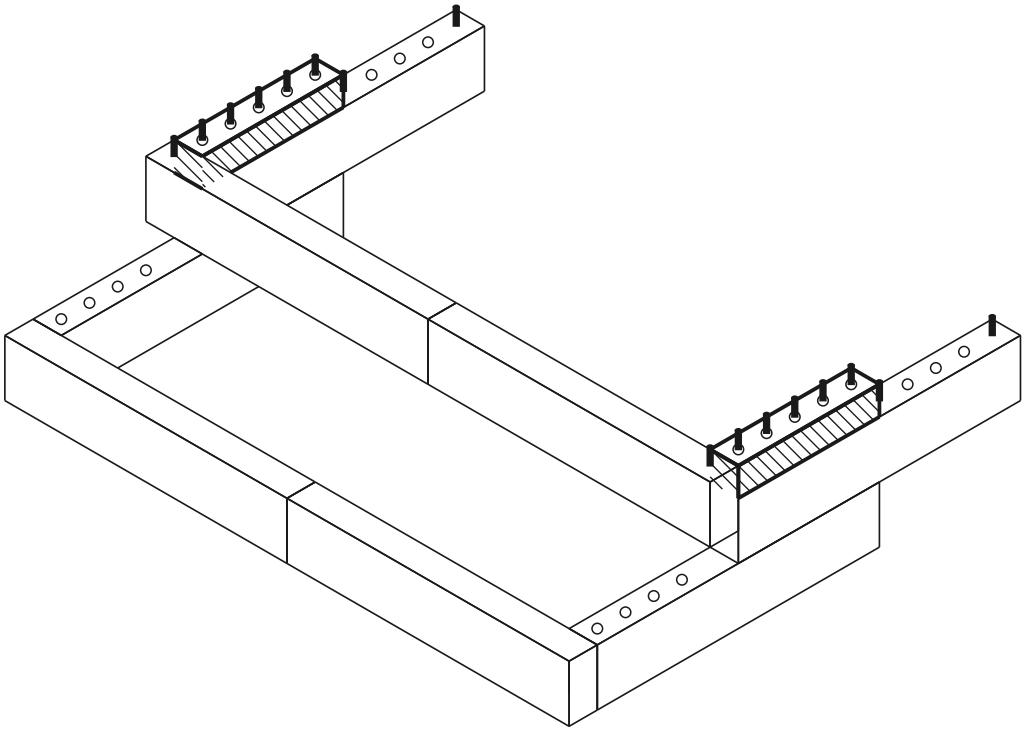

bieżąca warstwa  zbudowane  kołek  otwór

## WIDOK Z GÓRY - KTÓRA CZĘŚĆ GDZIE

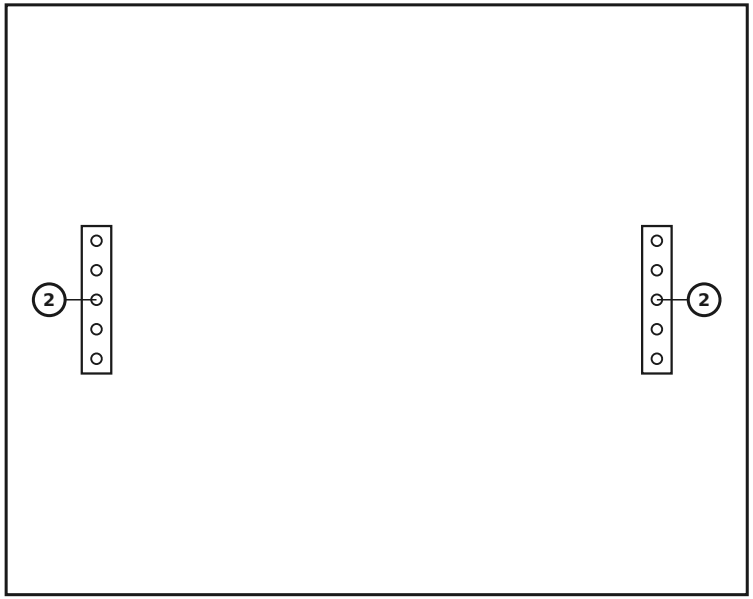


## CZĘŚCI W TEJ WARSTWIE

| nr | wymiar (mm) | rysunek | otwory | szt. |
|---|---|---|---|---|
| 2 | 60 x 60 x 300 | • ○ ○ ○ • | 5× Ø12 | **2** |
| | Łączniki | ● | | **0** |

# Warstwa 6 / 13

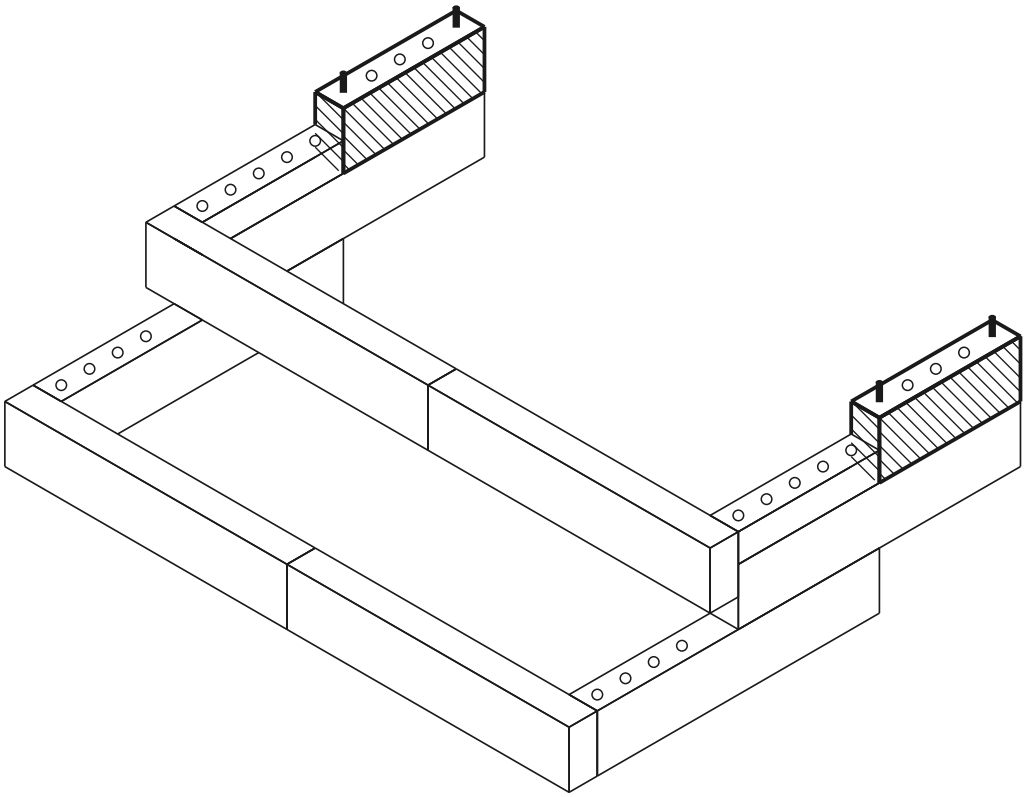

bieżąca warstwa  zbudowane  kołek  otwór

## WIDOK Z GÓRY - KTÓRA CZĘŚĆ GDZIE

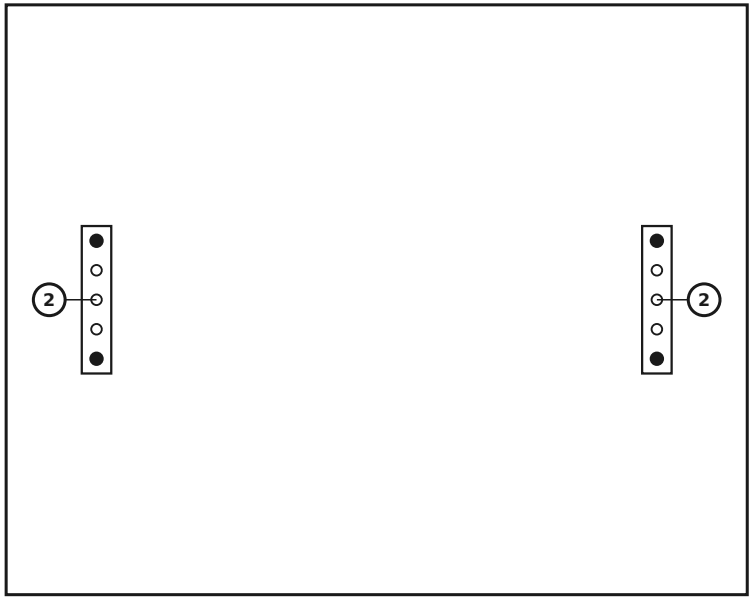


## CZĘŚCI W TEJ WARSTWIE

| nr | wymiar (mm) | rysunek | otwory | szt. |
|---|---|---|---|---|
| 2 | 60 x 120 x 300 | • ○ ○ ○ • | 5× Ø12 | **2** |
| | Łączniki | ● | | **4** |

# Warstwa 7 / 13 — Montaż deski siedziska

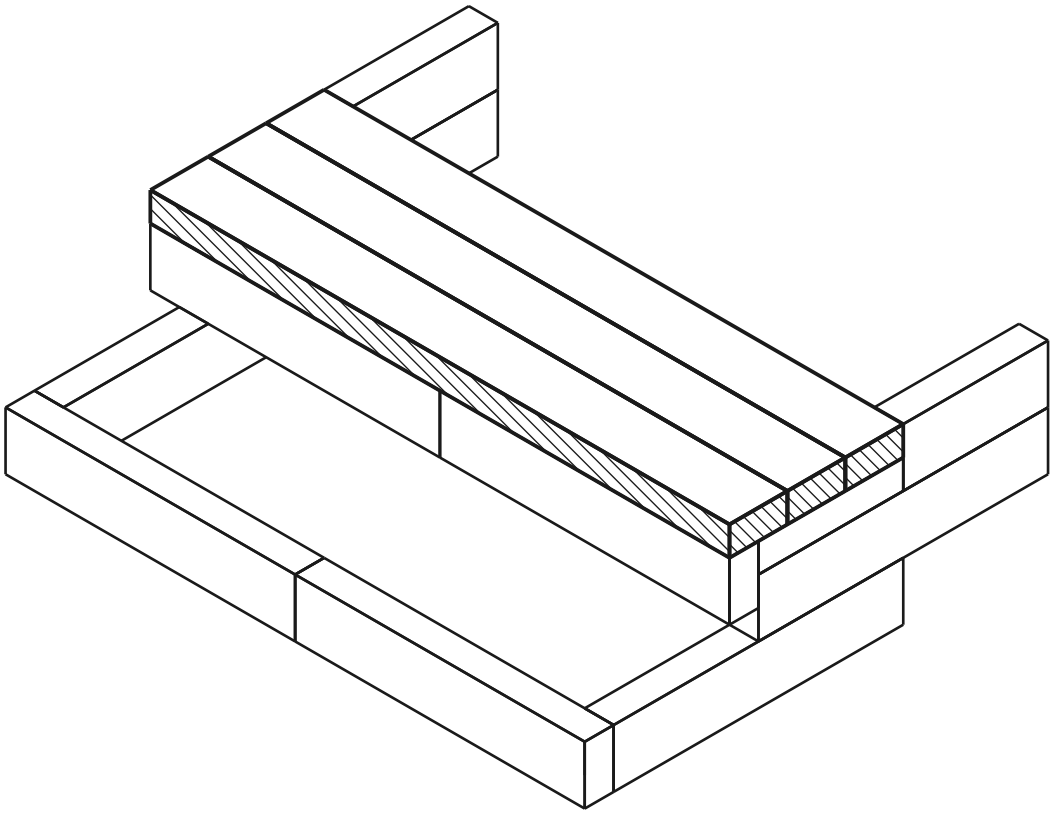

bieżąca warstwa  zbudowane  kołek  otwór

**WIDOK Z GÓRY - KTÓRA CZĘŚĆ GDZIE**

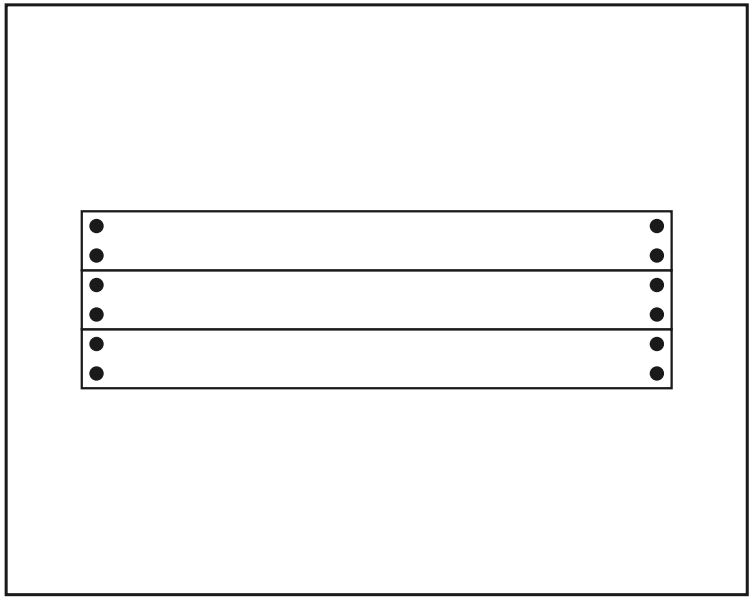

**CZĘŚCI W TEJ WARSTWIE**

| wymiar (mm) | rysunek | otwory | szt. |
|---|---|---|---|
| 60 x 120 x 1200 | | 4× Ø12 | **3** |
| Łączniki | ● | | **12** |

Wbij łączniki w górną warstwę ściany, a następnie połóż deskę siedziska na nich od góry.

# Warstwa 8 / 13

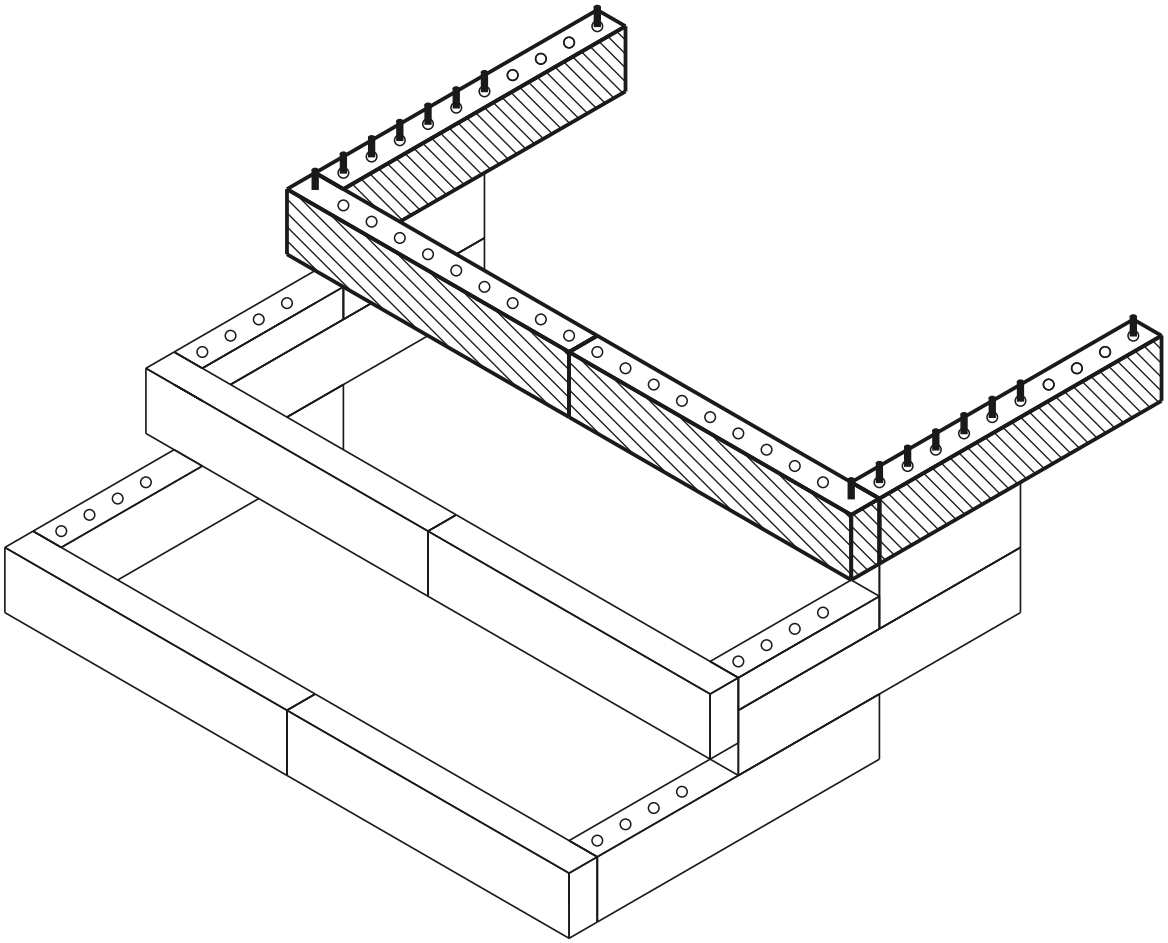

bieżąca warstwa  zbudowane  kołek  otwór

**WIDOK Z GÓRY - KTÓRA CZĘŚĆ GDZIE**

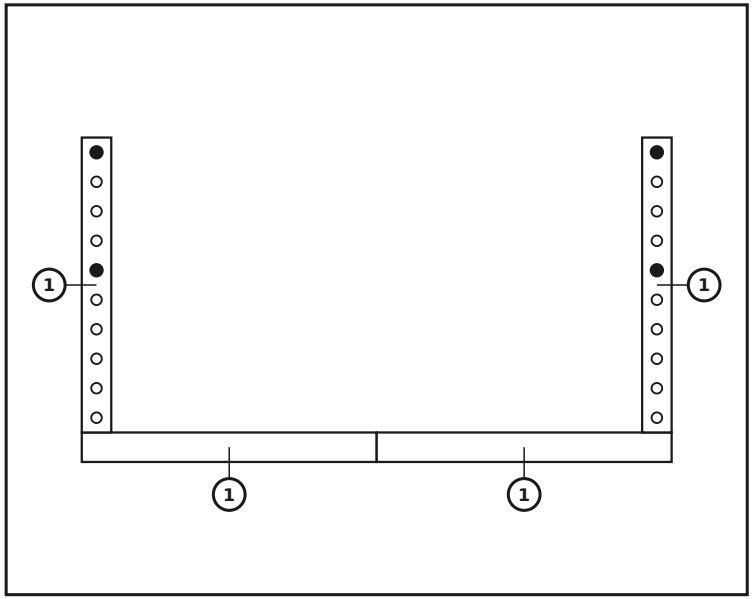


**CZĘŚCI W TEJ WARSTWIE**

| nr | wymiar (mm) | rysunek | otwory | szt. |
|---|---|---|---|---|
| 1 | 60 x 120 x 600 | | 10× Ø12 | **4** |
| | Łączniki | | | **4** |

# Warstwa 9 / 13 — Montaż deski siedziska

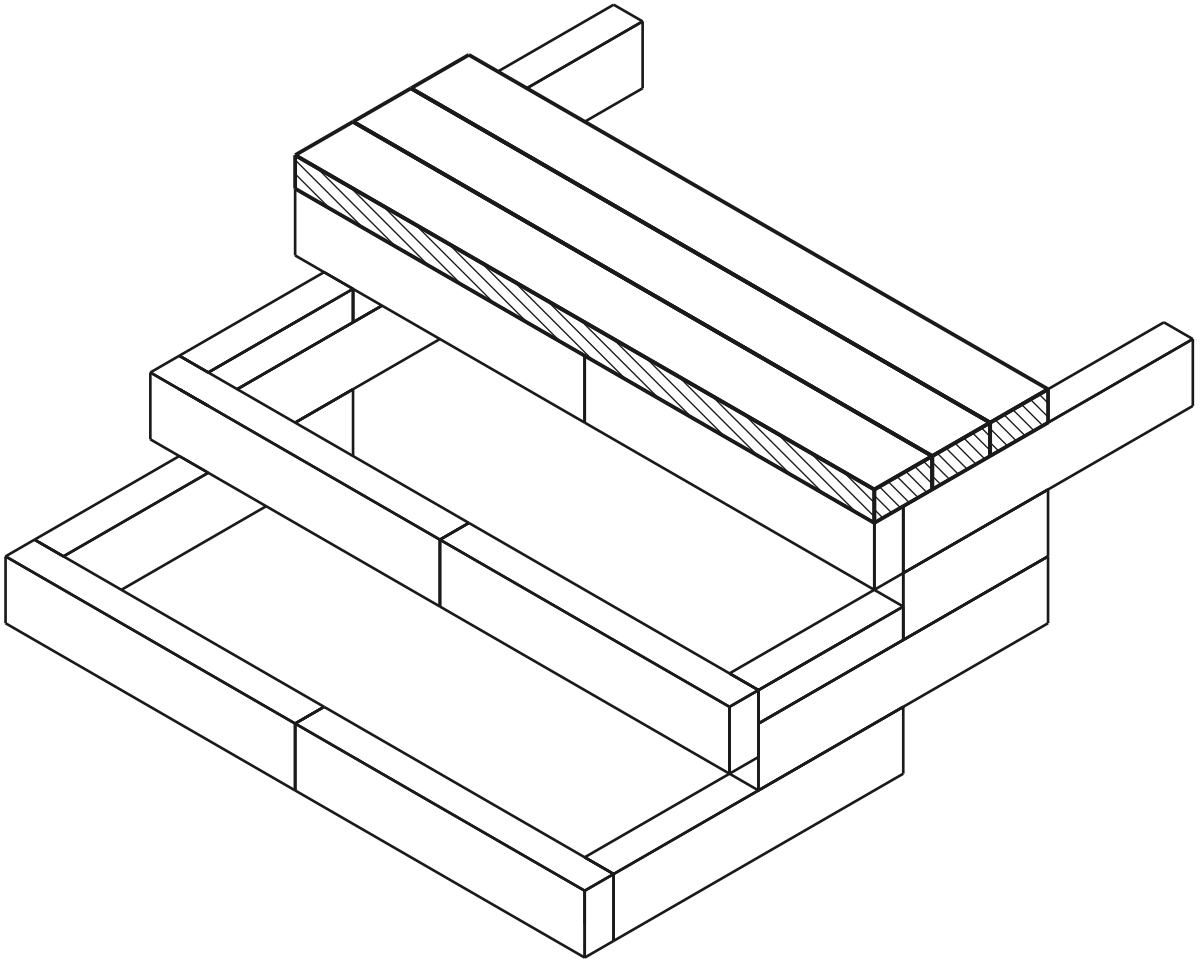

bieżąca warstwa  zbudowane  kołek  otwór

**WIDOK Z GÓRY - KTÓRA CZĘŚĆ GDZIE**

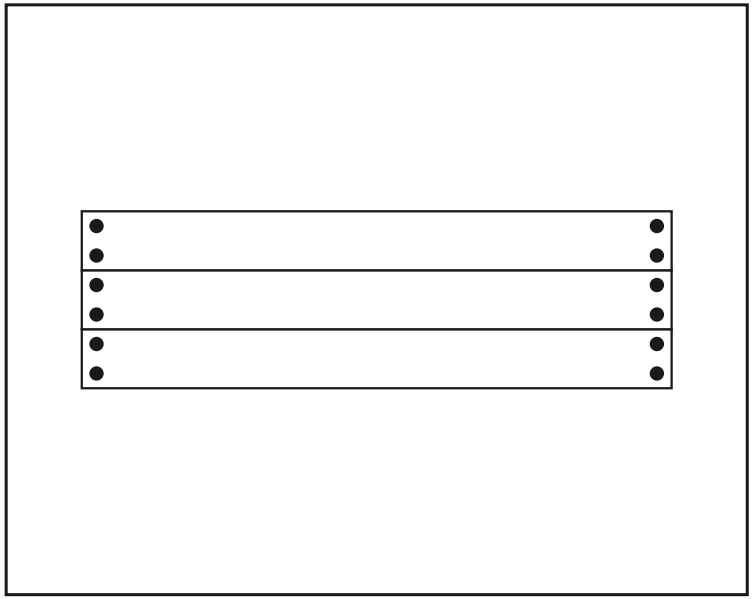

**CZĘŚCI W TEJ WARSTWIE**

| wymiar (mm) | rysunek | otwory | szt. |
|---|---|---|---|
| 60 x 120 x 1200 | | 4× Ø12 | **3** |
| Łączniki | ● | | **12** |

Wbij łączniki w górną warstwę ściany, a następnie połóż deskę siedziska na nich od góry.

# Warstwa 10 / 13

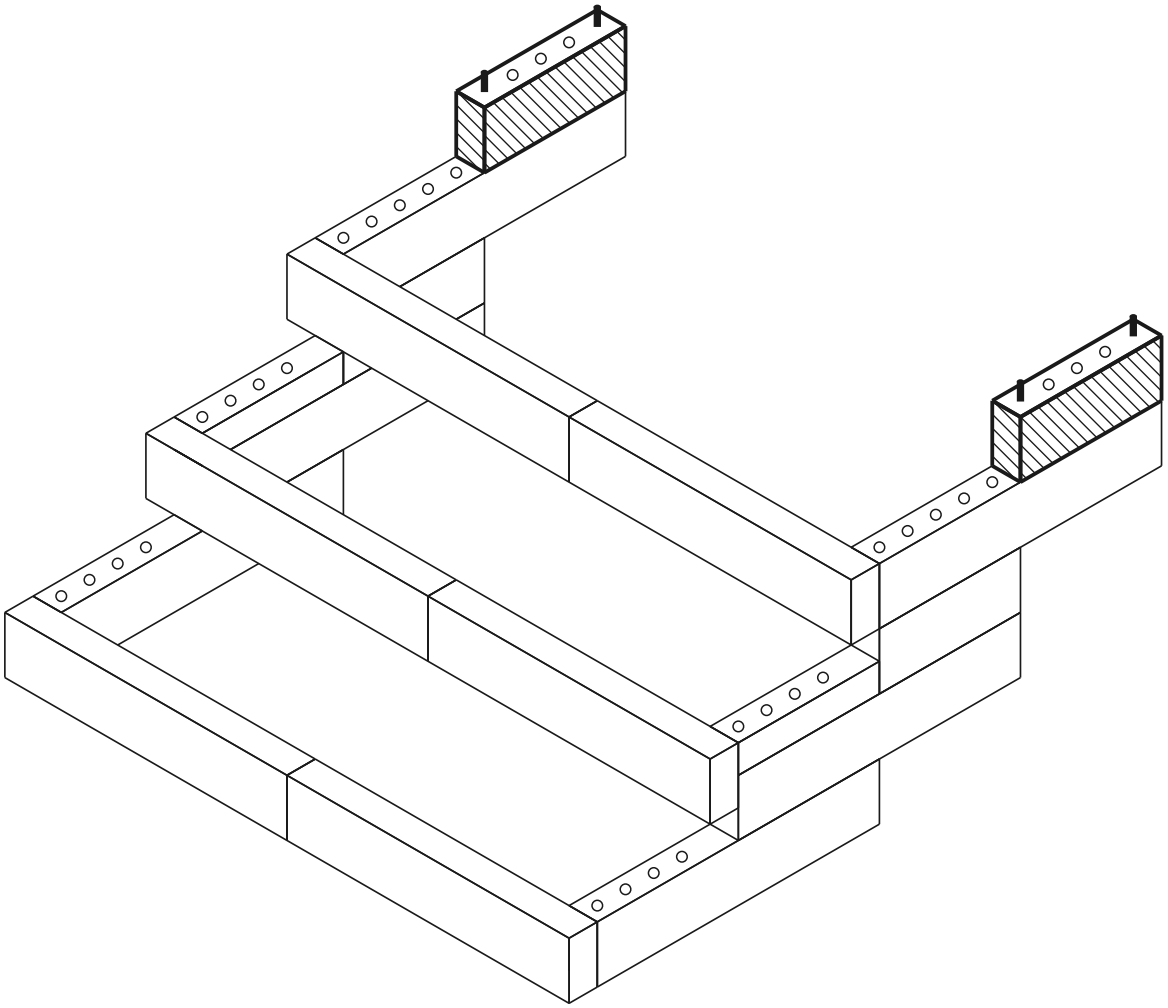

bieżąca warstwa  zbudowane  kołek  otwór

## WIDOK Z GÓRY - KTÓRA CZĘŚĆ GDZIE




## CZĘŚCI W TEJ WARSTWIE

| nr | wymiar (mm) | rysunek | otwory | szt. |
|---|---|---|---|---|
| 2 | 60 x 120 x 300 | • ○ ○ ○ • | 5× Ø12 | **2** |
| | Łączniki | ● | | **4** |

# Warstwa 11 / 13

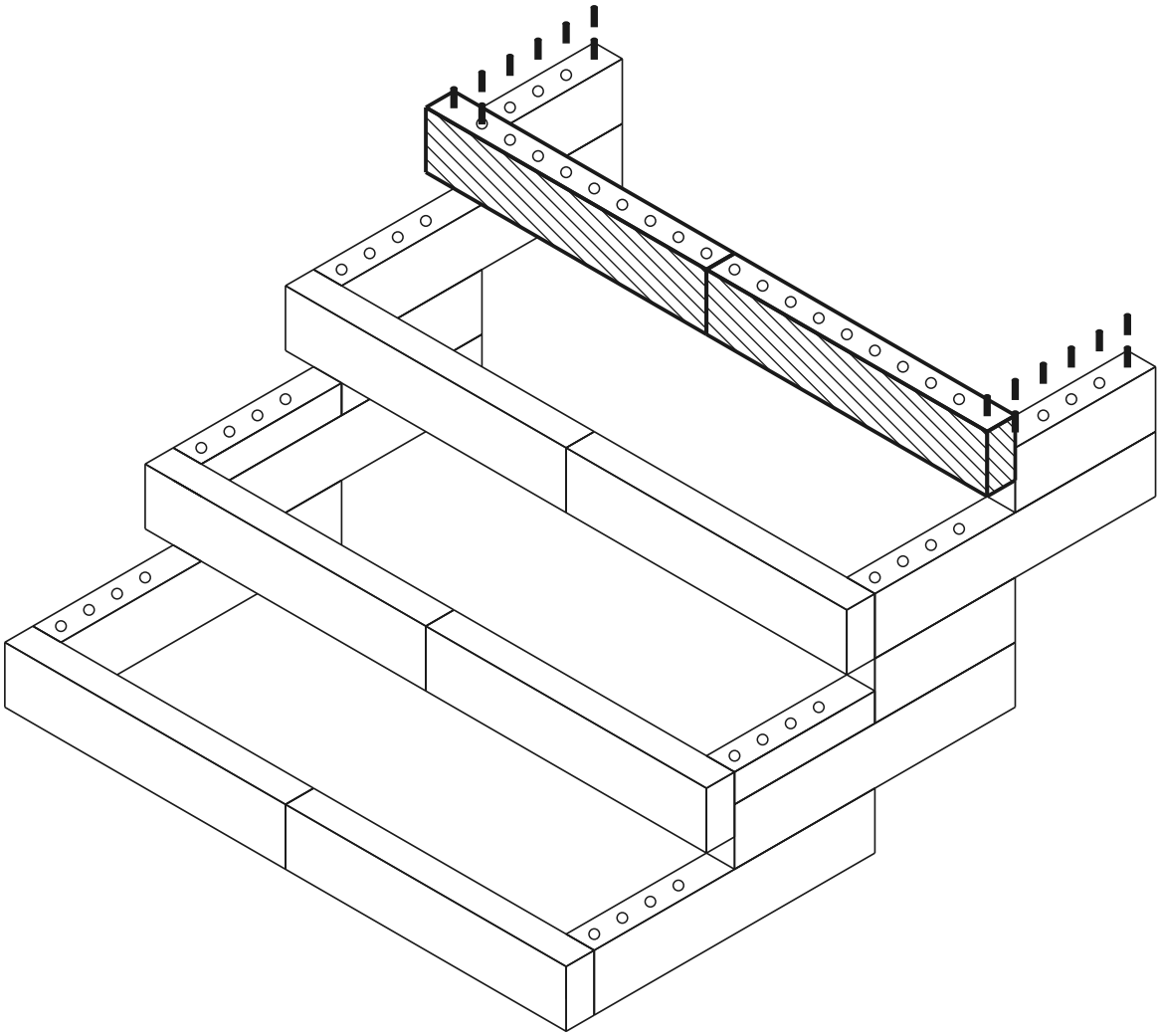

bieżąca warstwa  zbudowane  kołek  otwór

**WIDOK Z GÓRY - KTÓRA CZĘŚĆ GDZIE**

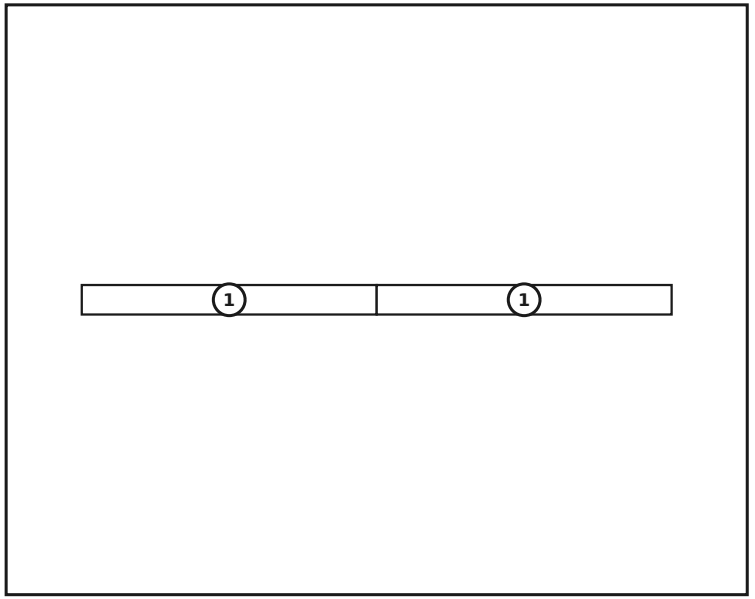


**CZĘŚCI W TEJ WARSTWIE**

| nr | wymiar (mm) | rysunek | otwory | szt. |
|---|---|---|---|---|
| 1 | 60 x 120 x 600 | | 10× Ø12 | 2 |
| | Łączniki | | | 0 |

# Warstwa 12 / 13

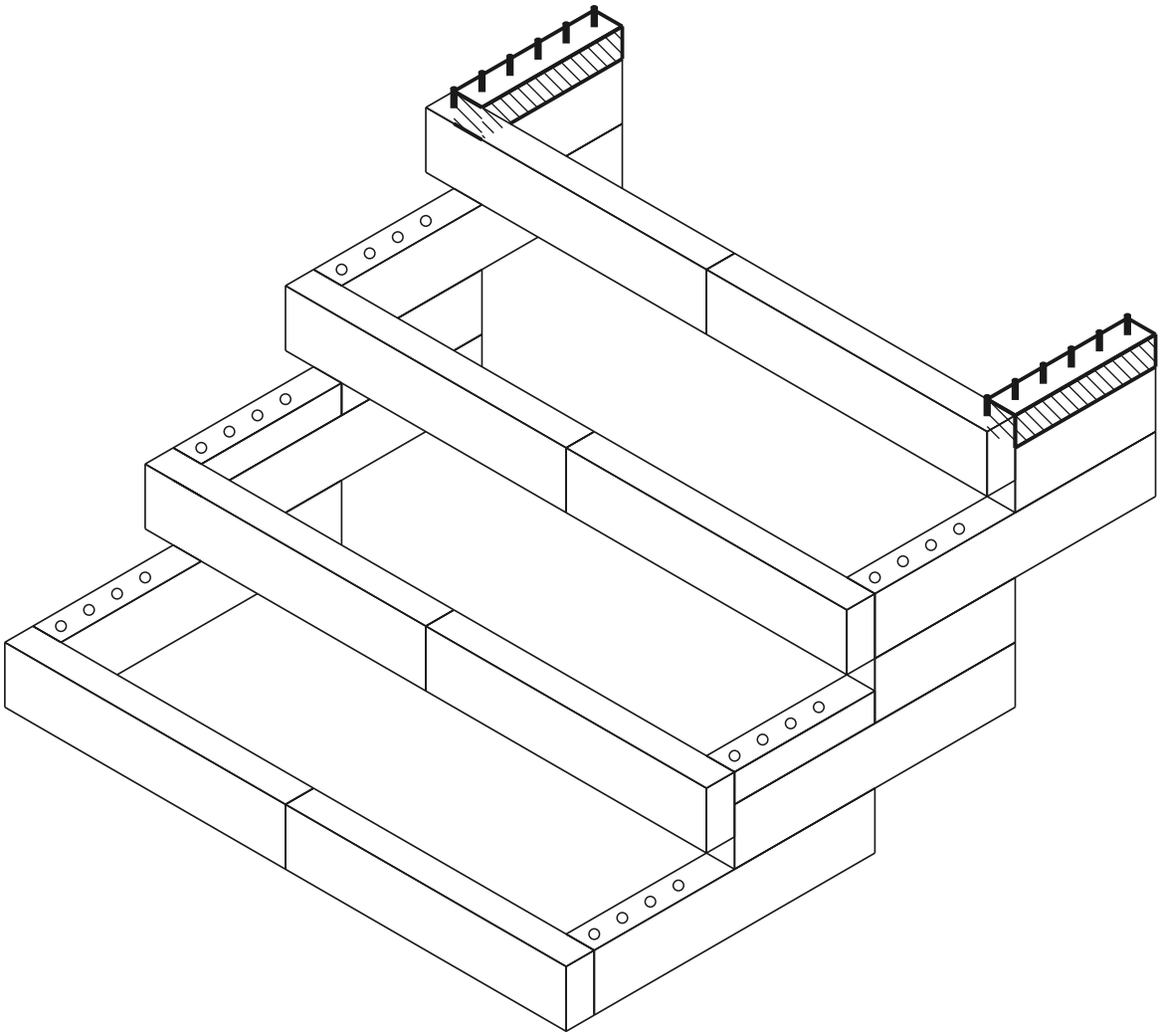

bieżąca warstwa  zbudowane  kołek  otwór

**WIDOK Z GÓRY - KTÓRA CZĘŚĆ GDZIE**

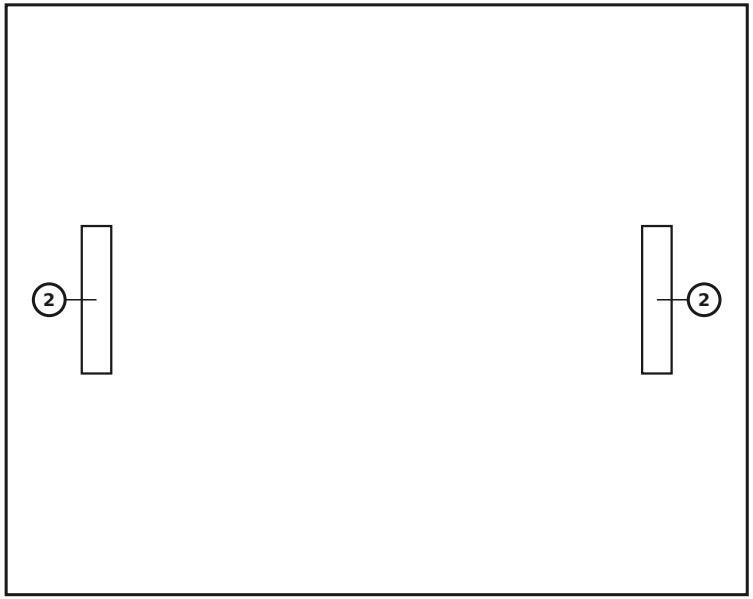


**CZĘŚCI W TEJ WARSTWIE**

| nr | wymiar (mm) | rysunek | otwory | szt. |
|---|---|---|---|---|
| 2 | 60 x 60 x 300 | • ○ ○ ○ • | 5× Ø12 | **2** |
| | Łączniki | ● | | **0** |

# Warstwa 13 / 13 — Montaż deski siedziska

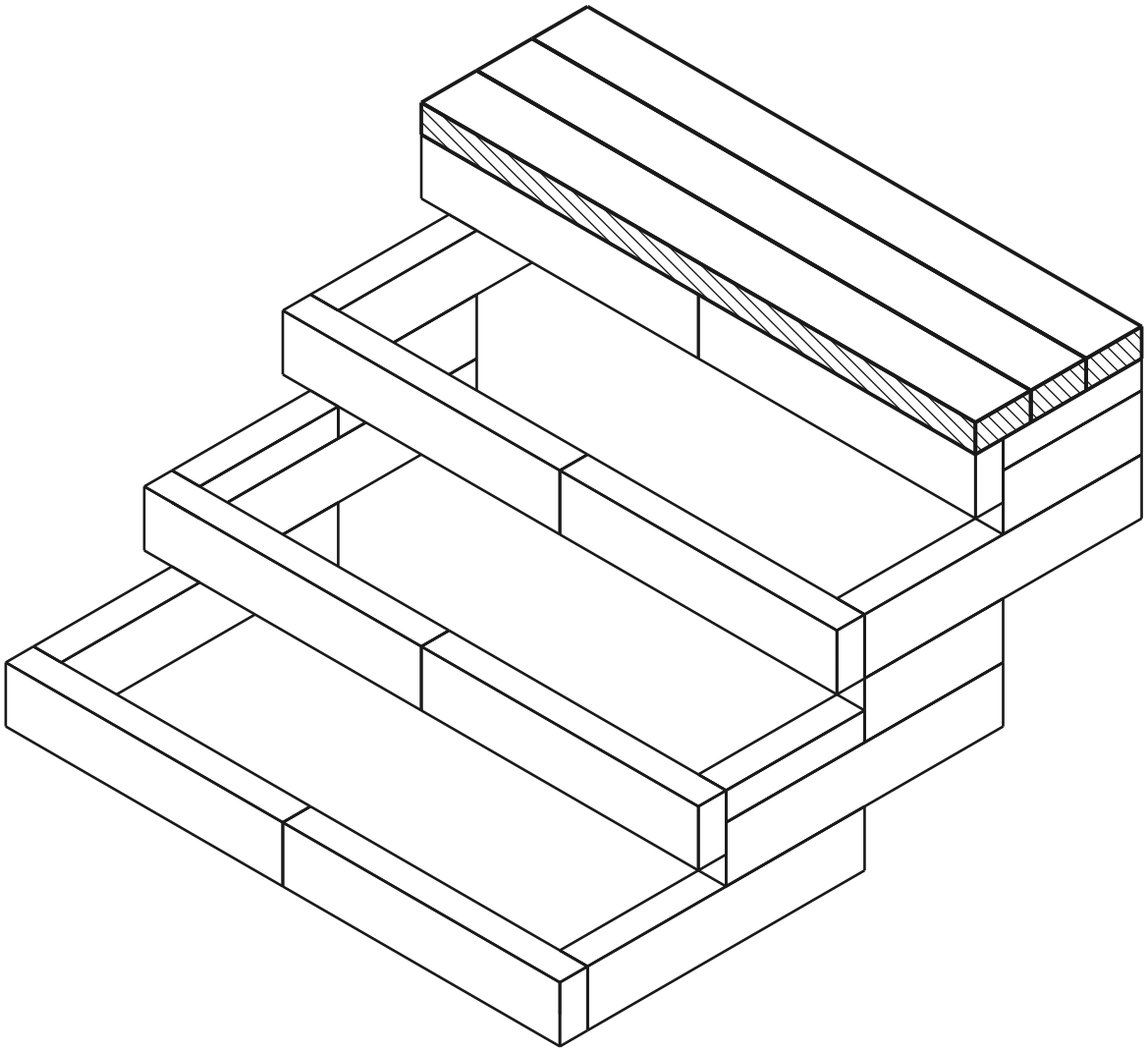

bieżąca warstwa  zbudowane  kołek  otwór

**WIDOK Z GÓRY - KTÓRA CZĘŚĆ GDZIE**

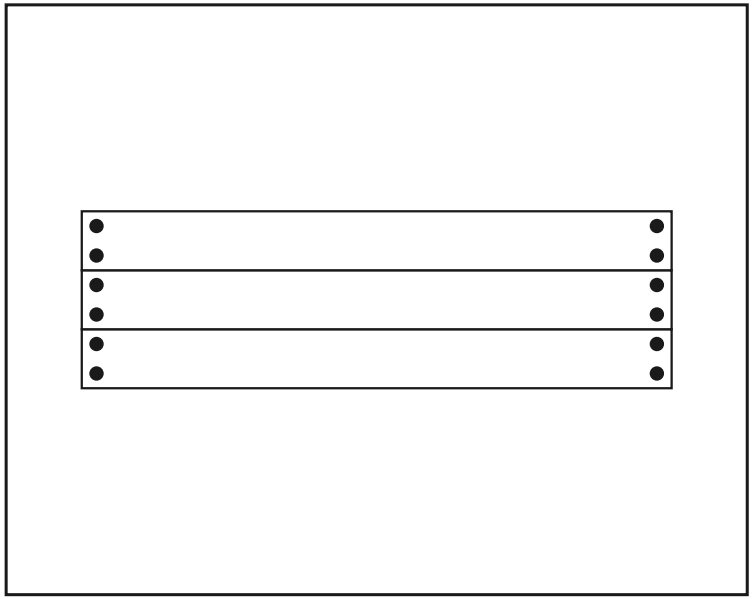

**CZĘŚCI W TEJ WARSTWIE**

| wymiar (mm) | rysunek | otwory | szt. |
|---|---|---|---|
| 60 x 120 x 1200 | | 4× Ø12 | **3** |
| Łączniki | ● | | **12** |

Wbij łączniki w górną warstwę ściany, a następnie połóż deskę siedziska na nich od góry.

## Gotowy model

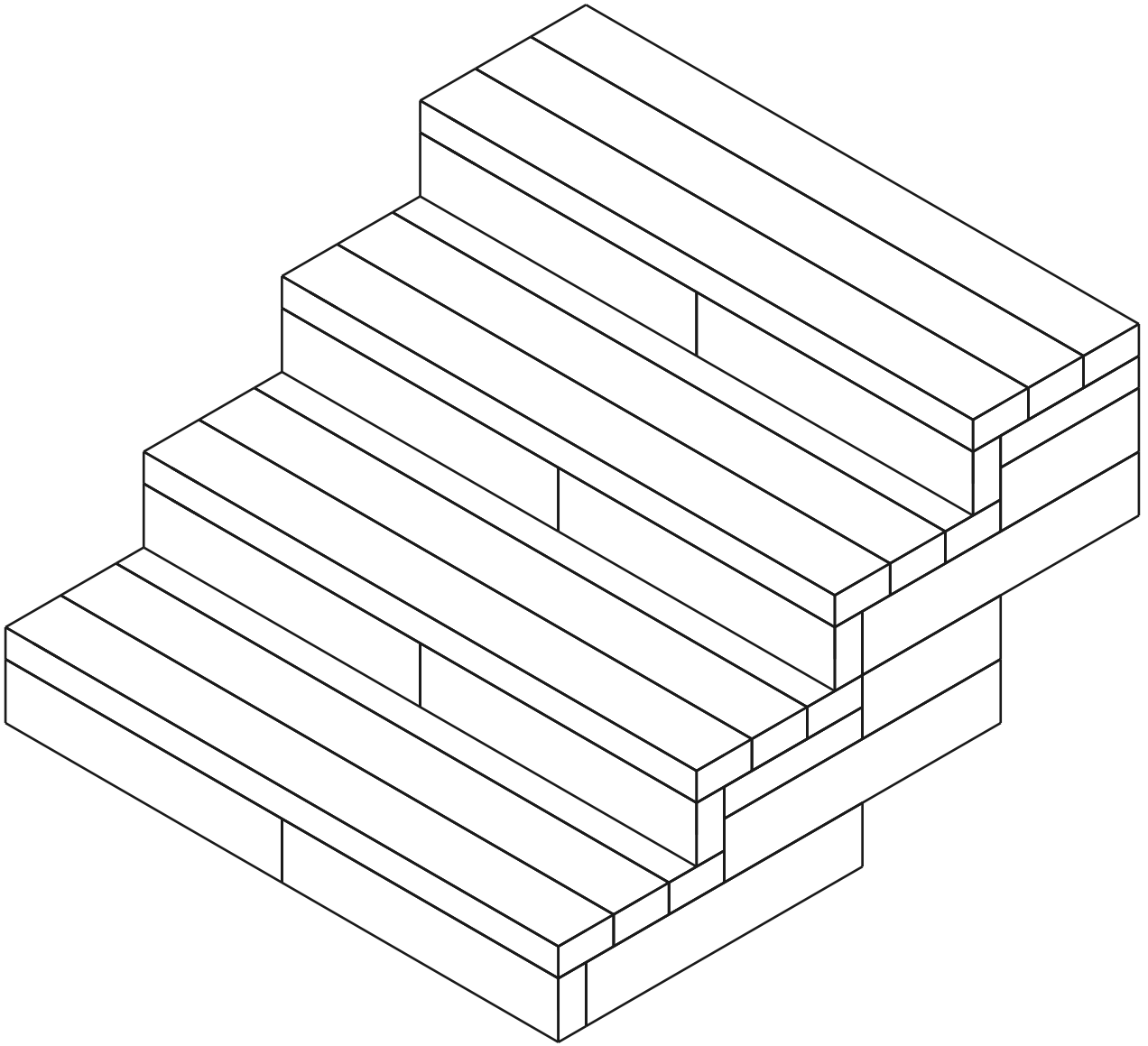

# Zestawienie materiałów (BOM)

| Część | Rola | Szt. |
|---|---|---|
| 60×120×600 mm (BOTTOM) | dół | 4 |
| 60×120×600 mm | środek | 10 |
| 60×120×300 mm | środek | 4 |
| 60×60×300 mm (MID) | środek | 4 |
| Deska siedziska 1200mm | siedzisko | 12 |
| Connector (12×70 mm pin) | - | 84 |

**Razem: 34 części**