Montagehandleiding

Modular Larch Garden Stairs — Brick Premium - GridGarden

ONDERDELENLIJST

nr.	maat (mm)	tekening	gaten	st.
2	60 x 120 x 300	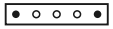	5× Ø12	**4**
2	60 x 60 x 300		5× Ø12	**4**
1	60 x 120 x 600		10× Ø12	**14**
	60 x 120 x 1200	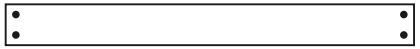	4× Ø12	**12**
	Connectoren	●		**84**

In totaal 34 onderdelen + 84 deuvels.

Onderdelen genummerd op lengte (langste = 1).

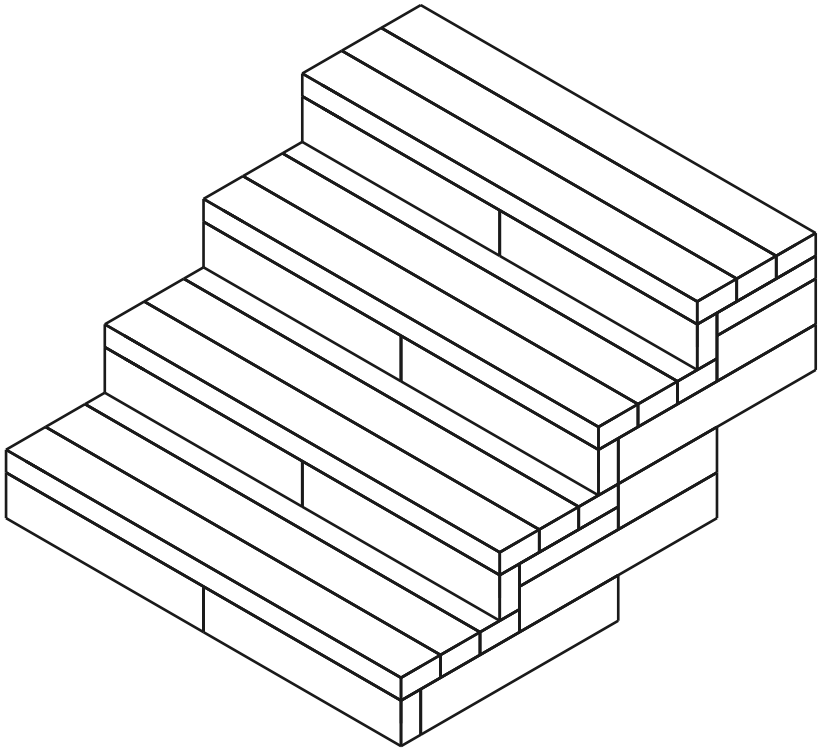

34	**13**	**84**
ONDERDELEN	LAGEN	DEUVELS

Laag 1 / 13 (60 mm onder het maaiveld verzonken)

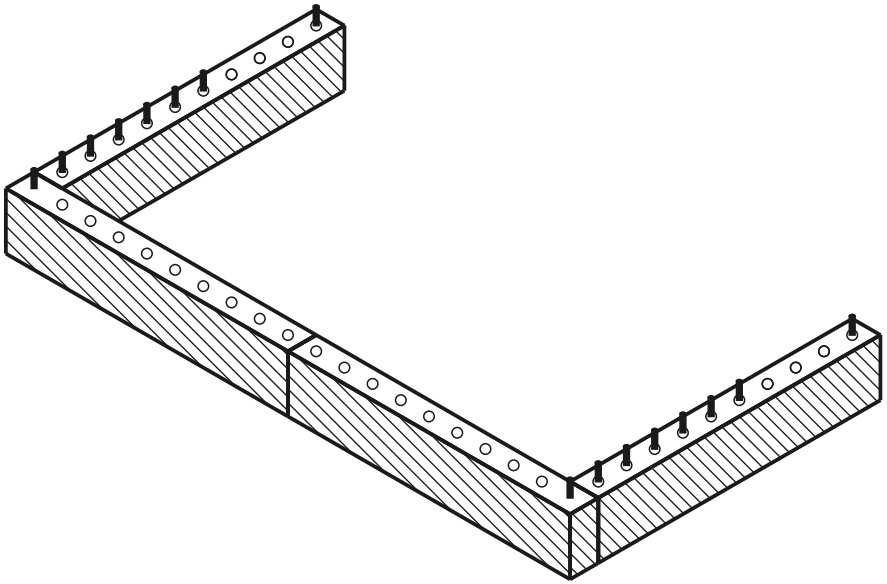

huidige laag opgebouwd deuvel gat

BOVENAANZICHT - WELK ONDERDEEL WAAR

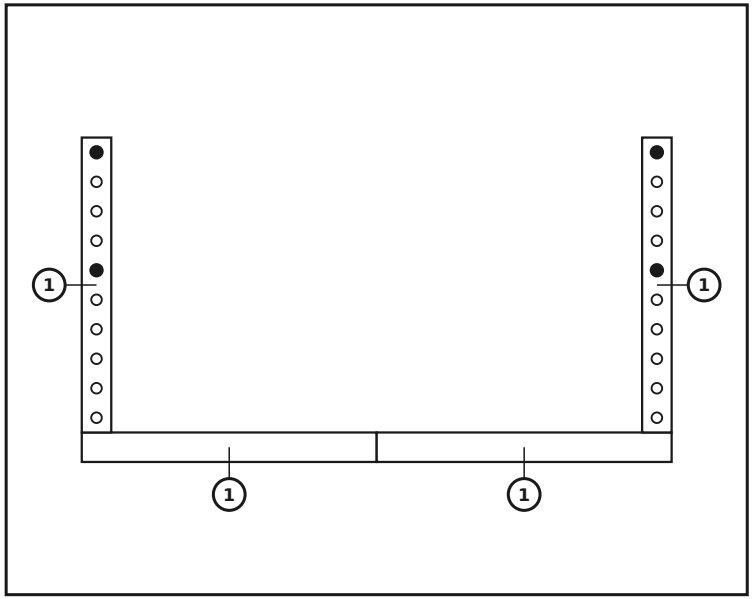

ONDERDELEN IN DEZE LAAG

nr.	maat (mm)	tekening	gaten	st.
1	60 x 120 x 600		10× Ø12	**4**
	Connectoren			**4**

Laag 2 / 13 — Zitplank plaatsen

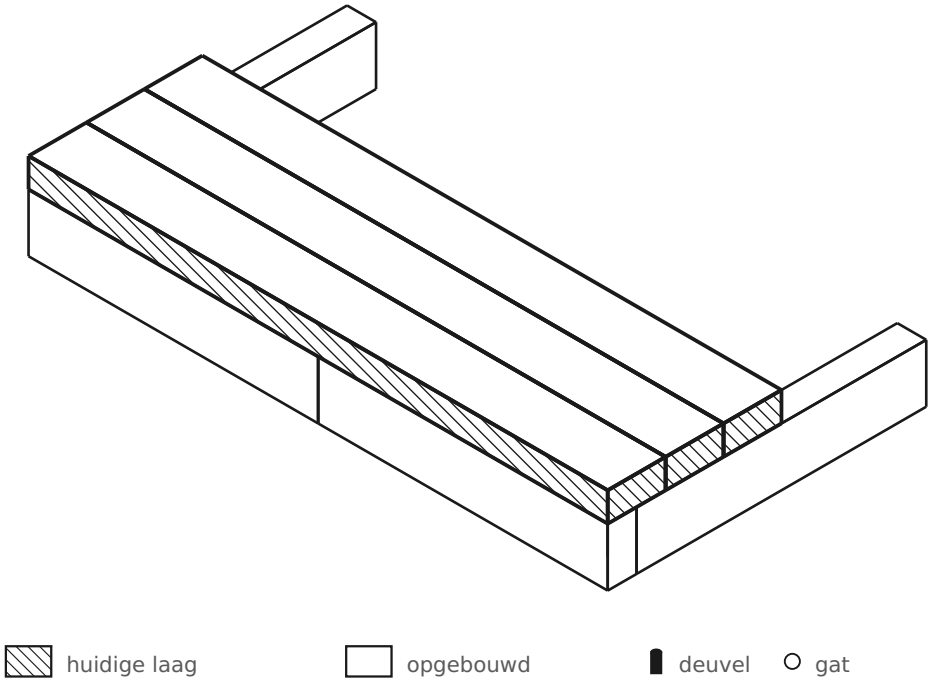

huidige laag opgebouwd deuvel gat

BOVENAANZICHT - WELK ONDERDEEL WAAR

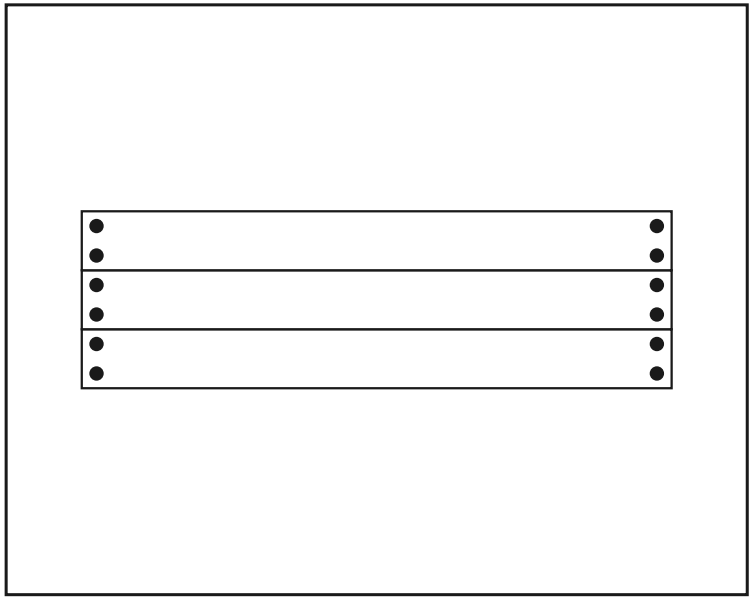

ONDERDELEN IN DEZE LAAG

maat (mm)	tekening	gaten	st.
60 x 120 x 1200		4× Ø12	**3**
Connectoren			**12**

Sla de connectoren in de bovenste laag van de wand en leg de zitplank er van bovenaf op.

Laag 3 / 13

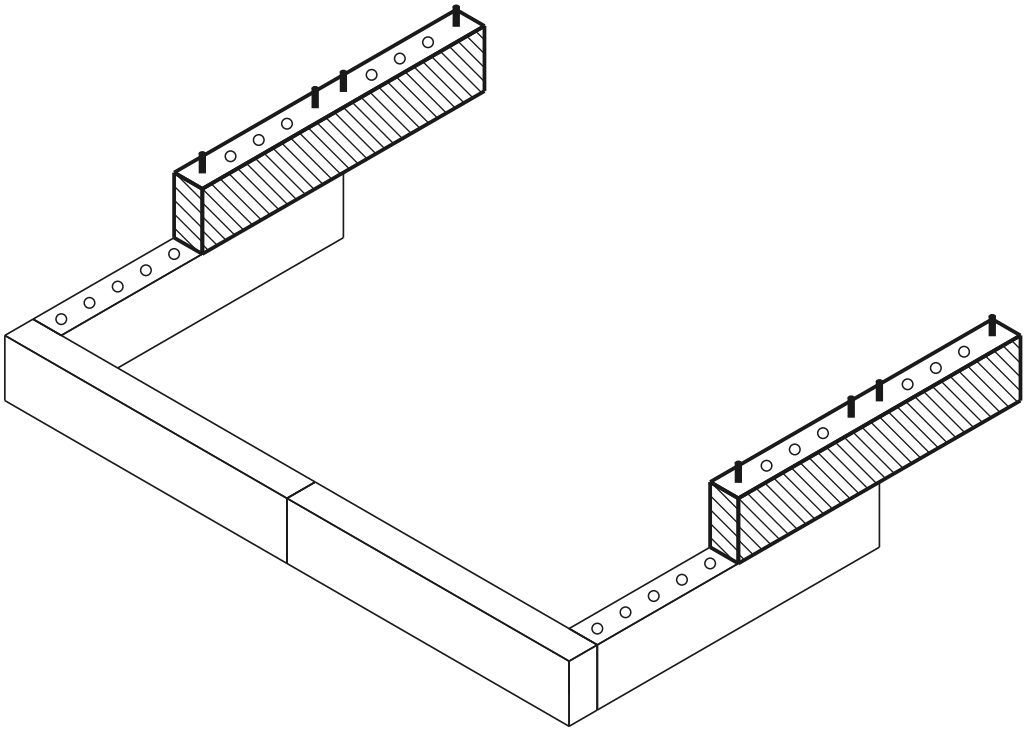

huidige laag opgebouwd deuvel gat

BOVENAANZICHT - WELK ONDERDEEL WAAR

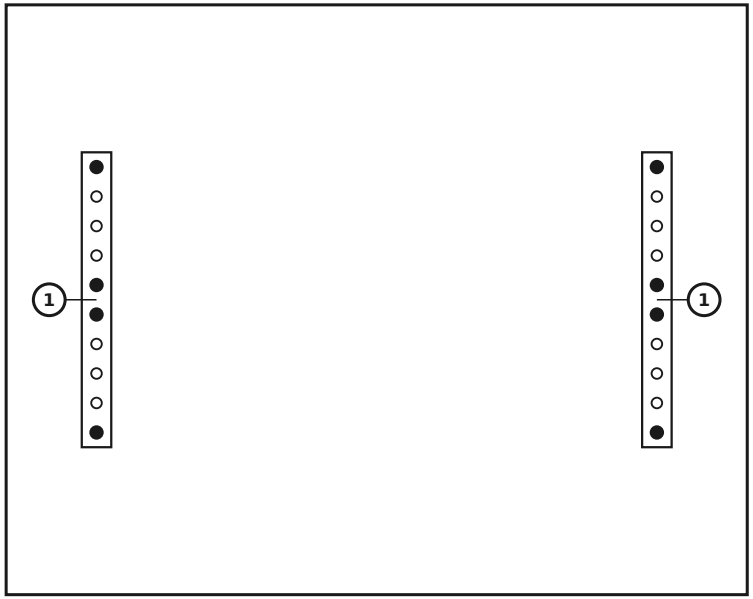

ONDERDELEN IN DEZE LAAG

nr.	maat (mm)	tekening	gaten	st.
1	60 x 120 x 600		10× Ø12	2
	Connectoren			8

Laag 4 / 13

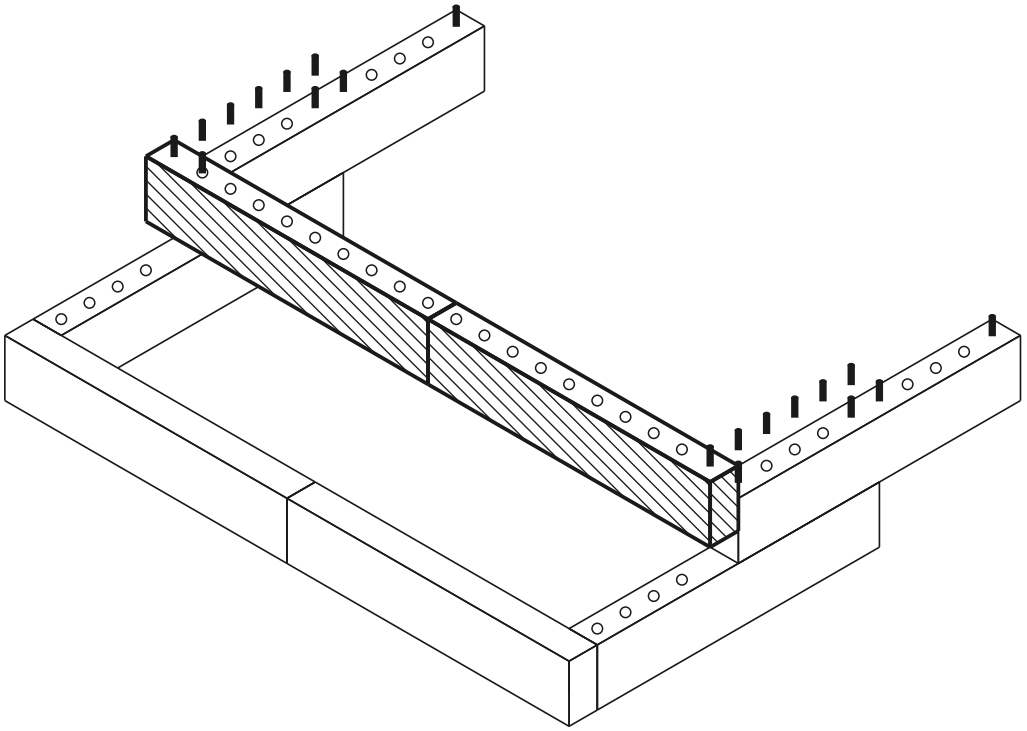

huidige laag opgebouwd deuvel gat

BOVENAANZICHT - WELK ONDERDEEL WAAR

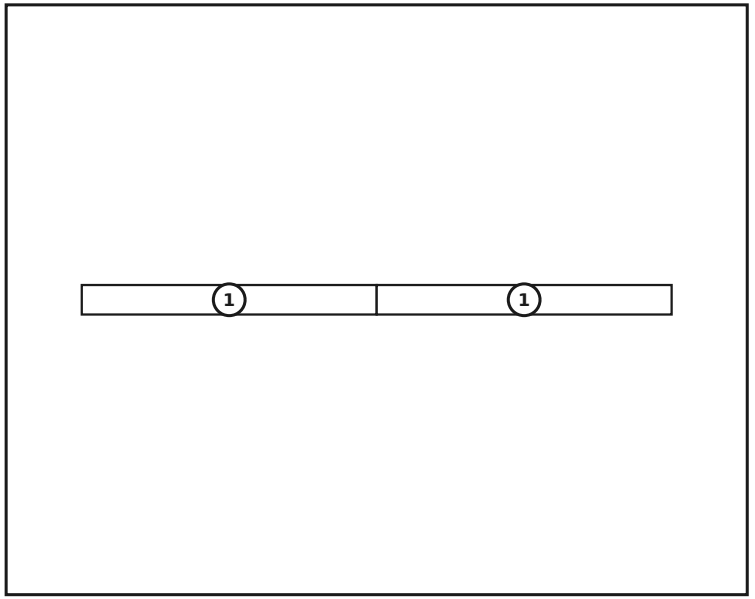

ONDERDELEN IN DEZE LAAG

nr.	maat (mm)	tekening	gaten	st.
1	60 x 120 x 600		10× Ø12	**2**
	Connectoren			**0**

Laag 5 / 13

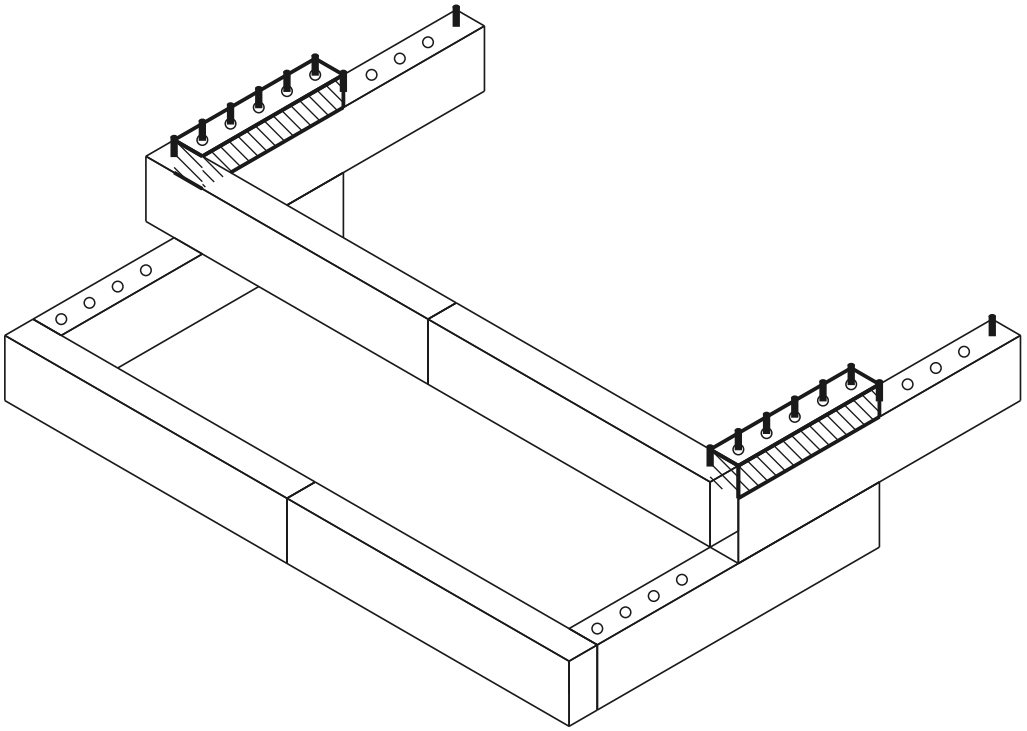

huidige laag opgebouwd deuvel gat

BOVENAANZICHT - WELK ONDERDEEL WAAR

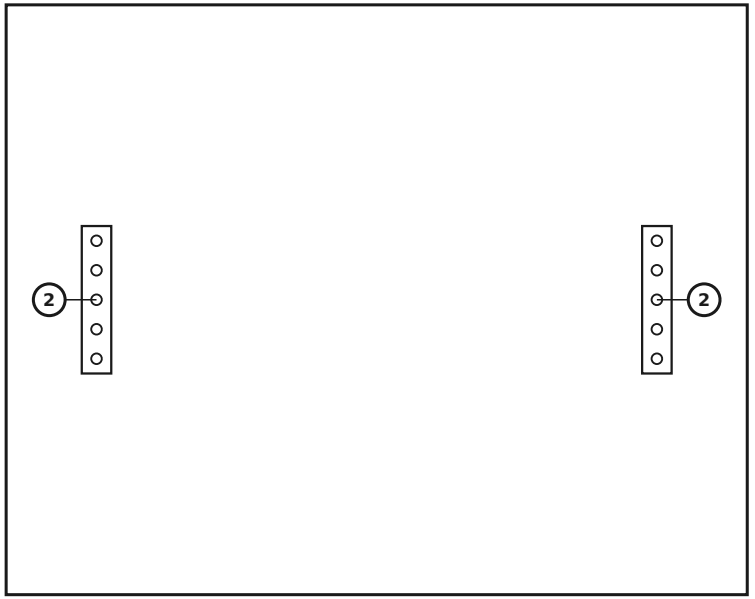

ONDERDELEN IN DEZE LAAG

nr.	maat (mm)	tekening	gaten	st.
2	60 x 60 x 300	• ○ ○ ○ •	5× Ø12	**2**
	Connectoren	●		**0**

Laag 6 / 13

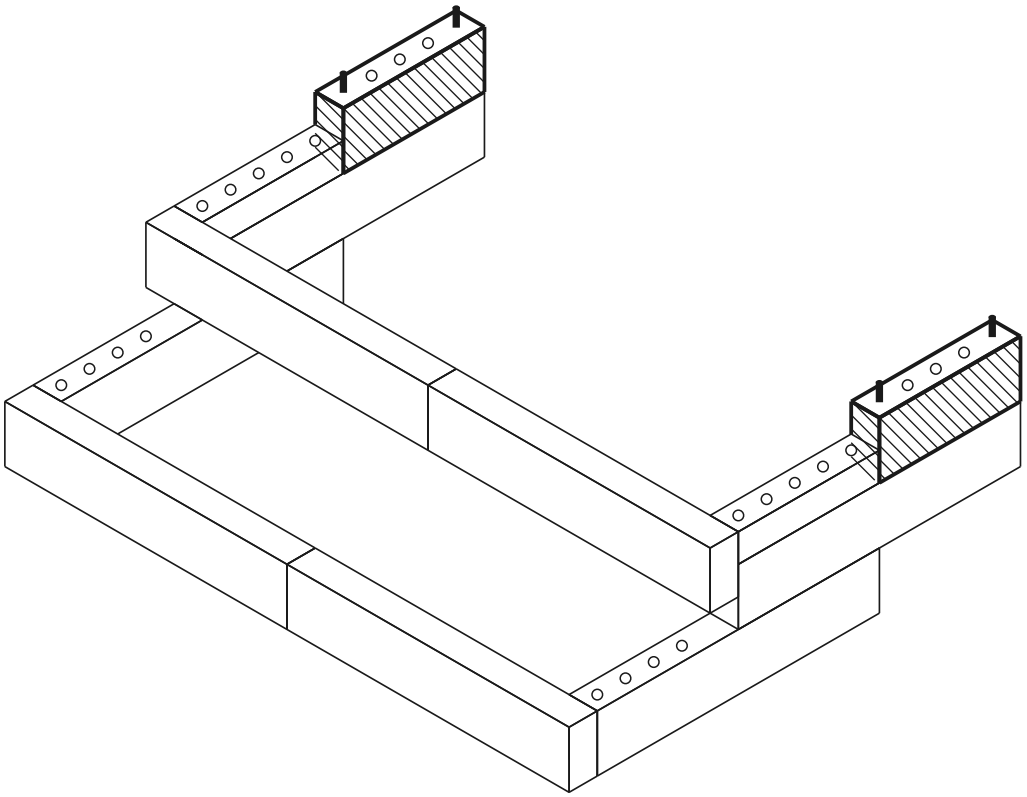

huidige laag opgebouwd deuvel gat

BOVENAANZICHT - WELK ONDERDEEL WAAR

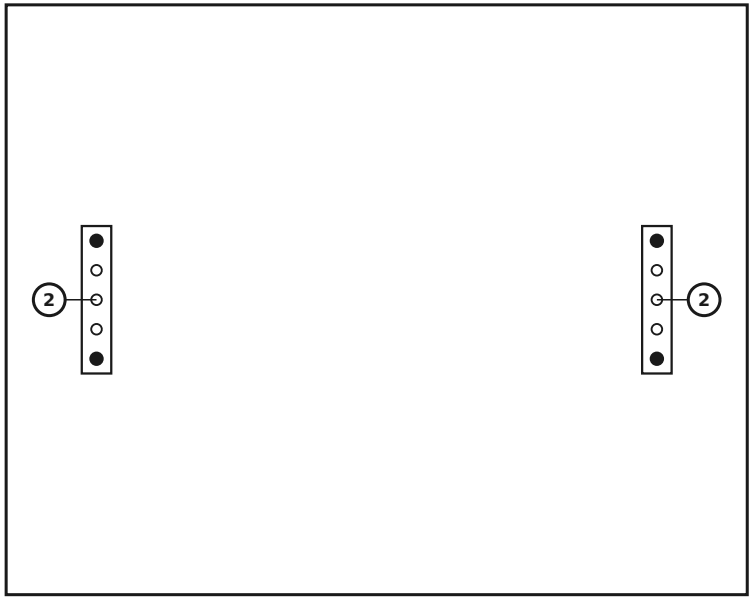

ONDERDELEN IN DEZE LAAG

nr.	maat (mm)	tekening	gaten	st.
②	60 x 120 x 300	• ○ ○ ○ •	5× Ø12	**2**
	Connectoren	●		**4**

Laag 7 / 13 — Zitplank plaatsen

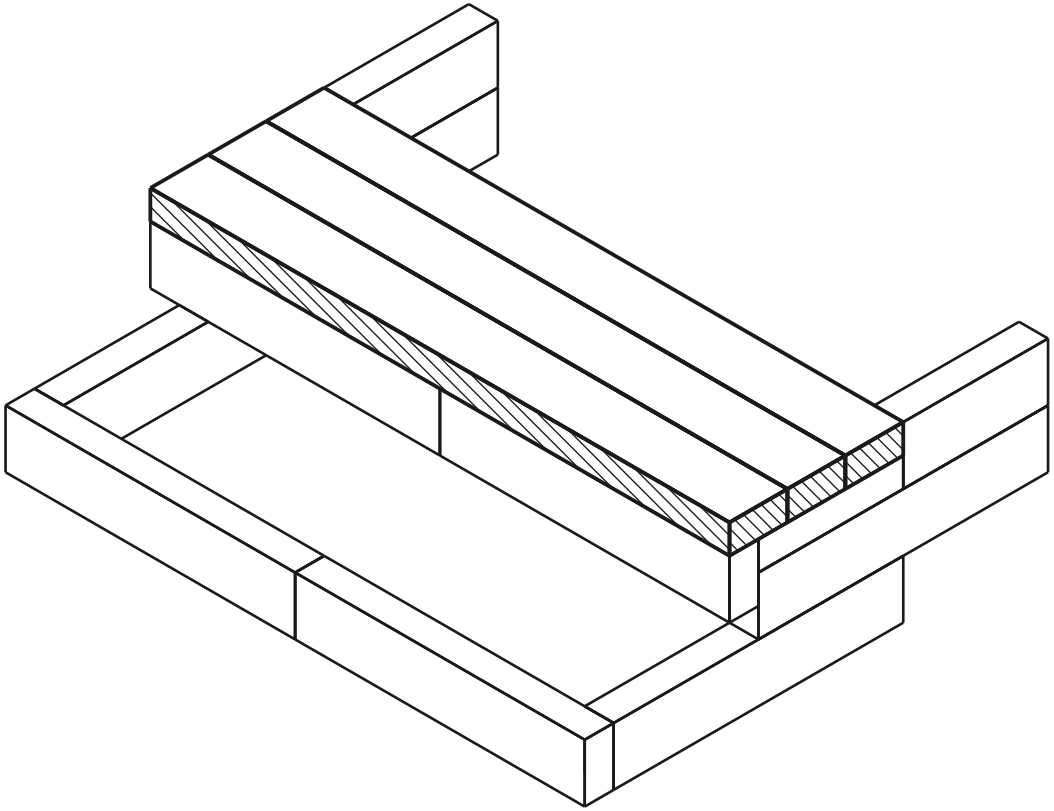

huidige laag opgebouwd deuvel gat

BOVENAANZICHT - WELK ONDERDEEL WAAR

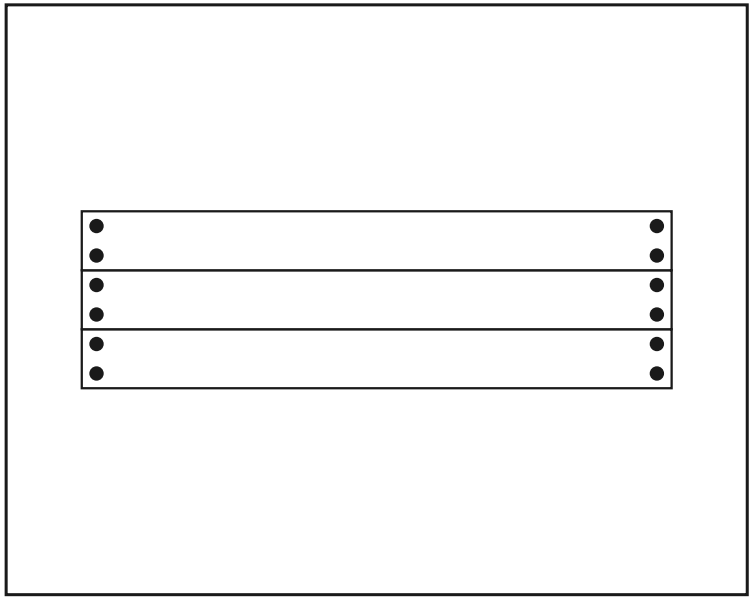

ONDERDELEN IN DEZE LAAG

maat (mm)	tekening	gaten	st.
60 x 120 x 1200	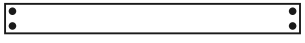	4× Ø12	**3**
Connectoren	●		**12**

Sla de connectoren in de bovenste laag van de wand en leg de zitplank er van bovenaf op.

Laag 8 / 13

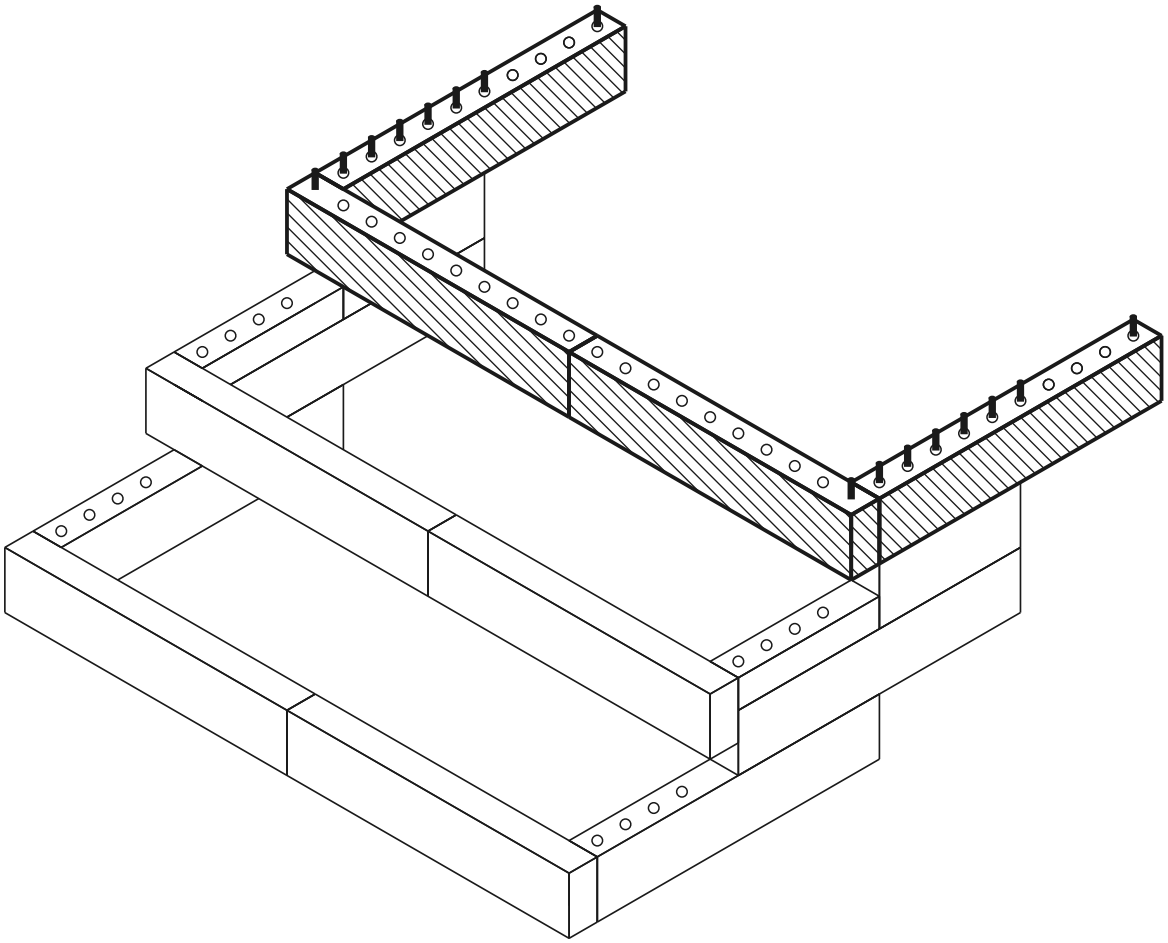

huidige laag opgebouwd deuvel gat

BOVENAANZICHT - WELK ONDERDEEL WAAR

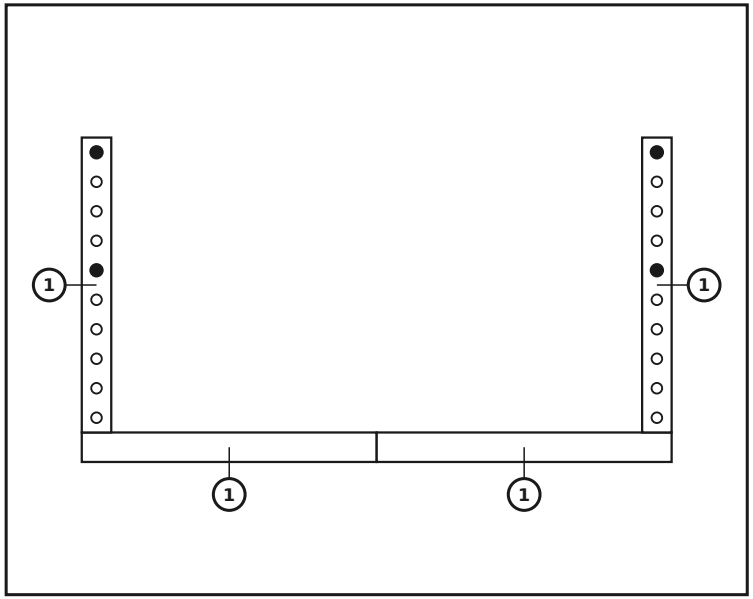

ONDERDELEN IN DEZE LAAG

nr.	maat (mm)	tekening	gaten	st.
1	60 x 120 x 600		10× Ø12	4
	Connectoren			4

Laag 9 / 13 — Zitplank plaatsen

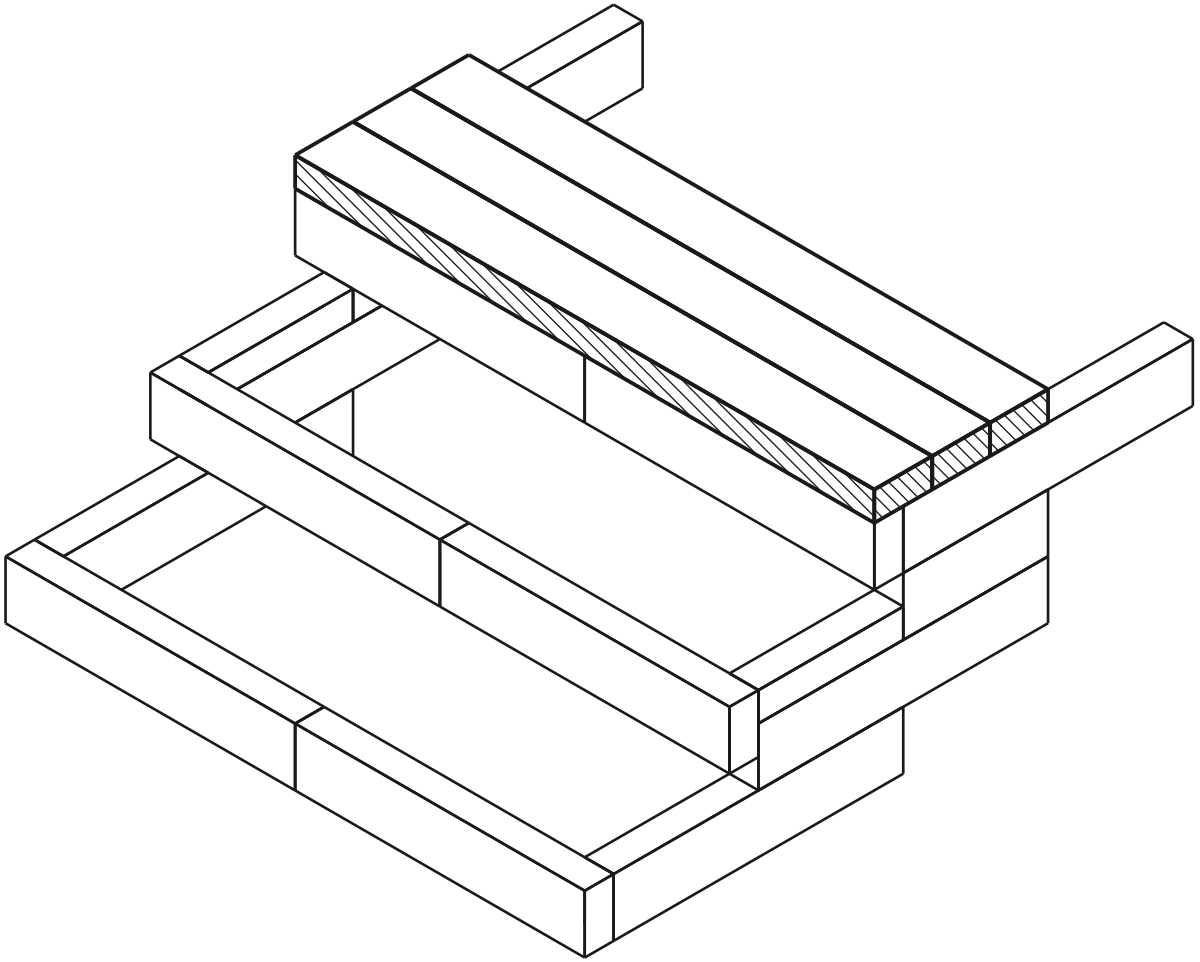

huidige laag opgebouwd deuvel gat

BOVENAANZICHT - WELK ONDERDEEL WAAR

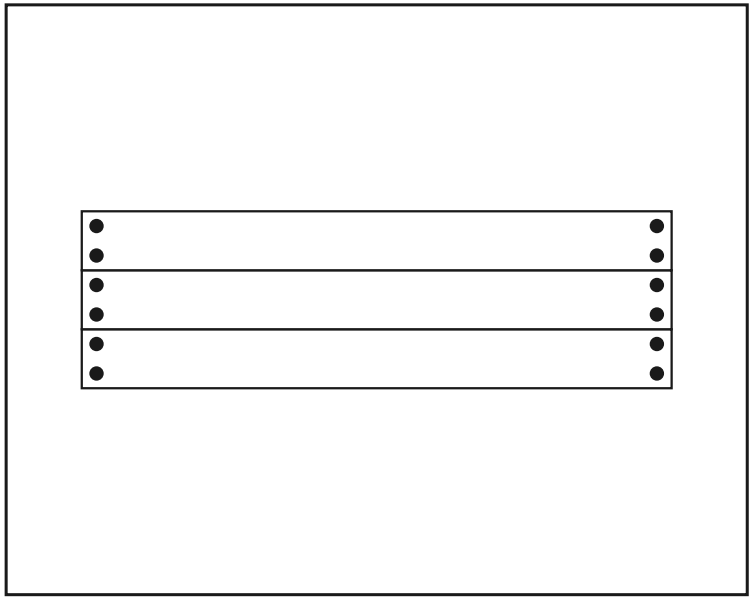

ONDERDELEN IN DEZE LAAG

maat (mm)	tekening	gaten	st.
60 x 120 x 1200		4× Ø12	**3**
Connectoren			**12**

Sla de connectoren in de bovenste laag van de wand en leg de zitplank er van bovenaf op.

Laag 10 / 13

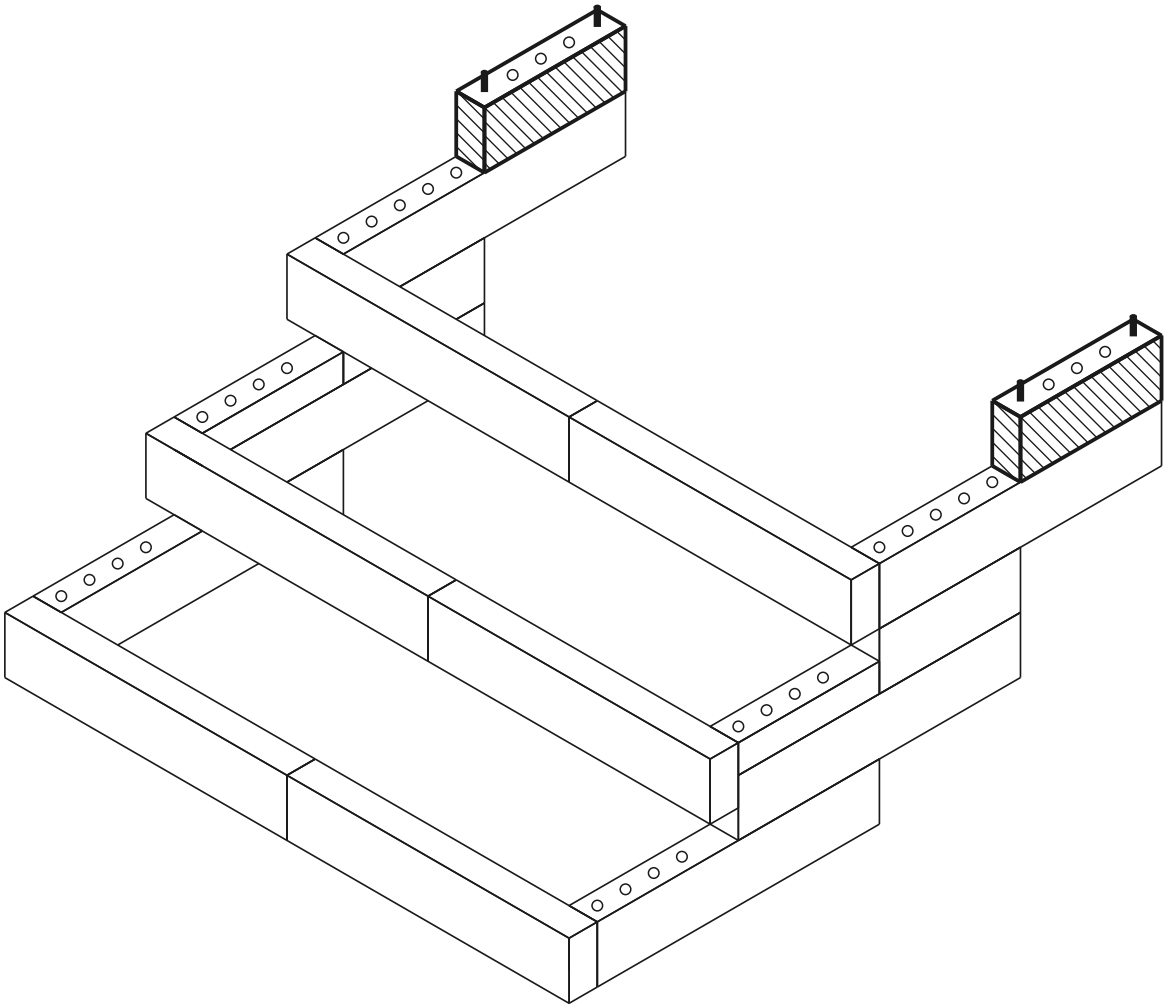

huidige laag opgebouwd deuvel gat

BOVENAANZICHT - WELK ONDERDEEL WAAR

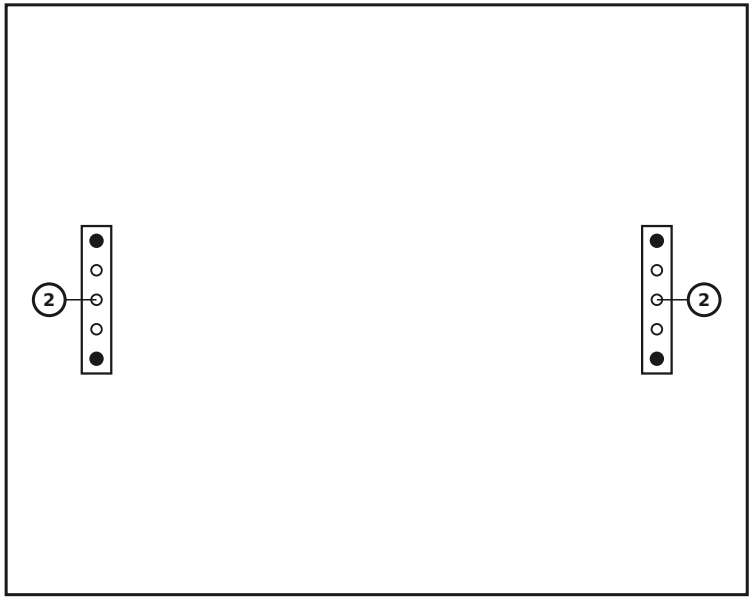

ONDERDELEN IN DEZE LAAG

nr.	maat (mm)	tekening	gaten	st.
2	60 x 120 x 300	• ○ ○ ○ •	5× Ø12	**2**
	Connectoren	●		**4**

Laag 11 / 13

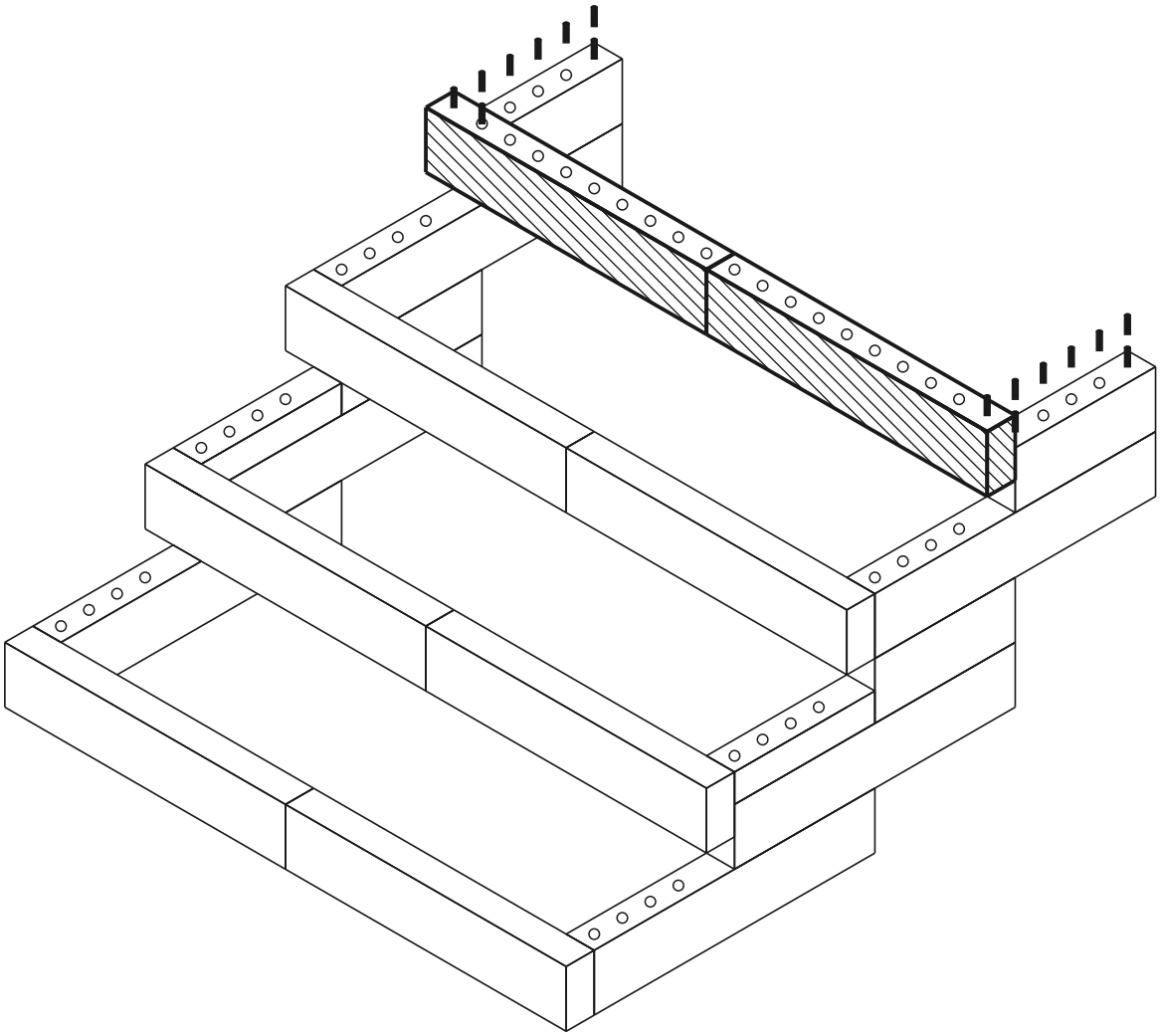

huidige laag opgebouwd deuvel gat

BOVENAANZICHT - WELK ONDERDEEL WAAR

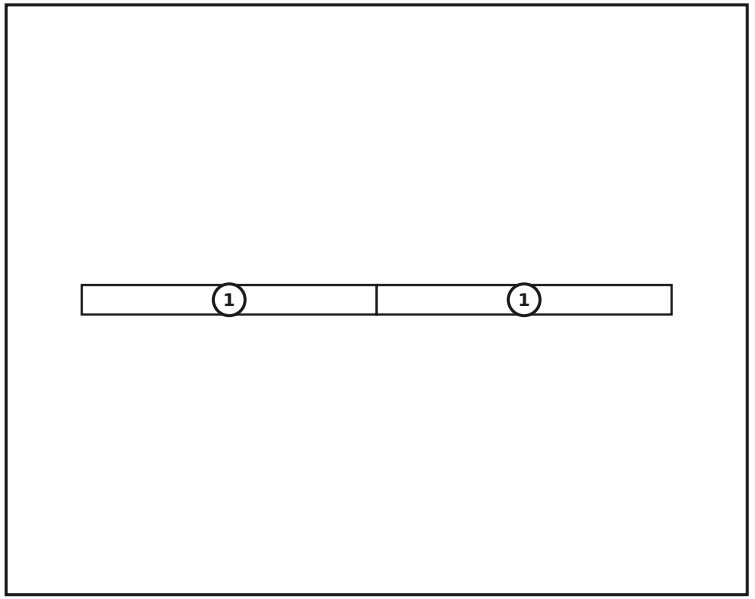

ONDERDELEN IN DEZE LAAG

nr.	maat (mm)	tekening	gaten	st.
1	60 x 120 x 600		10× Ø12	**2**
	Connectoren			**0**

Laag 12 / 13

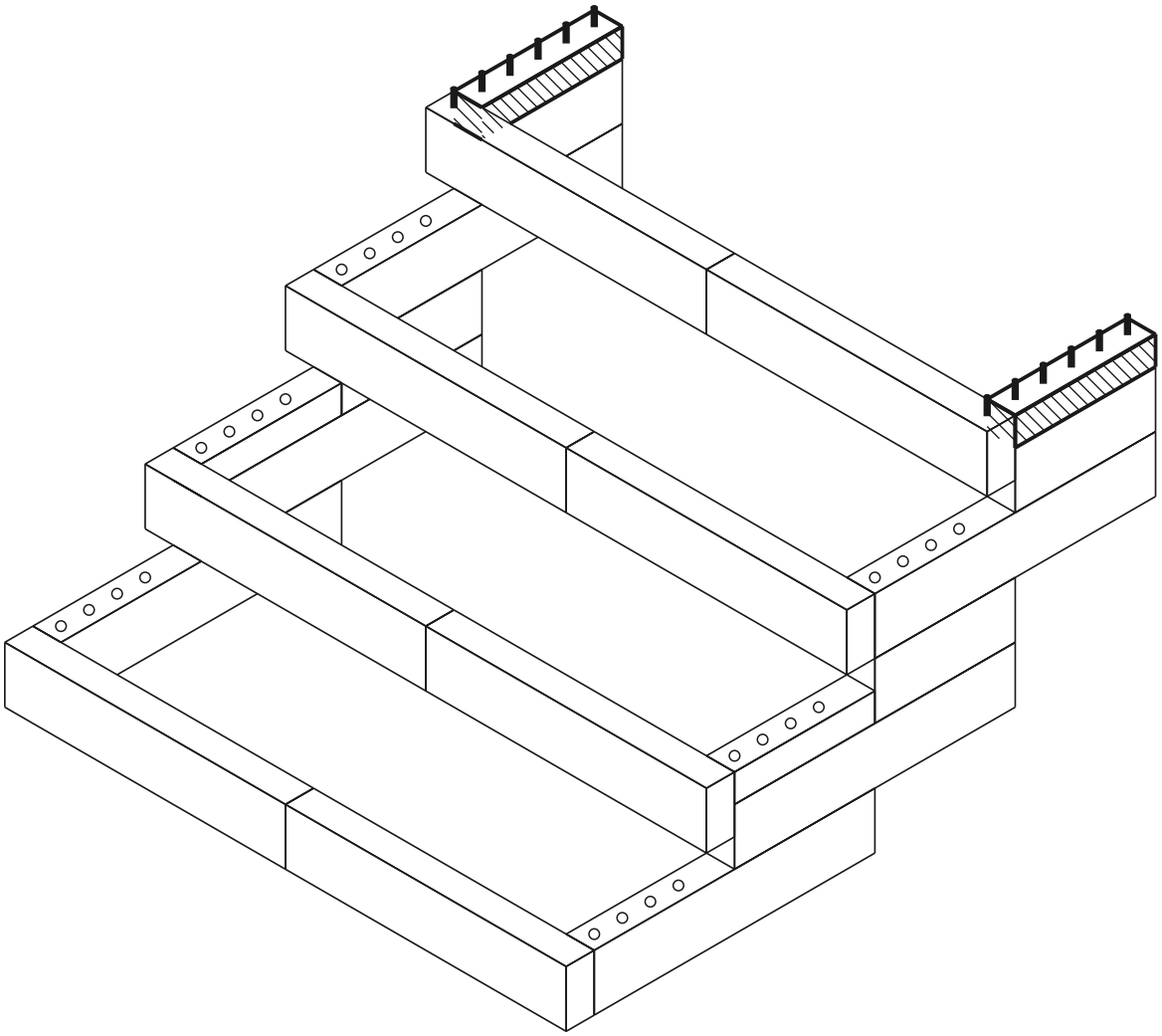

huidige laag opgebouwd deuvel gat

BOVENAANZICHT - WELK ONDERDEEL WAAR

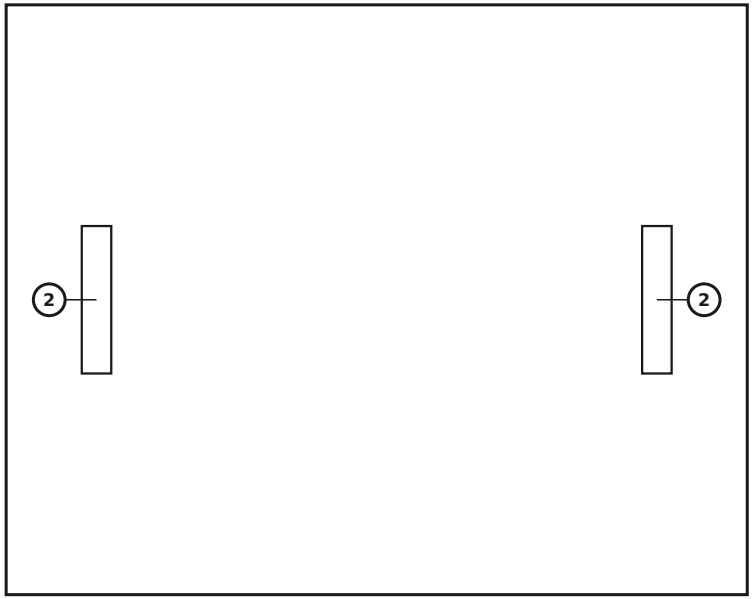

ONDERDELEN IN DEZE LAAG

nr.	maat (mm)	tekening	gaten	st.
2	60 x 60 x 300	• ○ ○ ○ •	5× Ø12	**2**
	Connectoren	●		**0**

Laag 13 / 13 — Zitplank plaatsen

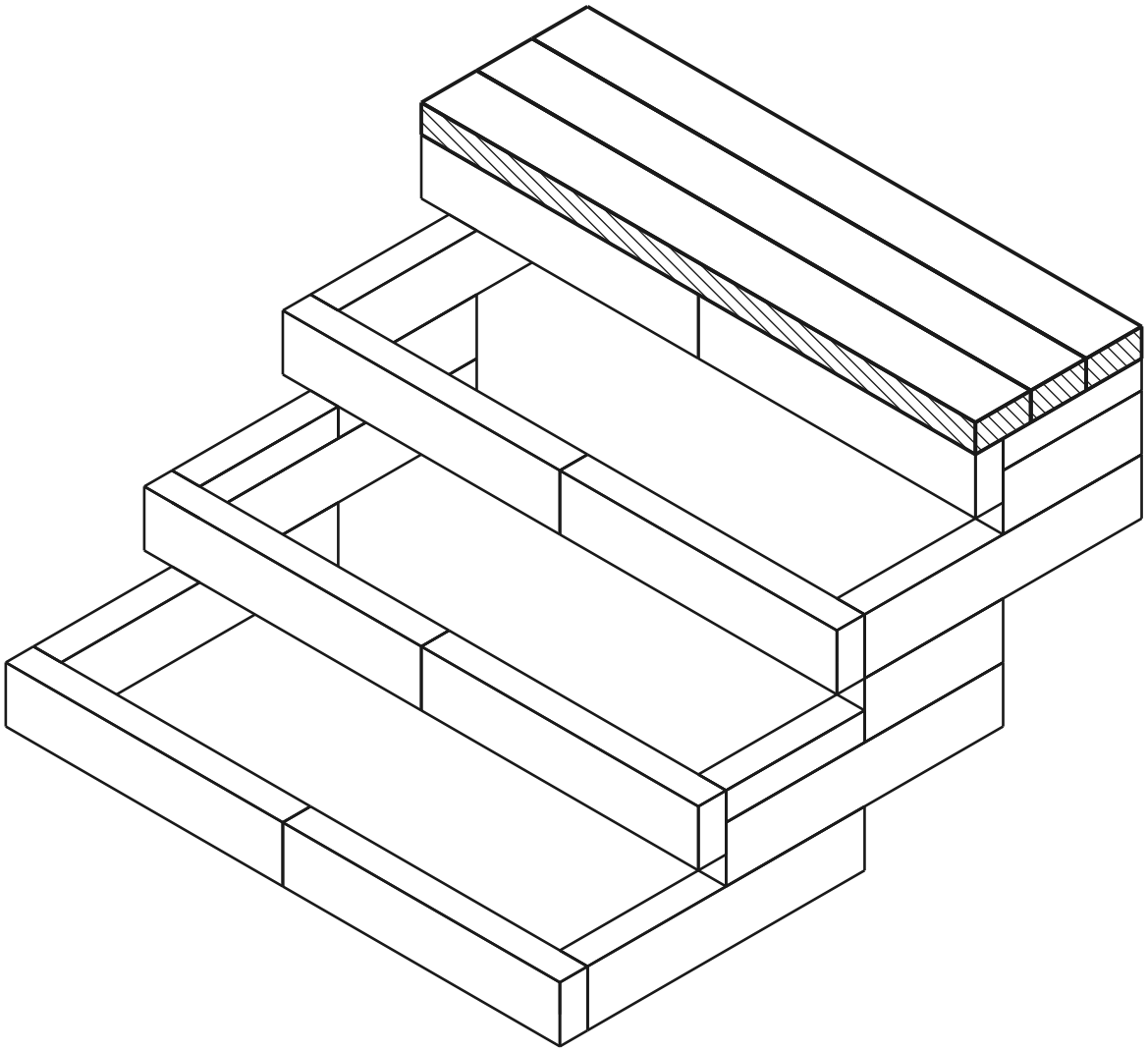

huidige laag opgebouwd deuvel gat

BOVENAANZICHT - WELK ONDERDEEL WAAR

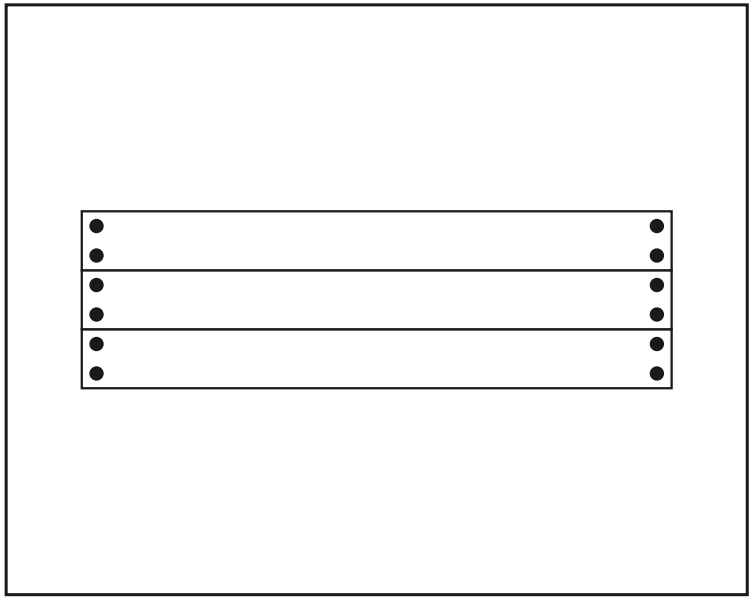

ONDERDELEN IN DEZE LAAG

maat (mm)	tekening	gaten	st.
60 x 120 x 1200		4× Ø12	**3**
Connectoren			**12**

Sla de connectoren in de bovenste laag van de wand en leg de zitplank er van bovenaf op.

Voltooid model

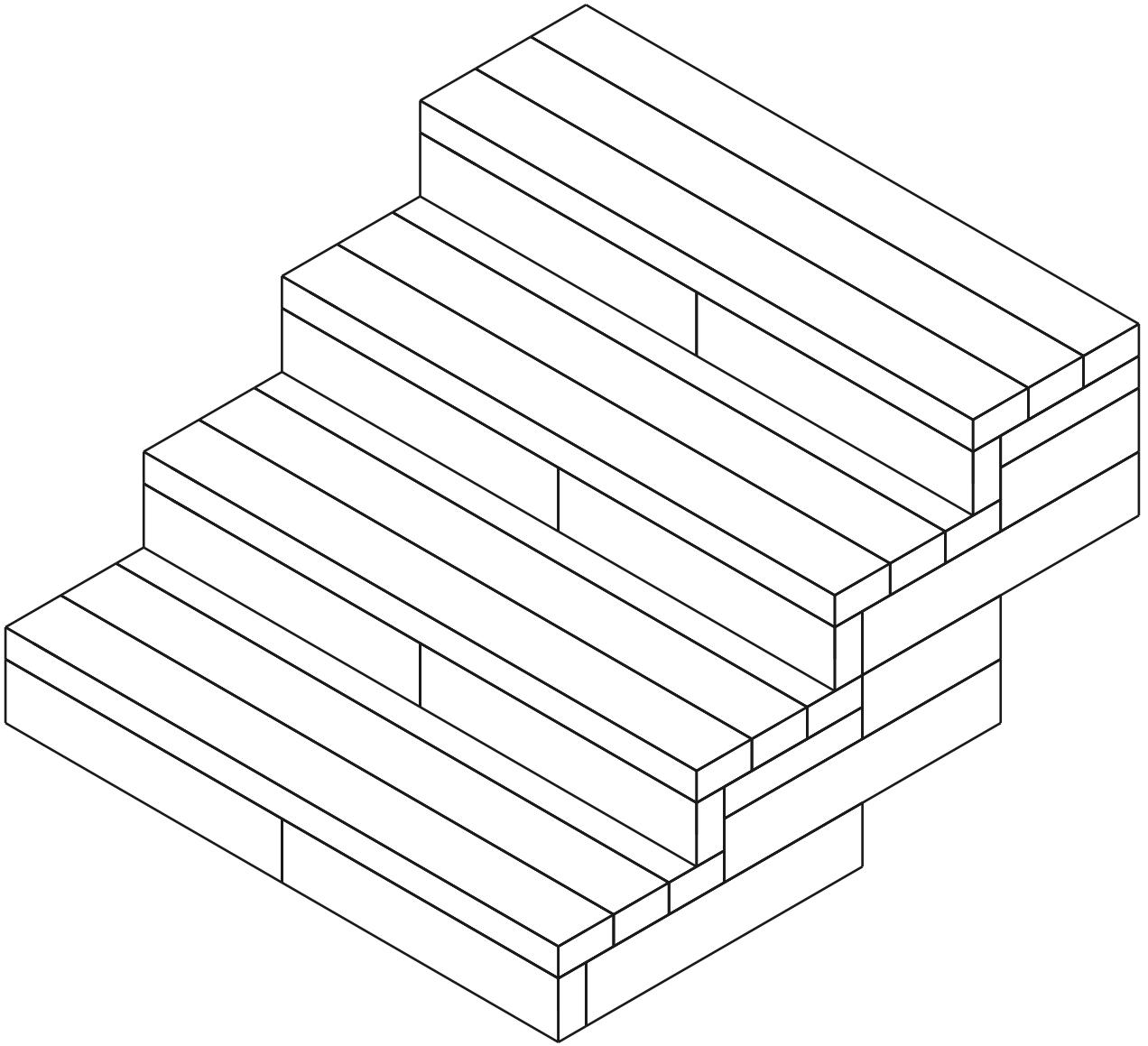

Materiaallijst (BOM)

Onderdeel	Rol	St.
60×120×600 mm (BOTTOM)	onder	4
60×120×600 mm	midden	10
60×120×300 mm	midden	4
60×60×300 mm (MID)	midden	4
Zitplank 1200mm	zitting	12
Connector (12×70 mm pin)	-	84

Totaal: 34 onderdelen