Istruzioni di montaggio

Modular Larch Garden Stairs — Brick Premium - GridGarden

ELENCO DEI PEZZI

n.	misura (mm)	disegno	fori	pz
②	60 x 120 x 300	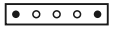	5× Ø12	**4**
②	60 x 60 x 300		5× Ø12	**4**
①	60 x 120 x 600		10× Ø12	**14**
	60 x 120 x 1200	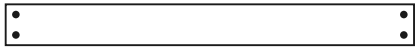	4× Ø12	**12**
	Connettori	●		**84**

In totale 34 pezzi + 84 tasselli.

Numerazione dei pezzi in base alla lunghezza (il più lungo = 1).

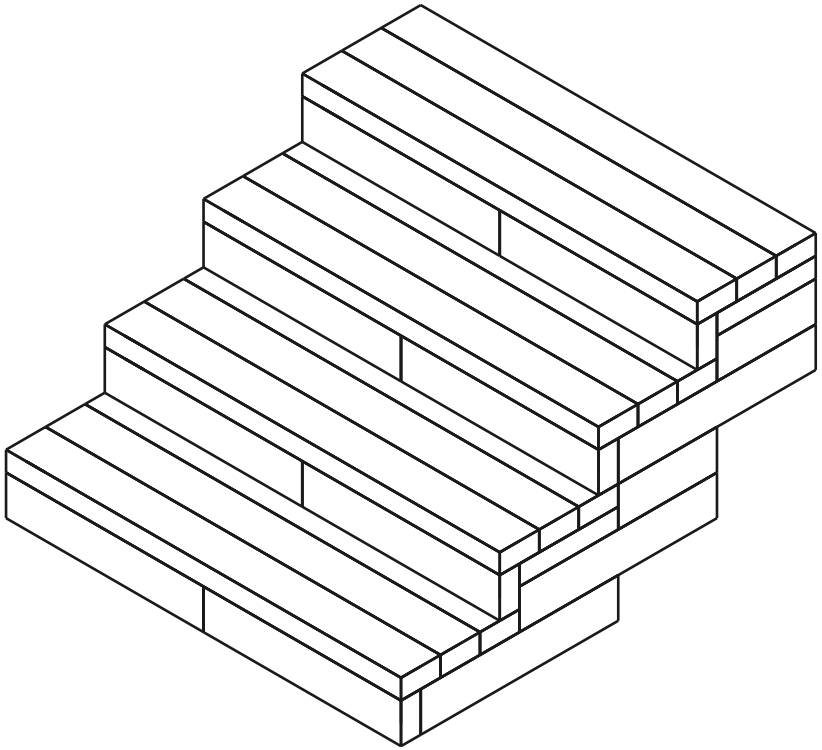

34	**13**	**84**
PEZZI	STRATI	TASSELLI

Strato 1 / 13 (interrata 60 mm sotto il livello del terreno)

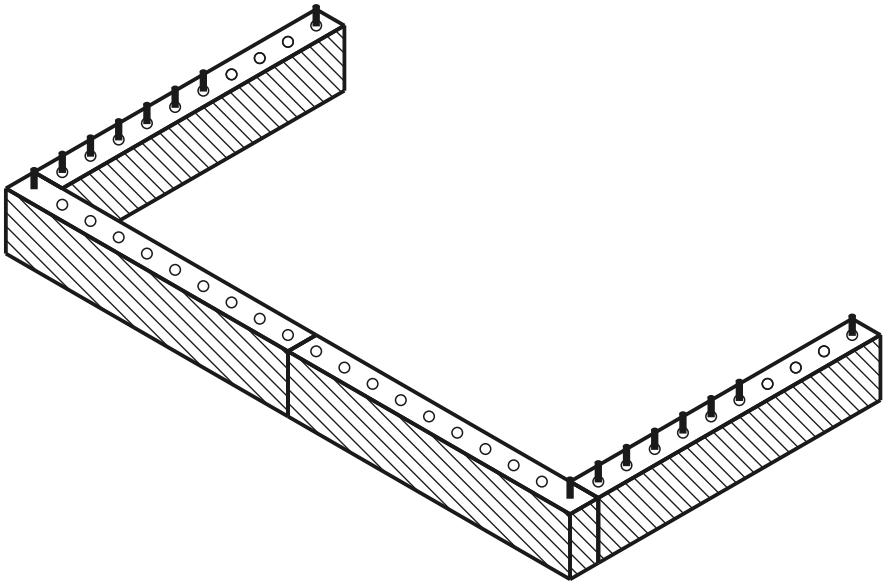

strato attuale montato tassello foro

VISTA DALL'ALTO - QUALE PEZZO VA DOVE

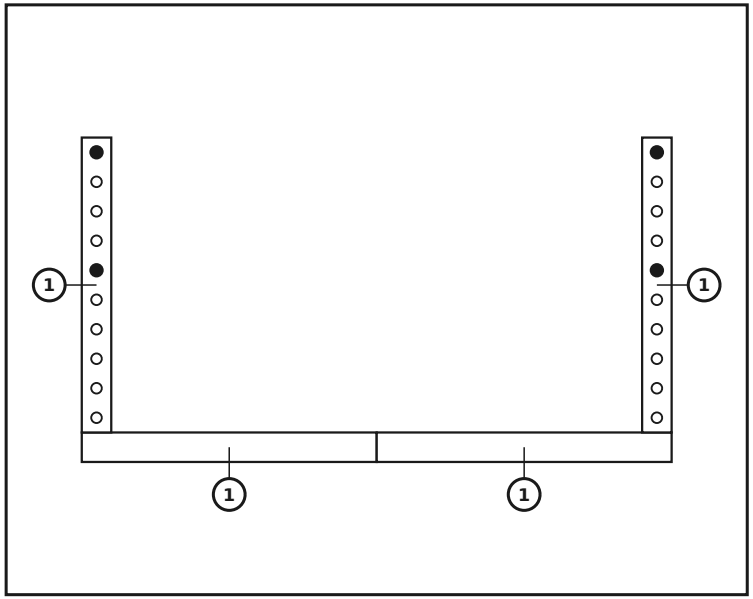

PEZZI IN QUESTO STRATO

n.	misura (mm)	disegno	fori	pz
1	60 x 120 x 600		10× Ø12	**4**
	Connettori			**4**

Strato 2 / 13 — Montaggio della seduta

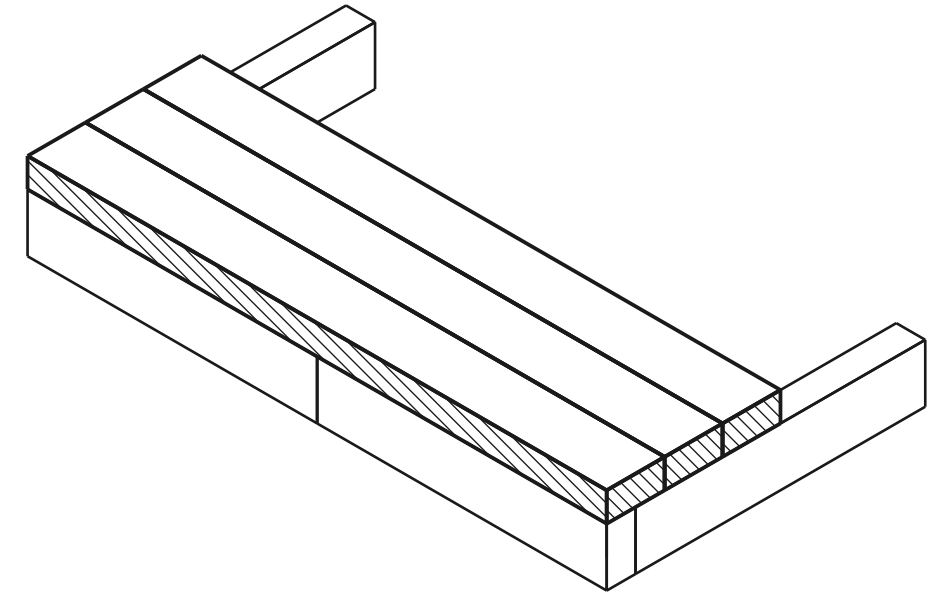

strato attuale montato tassello foro

VISTA DALL'ALTO - QUALE PEZZO VA DOVE

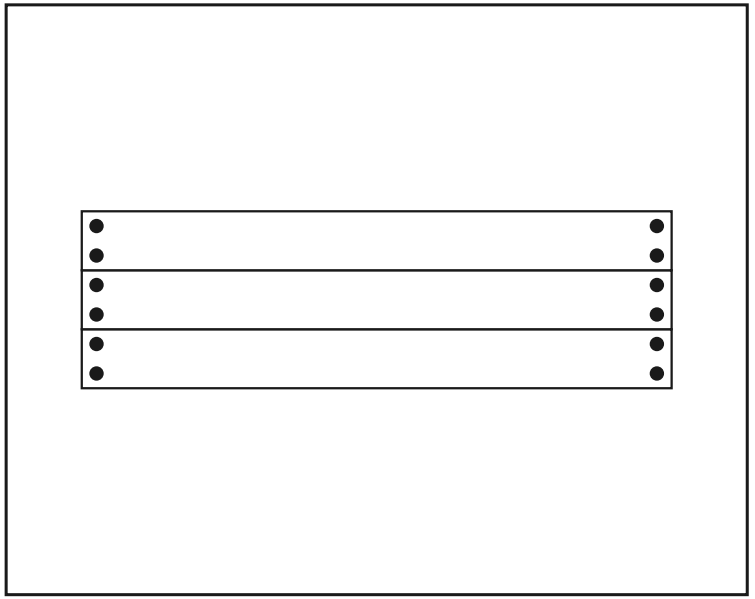

PEZZI IN QUESTO STRATO

misura (mm)	disegno	fori	pz
60 x 120 x 1200		4× Ø12	**3**
Connettori	●		**12**

Inserire i connettori nello strato superiore della parete, quindi posizionare la tavola da seduta su di essi dall'alto.

Strato 3 / 13

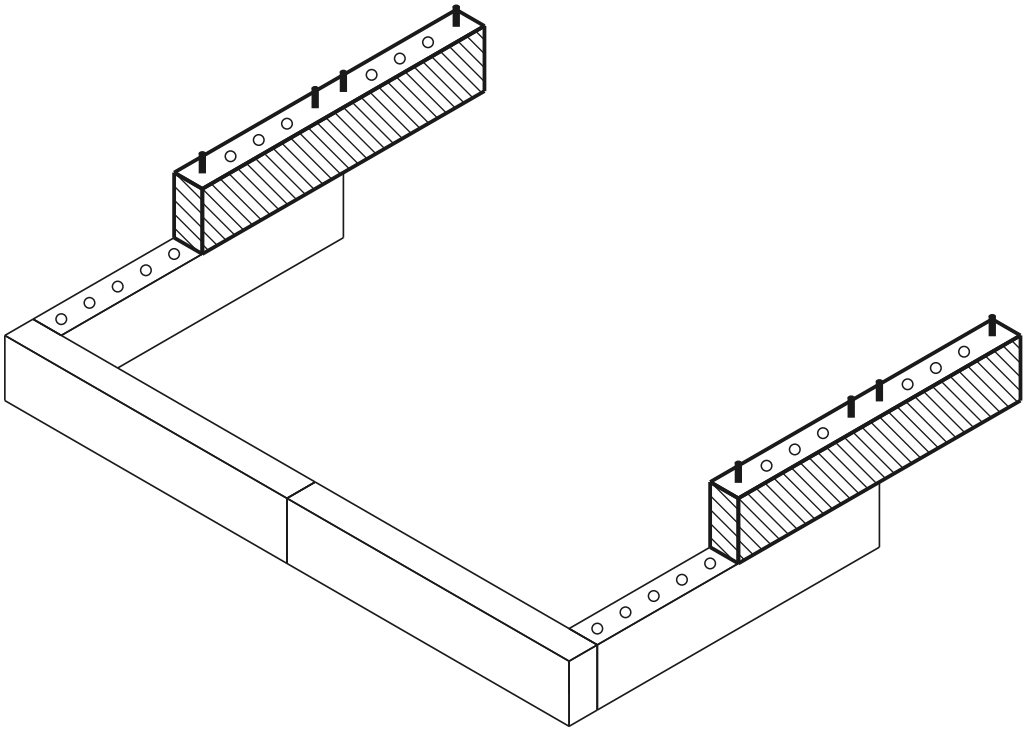

strato attuale montato tassello foro

VISTA DALL'ALTO - QUALE PEZZO VA DOVE

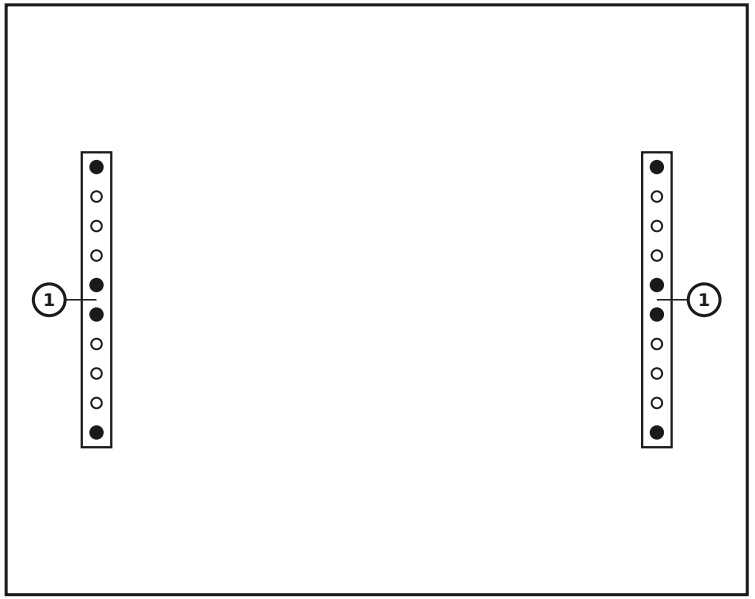

PEZZI IN QUESTO STRATO

n.	misura (mm)	disegno	fori	pz
1	60 x 120 x 600		10× Ø12	2
	Connettori			8

Strato 4 / 13

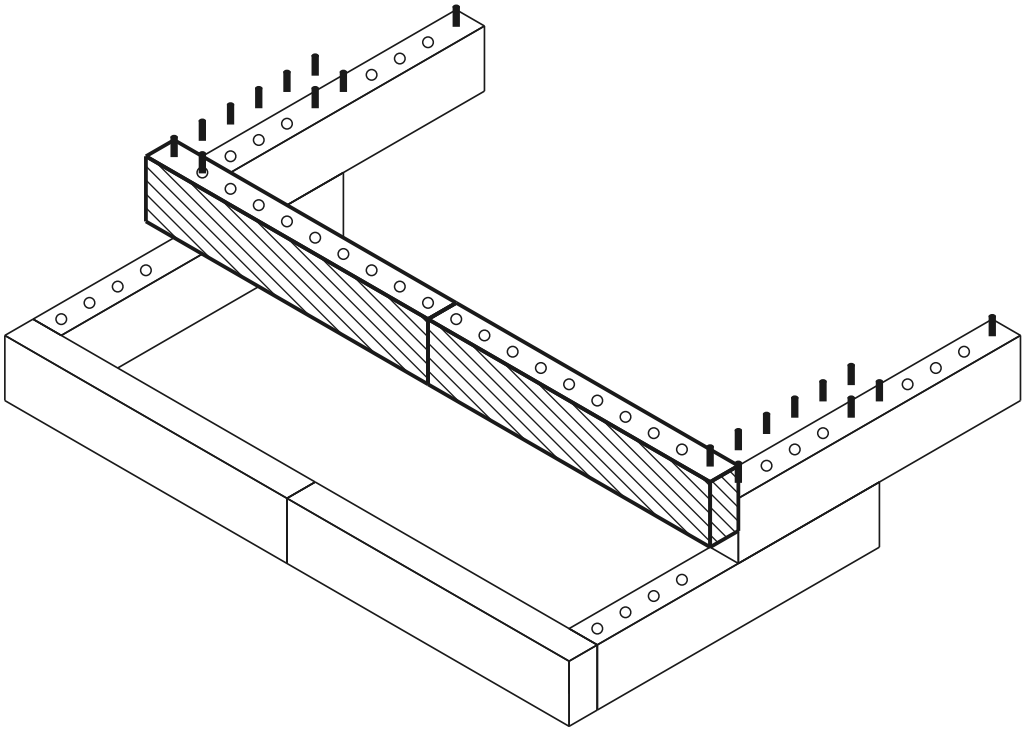

strato attuale montato tassello foro

VISTA DALL'ALTO - QUALE PEZZO VA DOVE

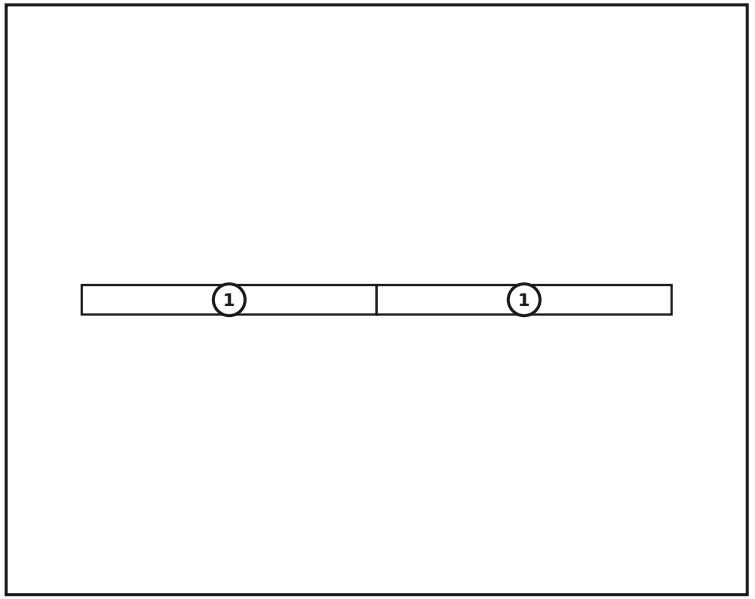

PEZZI IN QUESTO STRATO

n.	misura (mm)	disegno	fori	pz
1	60 x 120 x 600		10× Ø12	2
	Connettori			0

Strato 5 / 13

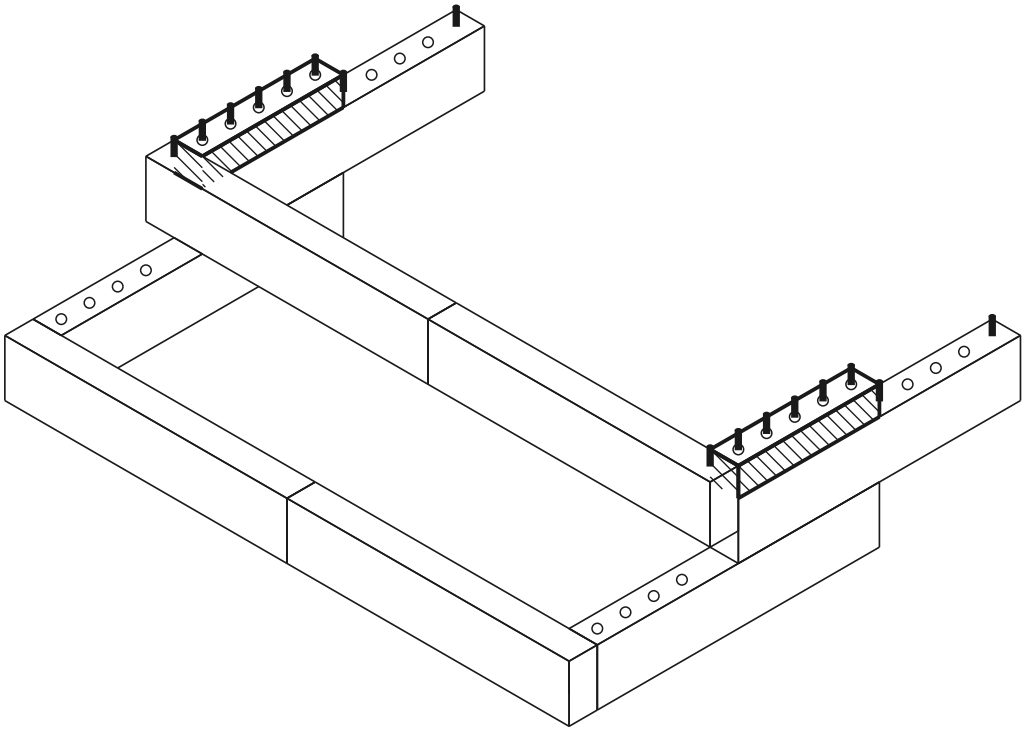

strato attuale montato tassello foro

VISTA DALL'ALTO - QUALE PEZZO VA DOVE

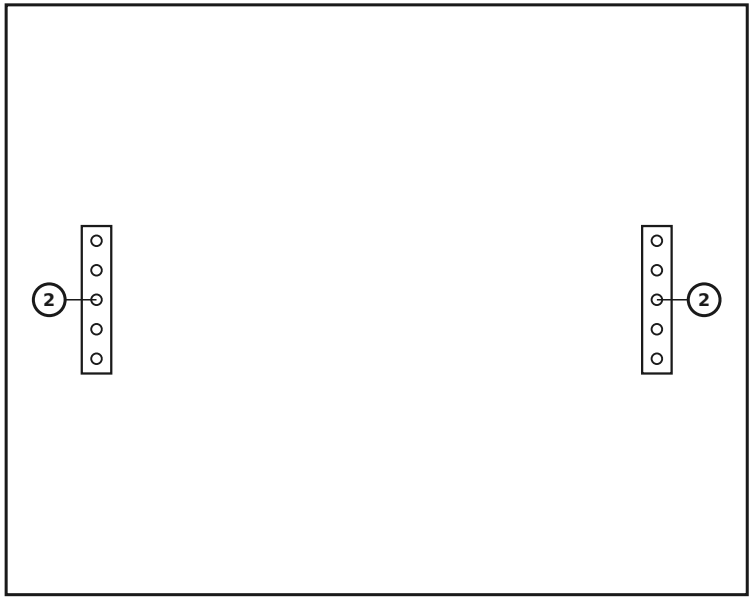

PEZZI IN QUESTO STRATO

n.	misura (mm)	disegno	fori	pz
2	60 x 60 x 300	• ○ ○ ○ •	5× Ø12	**2**
	Connettori	●		**0**

Strato 6 / 13

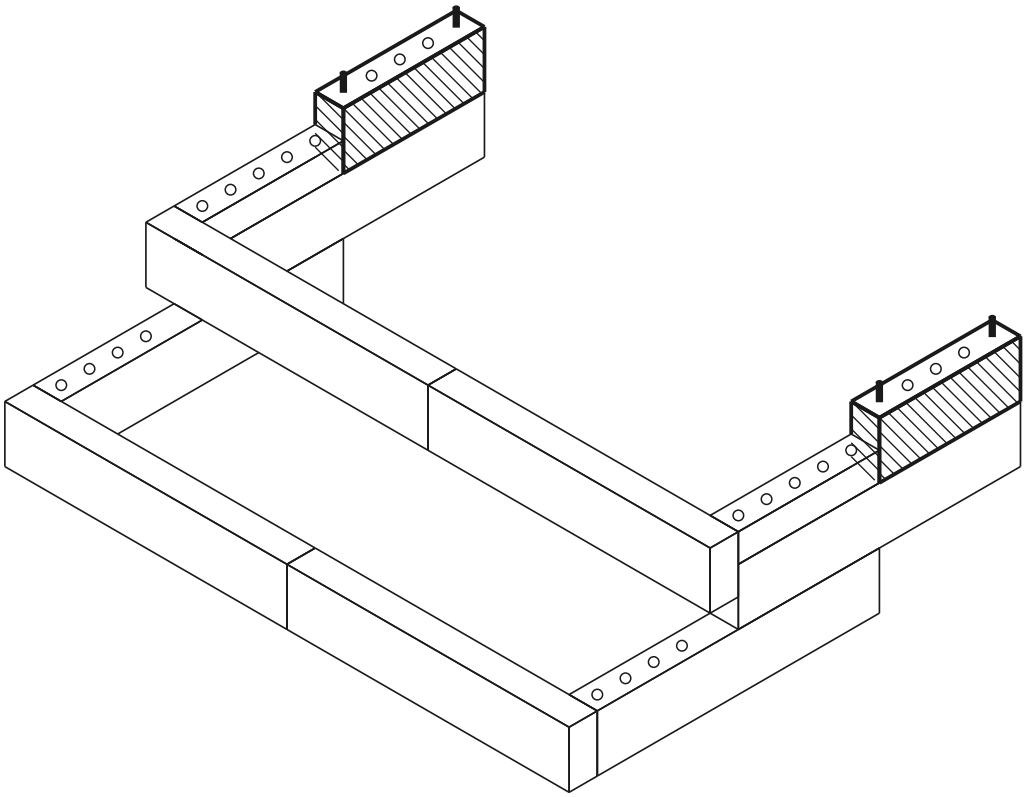

strato attuale montato tassello foro

VISTA DALL'ALTO - QUALE PEZZO VA DOVE

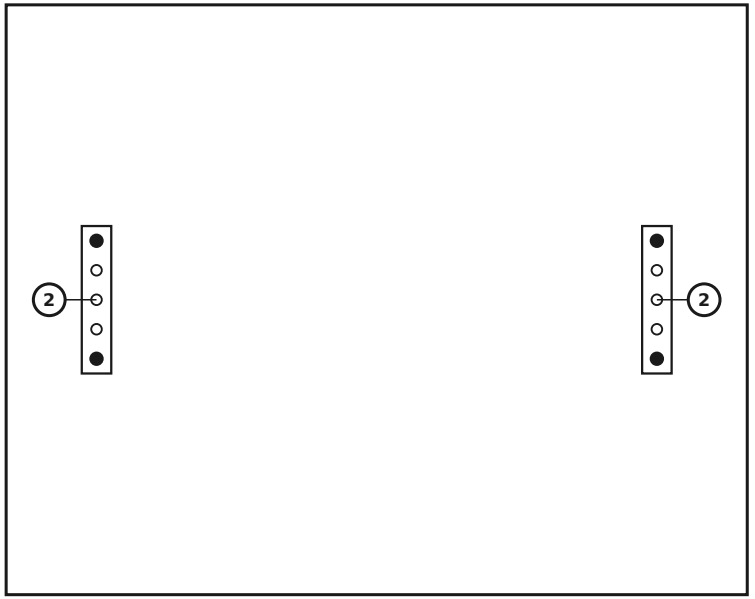

PEZZI IN QUESTO STRATO

n.	misura (mm)	disegno	fori	pz
2	60 x 120 x 300	• ○ ○ ○ •	5× Ø12	**2**
	Connettori	●		**4**

Strato 7 / 13 — Montaggio della seduta

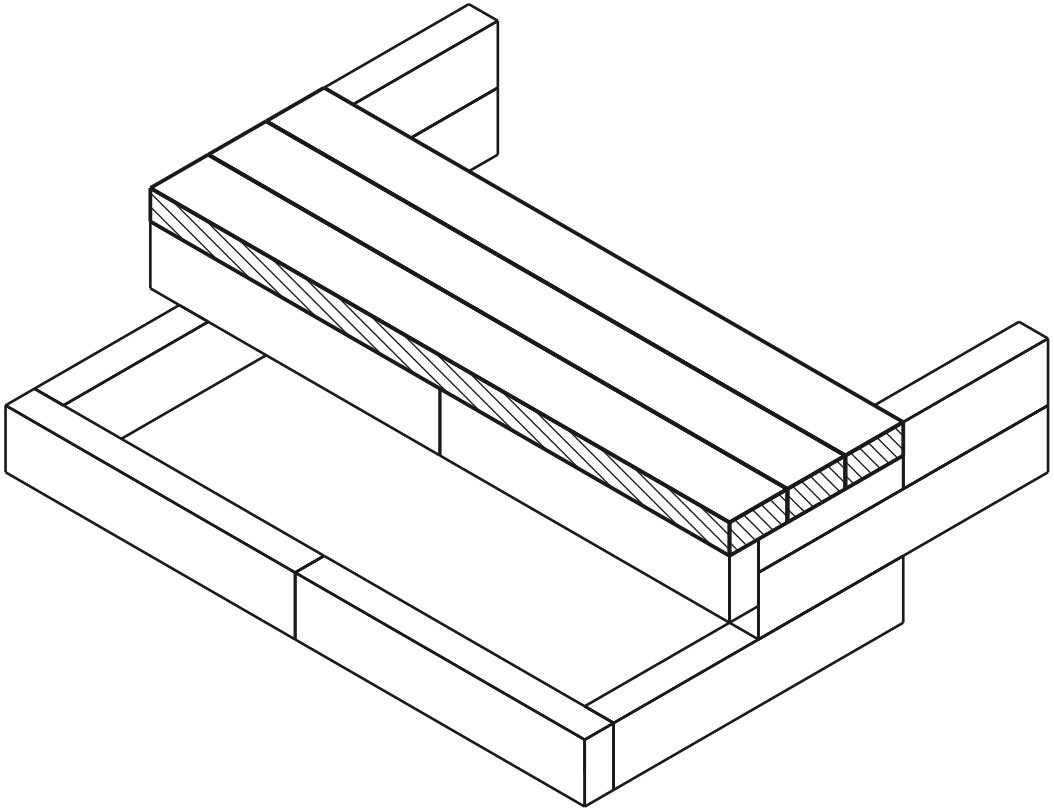

strato attuale montato tassello foro

VISTA DALL'ALTO - QUALE PEZZO VA DOVE

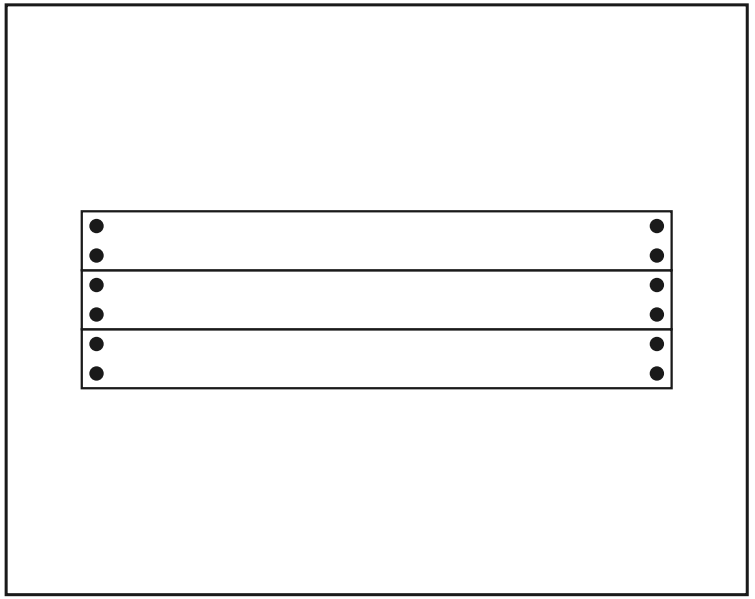

PEZZI IN QUESTO STRATO

misura (mm)	disegno	fori	pz
60 x 120 x 1200	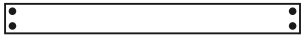	4× Ø12	**3**
Connettori	●		**12**

Inserire i connettori nello strato superiore della parete, quindi posizionare la tavola da seduta su di essi dall'alto.

Strato 8 / 13

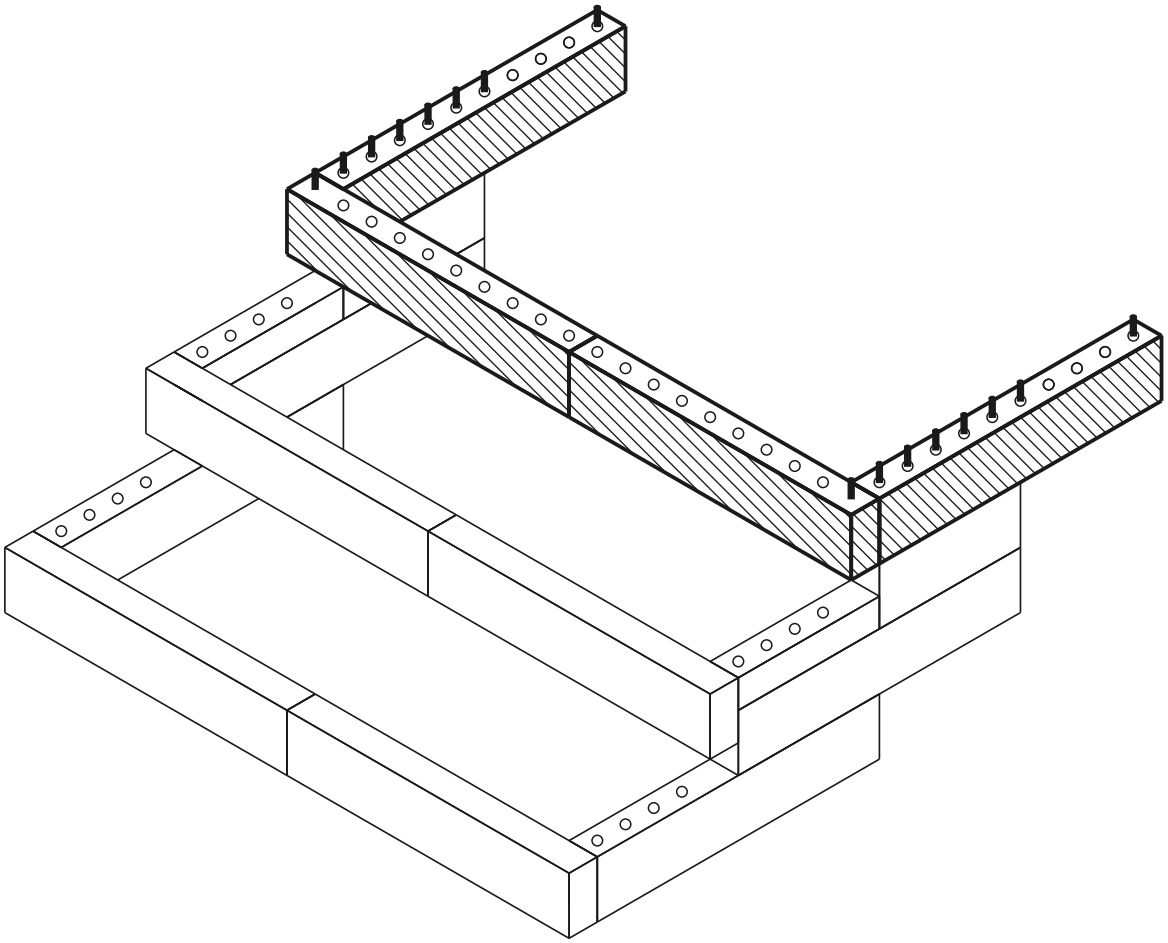

strato attuale montato tassello foro

VISTA DALL'ALTO - QUALE PEZZO VA DOVE

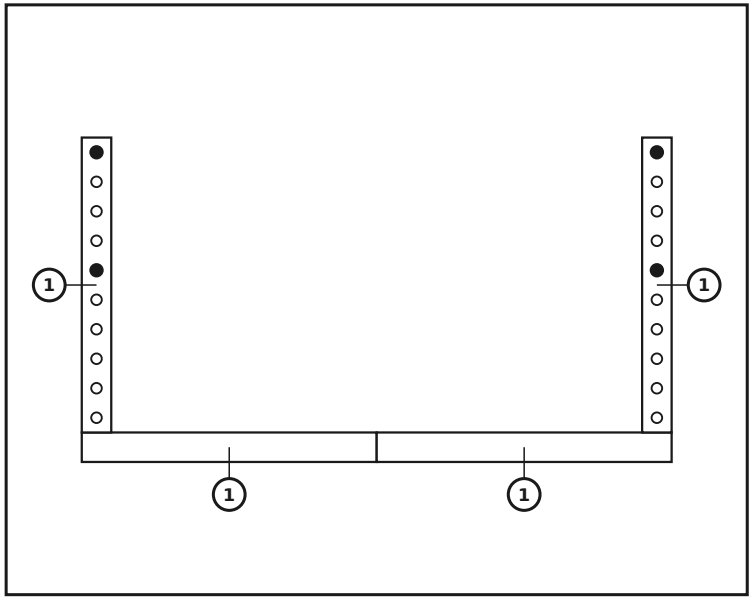

PEZZI IN QUESTO STRATO

n.	misura (mm)	disegno	fori	pz
1	60 x 120 x 600		10× Ø12	**4**
	Connettori			**4**

Strato 9 / 13 — Montaggio della seduta

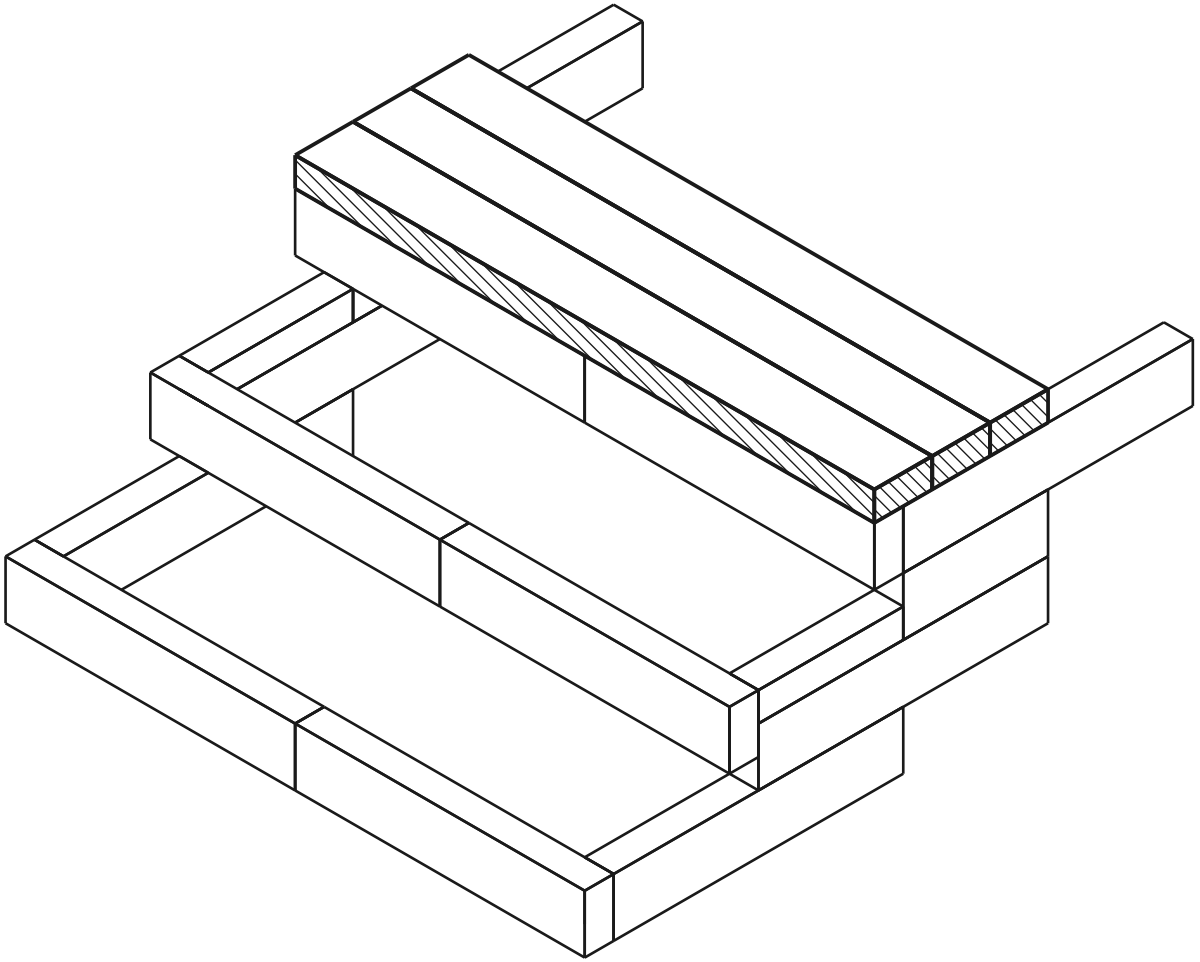

strato attuale montato tassello foro

VISTA DALL'ALTO - QUALE PEZZO VA DOVE

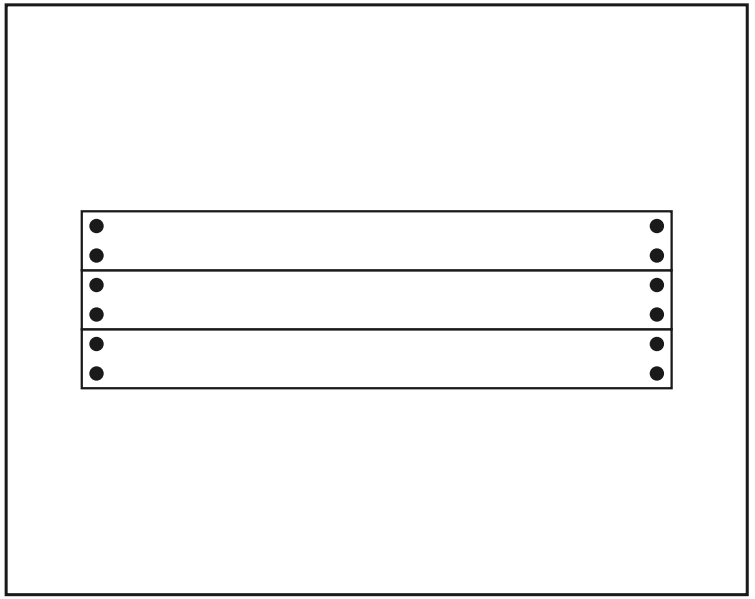

PEZZI IN QUESTO STRATO

misura (mm)	disegno	fori	pz
60 x 120 x 1200	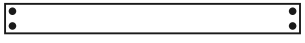	4× Ø12	**3**
Connettori	●		**12**

Inserire i connettori nello strato superiore della parete, quindi posizionare la tavola da seduta su di essi dall'alto.

Strato 10 / 13

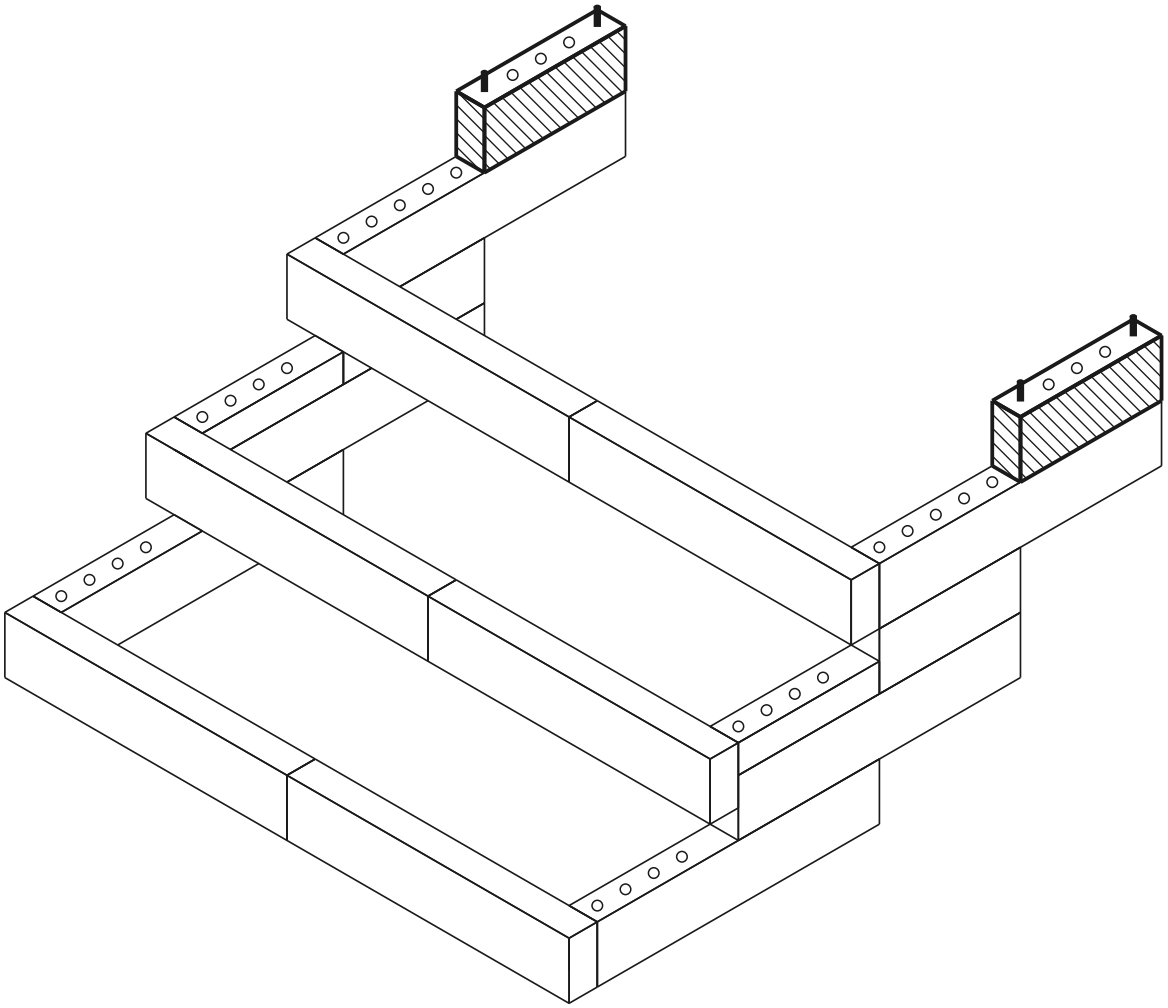

strato attuale montato tassello foro

VISTA DALL'ALTO - QUALE PEZZO VA DOVE

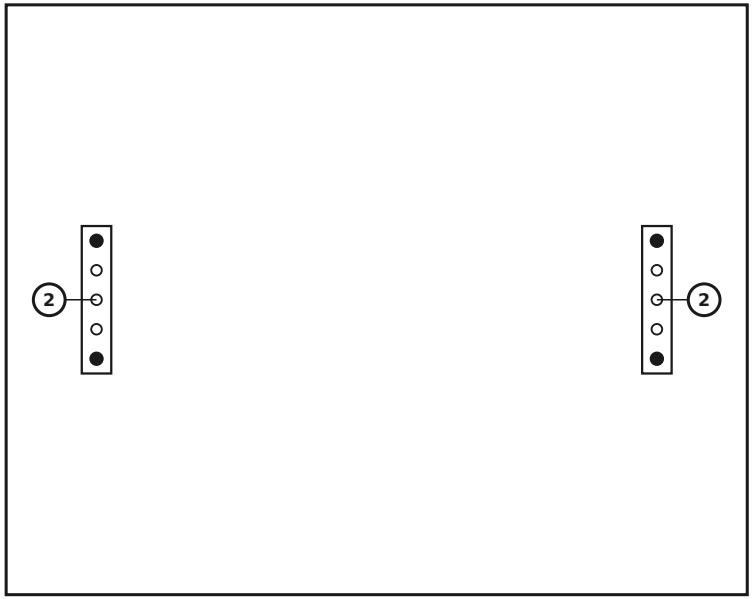

PEZZI IN QUESTO STRATO

n.	misura (mm)	disegno	fori	pz
2	60 x 120 x 300	• ○ ○ ○ •	5× Ø12	**2**
	Connettori	●		**4**

Strato 11 / 13

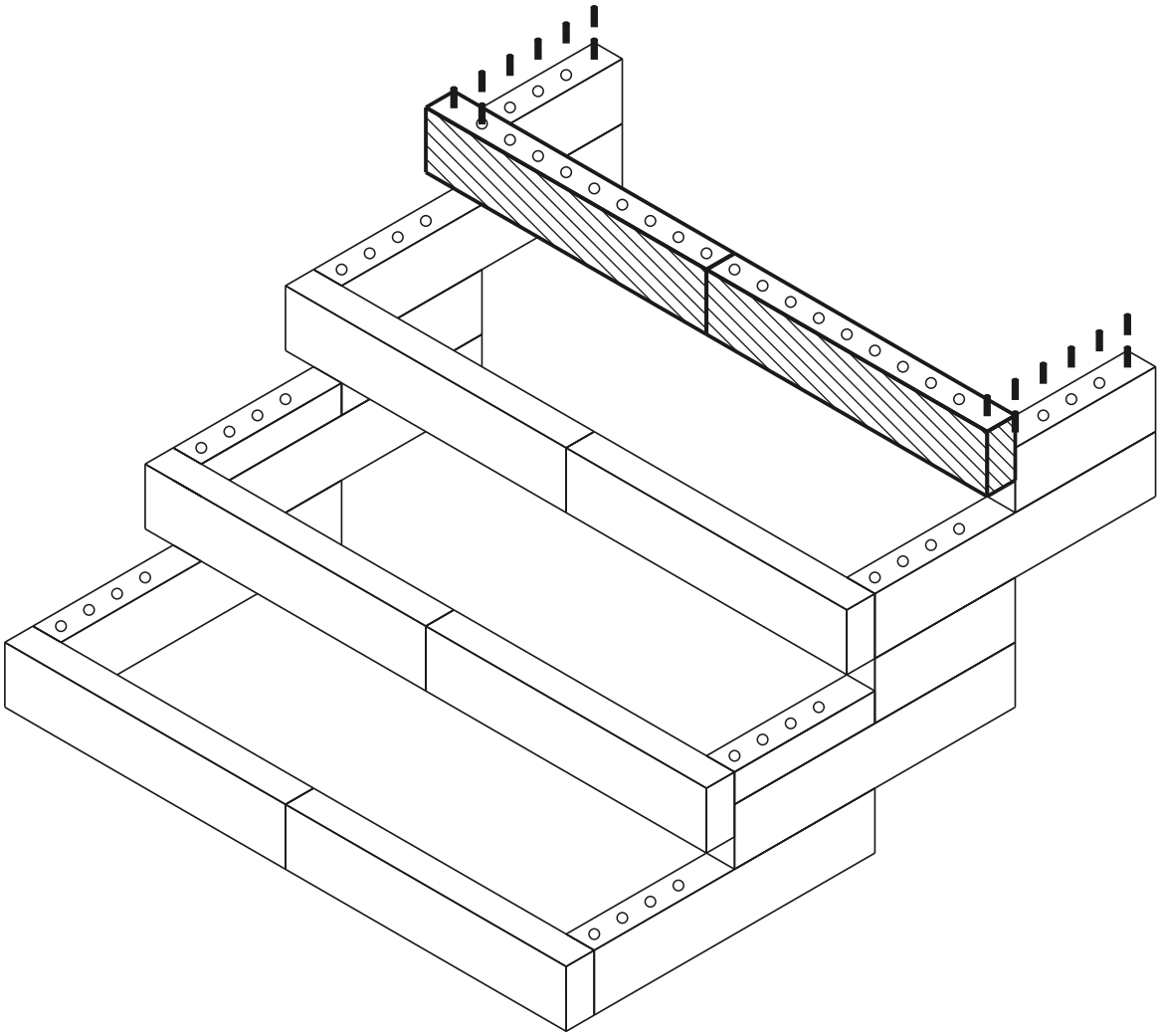

strato attuale montato tassello foro

VISTA DALL'ALTO - QUALE PEZZO VA DOVE

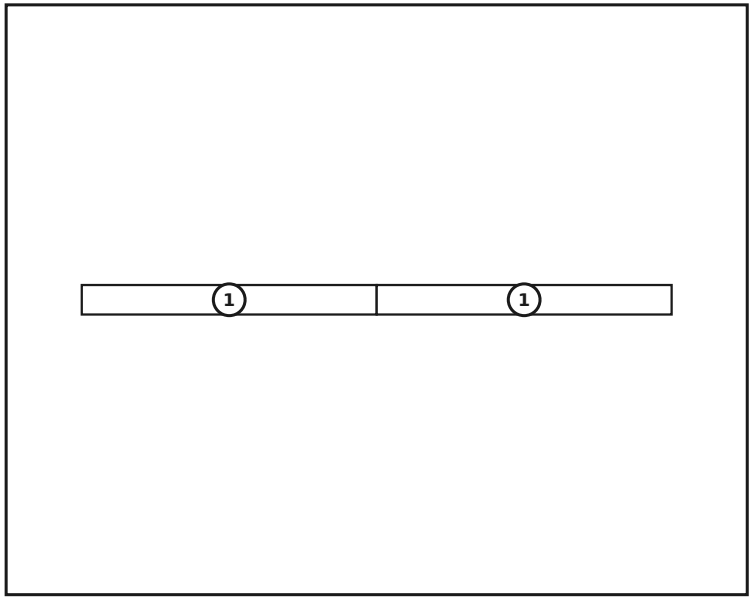

PEZZI IN QUESTO STRATO

n.	misura (mm)	disegno	fori	pz
1	60 x 120 x 600		10× Ø12	2
	Connettori			0

Strato 12 / 13

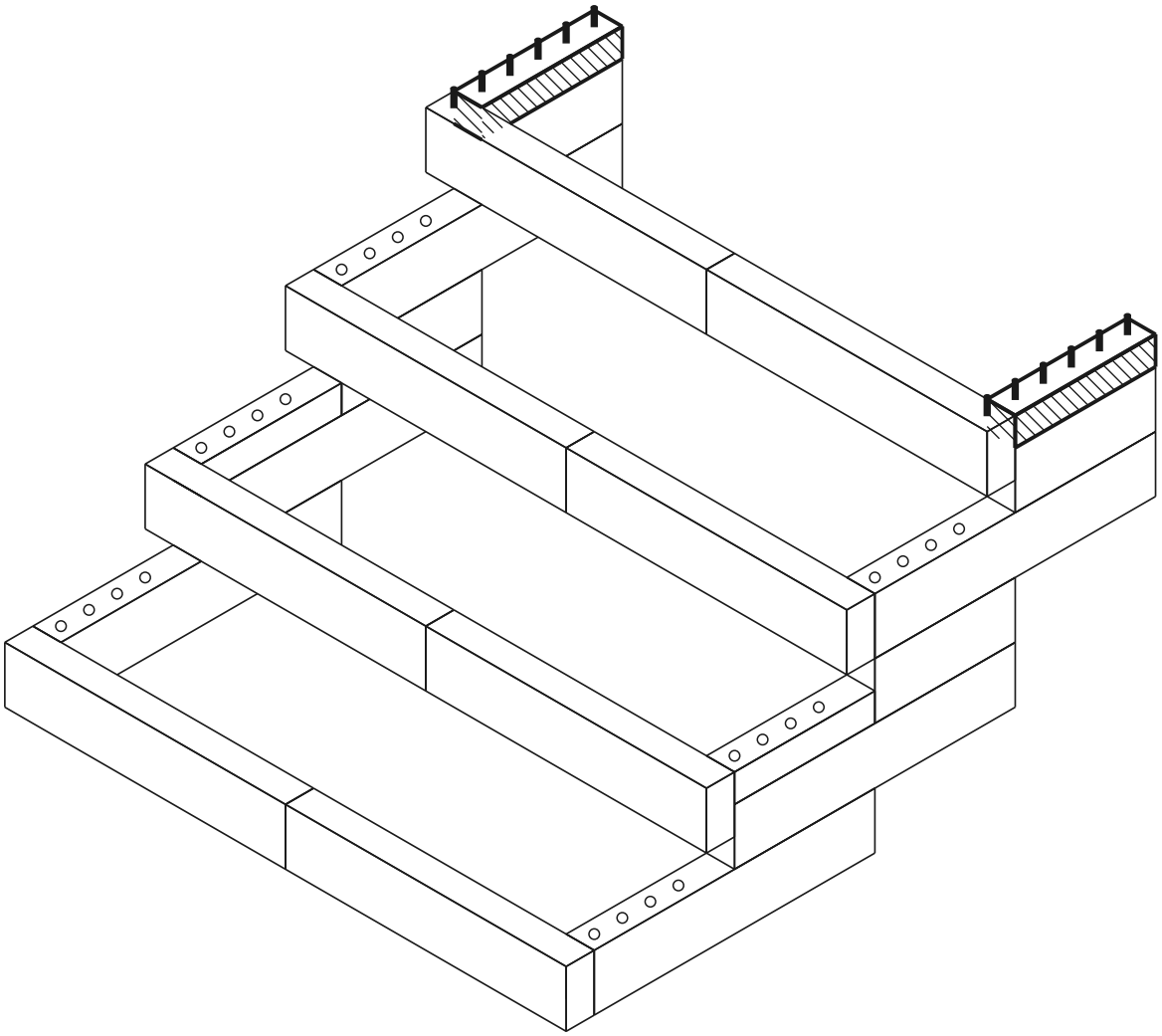

strato attuale montato tassello foro

VISTA DALL'ALTO - QUALE PEZZO VA DOVE

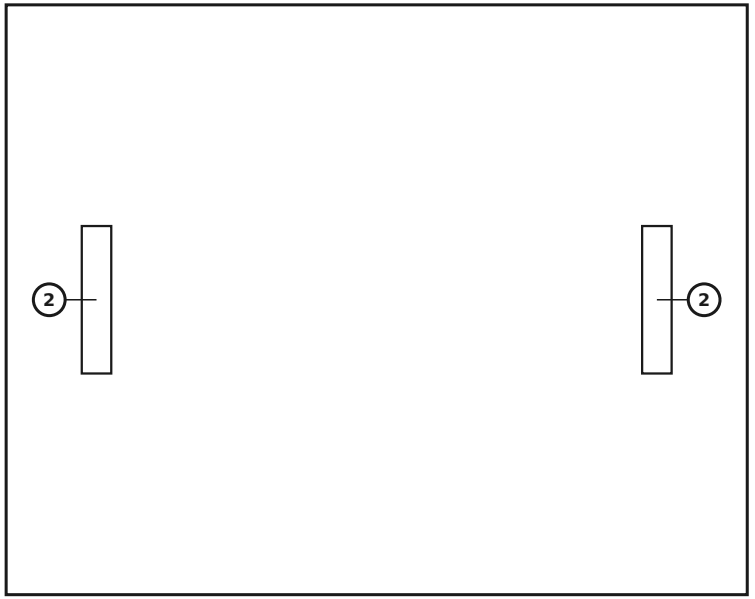

PEZZI IN QUESTO STRATO

n.	misura (mm)	disegno	fori	pz
2	60 x 60 x 300	• ○ ○ ○ •	5× Ø12	**2**
	Connettori	●		**0**

Strato 13 / 13 — Montaggio della seduta

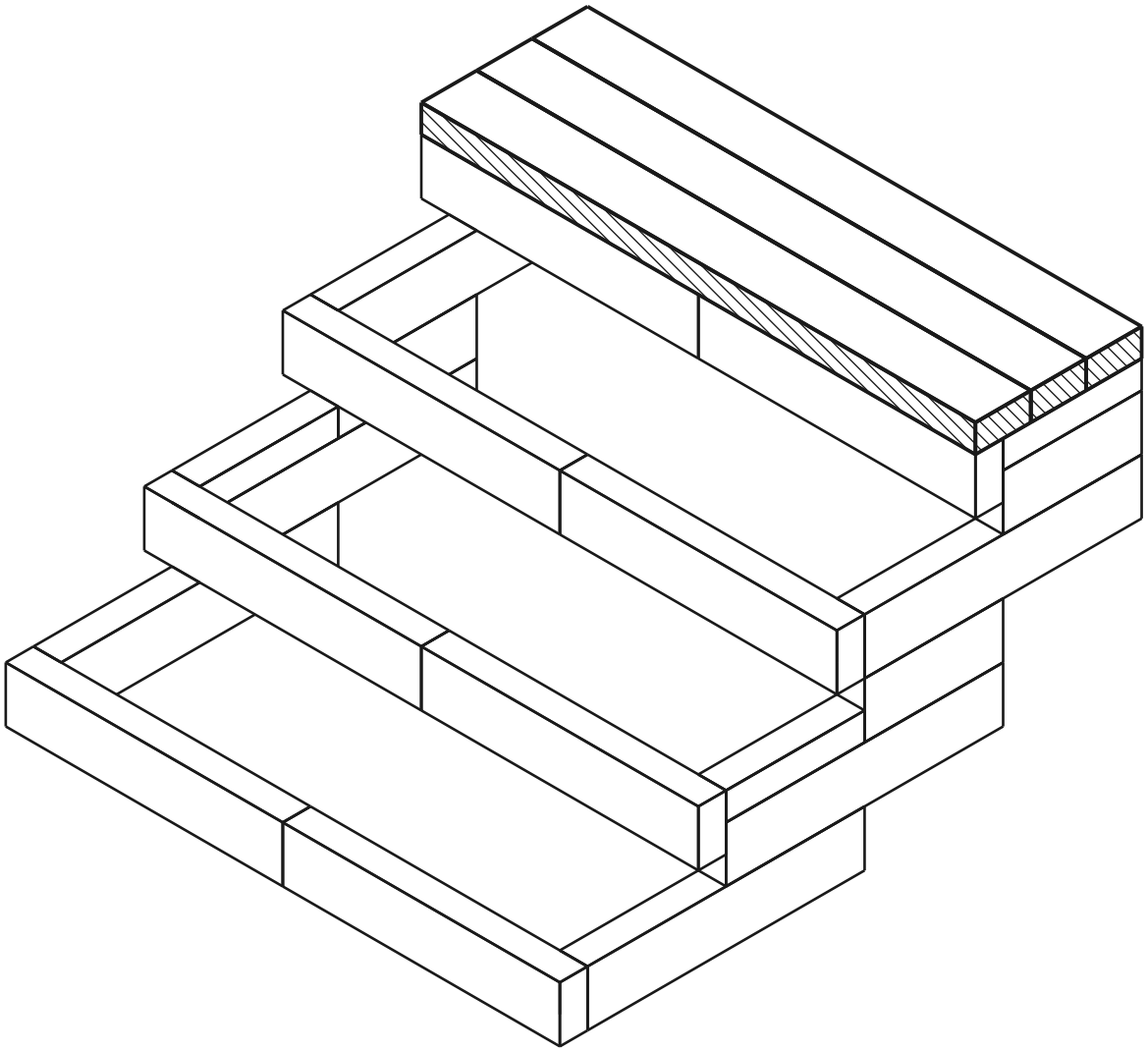

strato attuale montato tassello foro

VISTA DALL'ALTO - QUALE PEZZO VA DOVE

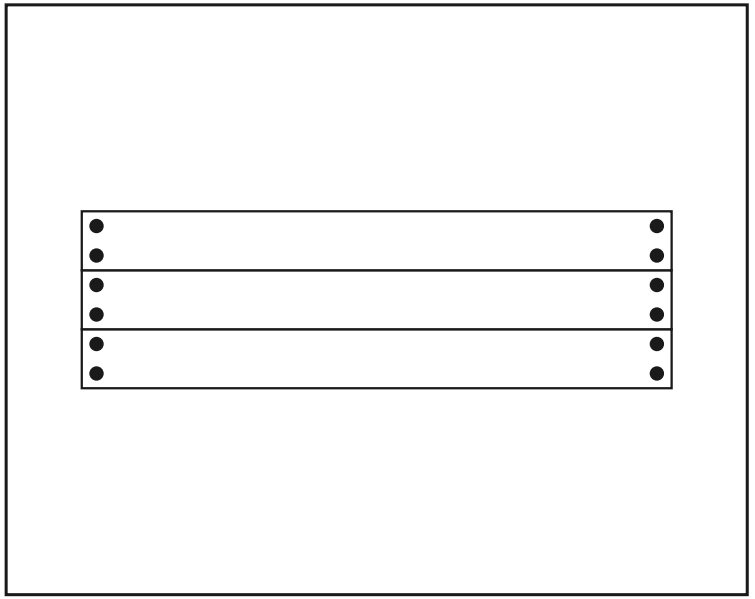

PEZZI IN QUESTO STRATO

misura (mm)	disegno	fori	pz
60 x 120 x 1200	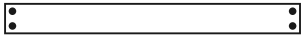	4× Ø12	**3**
Connettori	●		**12**

Inserire i connettori nello strato superiore della parete, quindi posizionare la tavola da seduta su di essi dall'alto.

Modello finito

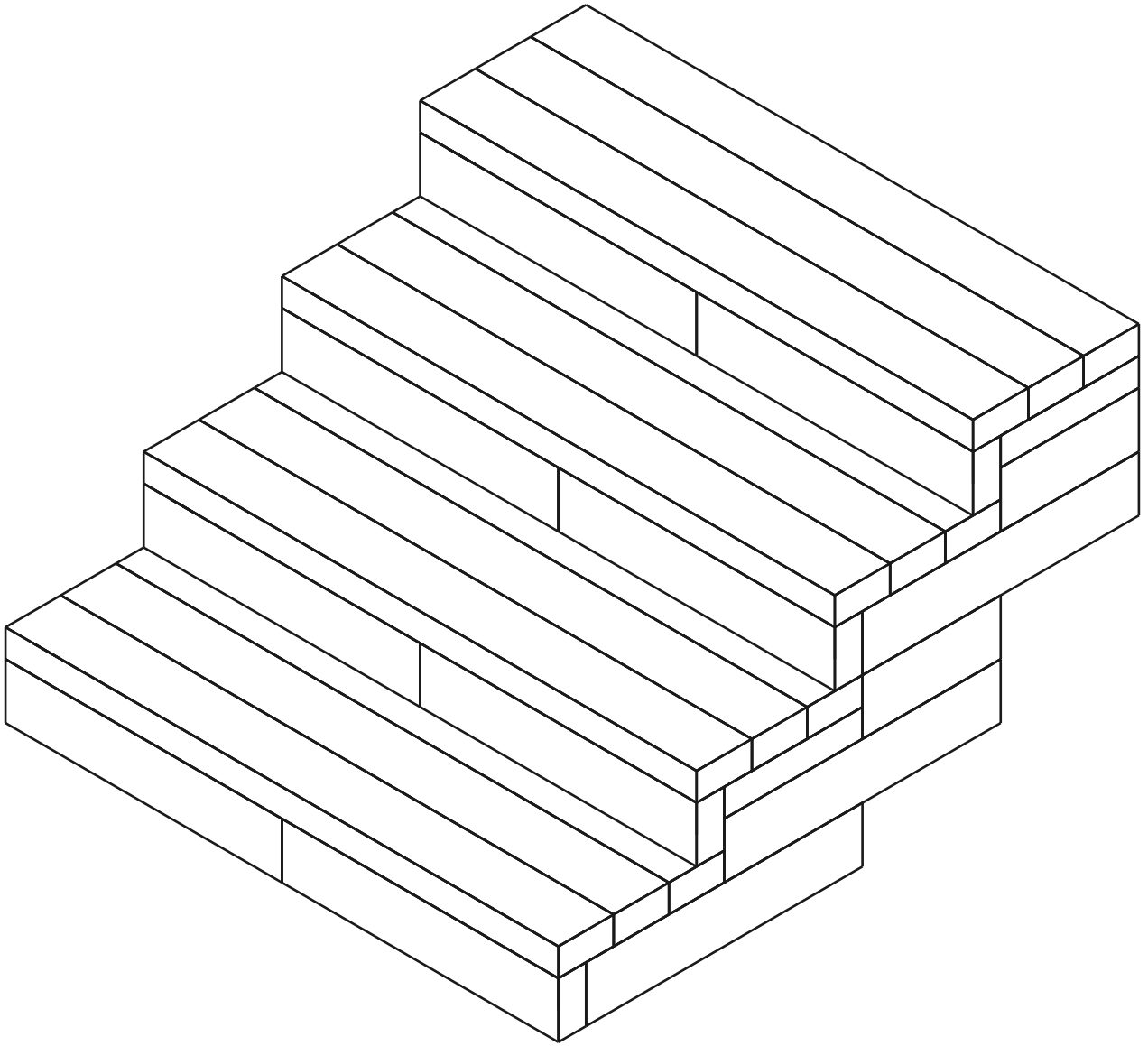

Distinta dei materiali (BOM)

Pezzo	Ruolo	Pz
60×120×600 mm (BOTTOM)	sotto	4
60×120×600 mm	centro	10
60×120×300 mm	centro	4
60×60×300 mm (MID)	centro	4
Tavola da seduta 1200mm	seduta	12
Connector (12×70 mm pin)	-	84

In totale: 34 pezzi