Összeszerelési útmutató

Modular Larch Garden Stairs — Brick Premium - GridGarden

ALKATRÉSZLISTA

sz.	méret (mm)	rajz	lyukak	db
②	60 x 120 x 300		5× Ø12	**4**
②	60 x 60 x 300		5× Ø12	**4**
①	60 x 120 x 600		10× Ø12	**14**
	60 x 120 x 1200	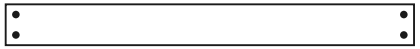	4× Ø12	**12**
	Csatlakozók	●		**84**

Összesen 34 alkatrész + 84 csap.

Az alkatrészek számozása hossz szerint (a leghosszabb = 1).

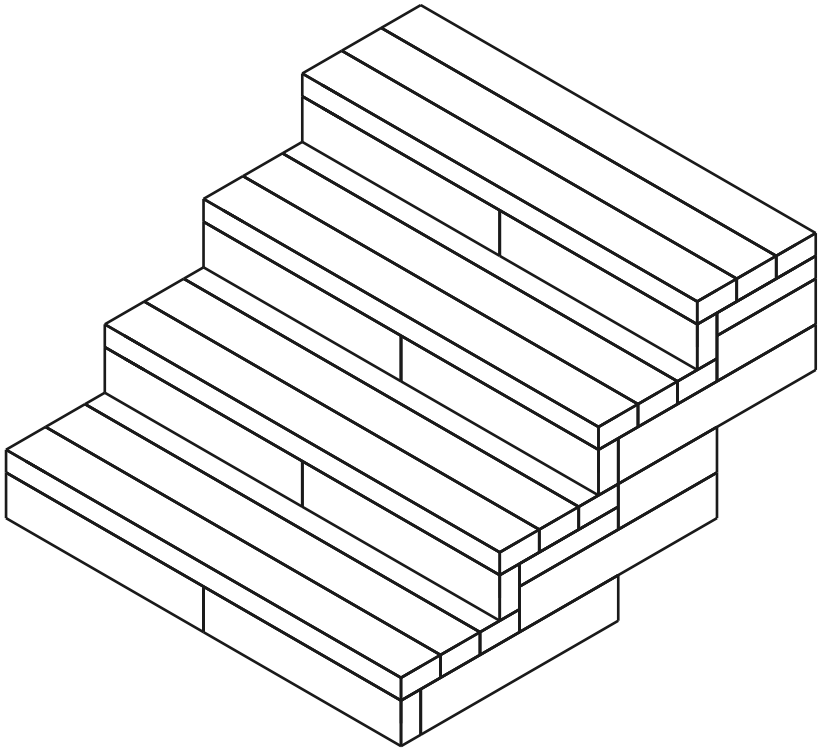

34	**13**	**84**
ALKATRÉSZ	RÉTEG	CSAPOK

1. / 13. réteg (60 mm-rel a talajszint alá süllyesztve)

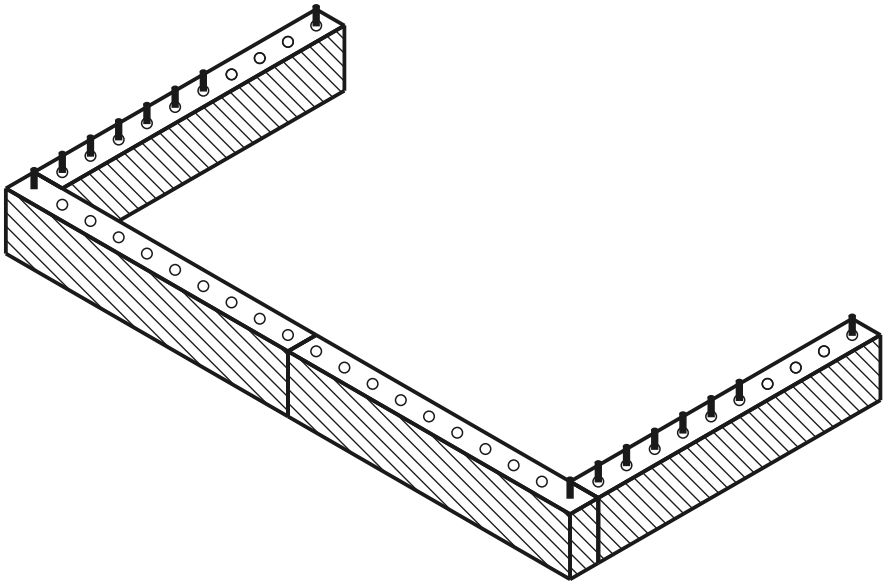

aktuális réteg kész csap lyuk

FELÜLNÉZET - MELYIK ALKATRÉSZ HOVÁ

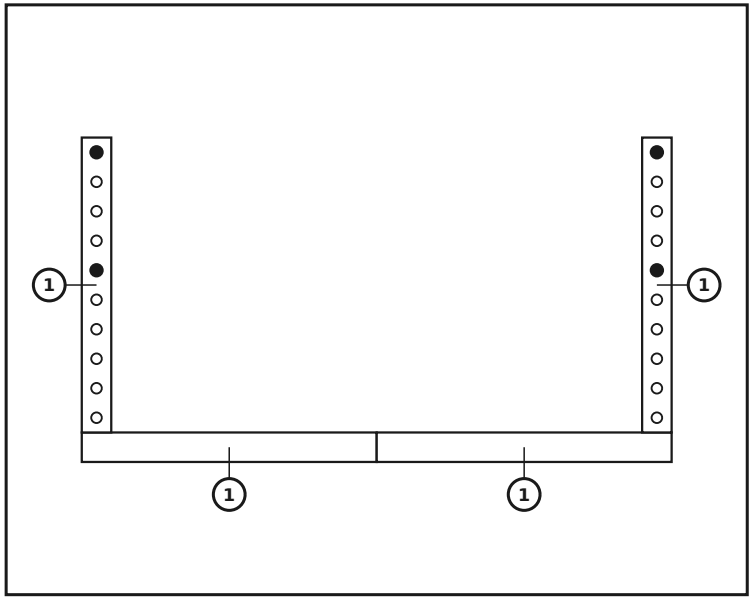

ALKATRÉSZEK EBBEN A RÉTEGBEN

sz.	méret (mm)	rajz	lyukak	db
1	60 x 120 x 600		10× Ø12	**4**
	Csatlakozók			**4**

2. / 13. réteg — Az ülőlap felszerelése

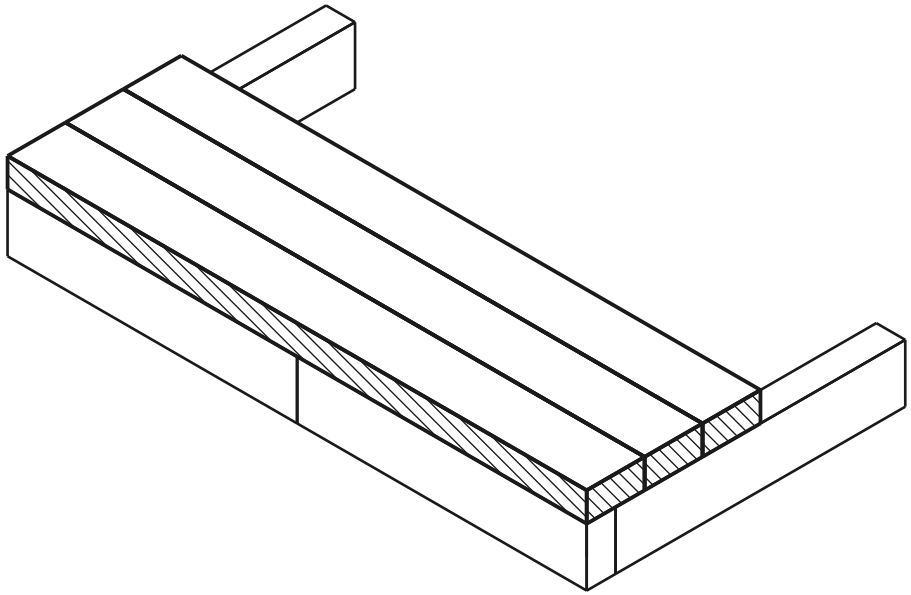

aktuális réteg kész csap lyuk

FELÜLNÉZET - MELYIK ALKATRÉSZ HOVÁ

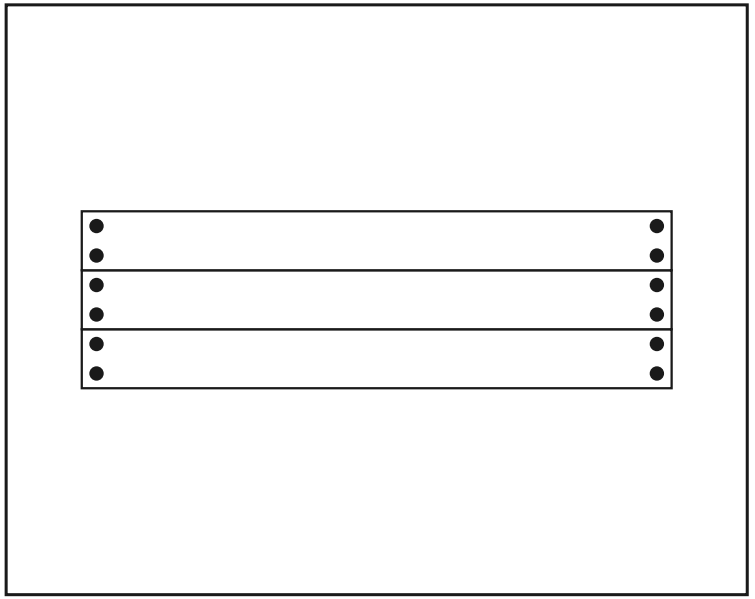

ALKATRÉSZEK EBBEN A RÉTEGBEN

méret (mm)	rajz	lyukak	db
60 x 120 x 1200		4× Ø12	**3**
Csatlakozók	●		**12**

Verje be a csatlakozókat a fal felső sorába, majd helyezze rájuk felülről az ülőlapot.

3. / 13. réteg

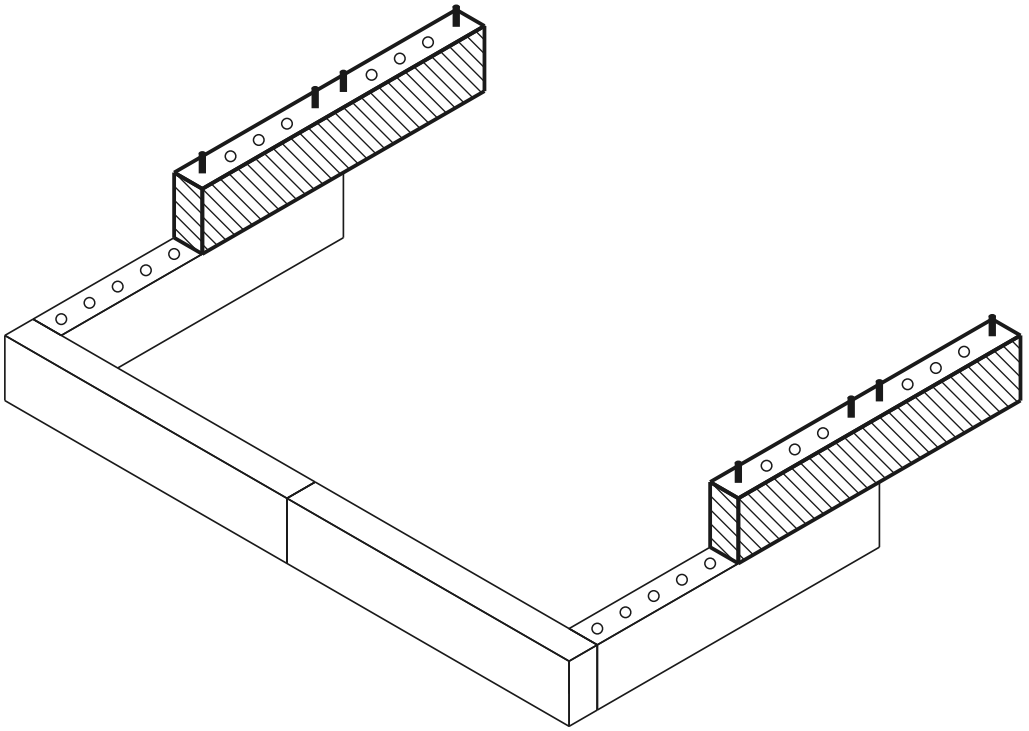

aktuális réteg kész csap lyuk

FELÜLNÉZET - MELYIK ALKATRÉSZ HOVÁ

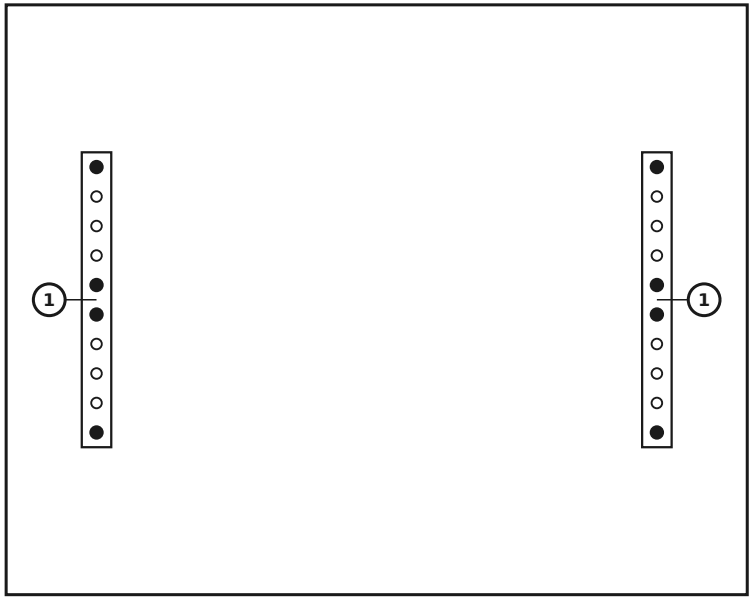

ALKATRÉSZEK EBBEN A RÉTEGBEN

sz.	méret (mm)	rajz	lyukak	db
1	60 x 120 x 600		10× Ø12	**2**
	Csatlakozók			**8**

4. / 13. réteg

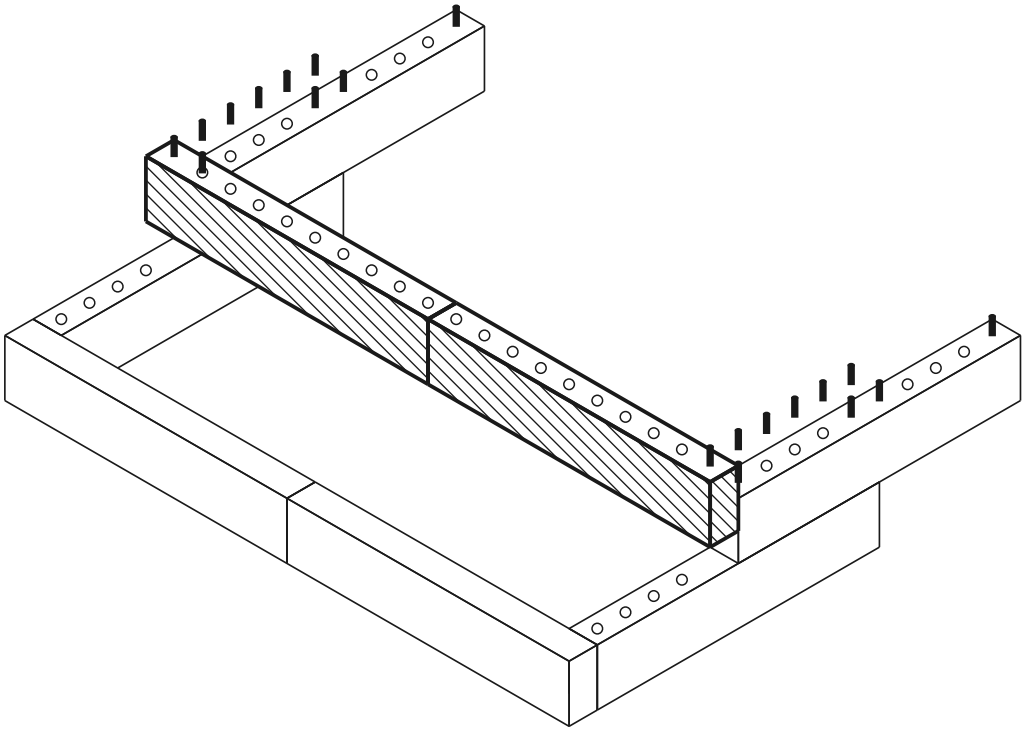

aktuális réteg kész csap lyuk

FELÜLNÉZET - MELYIK ALKATRÉSZ HOVÁ

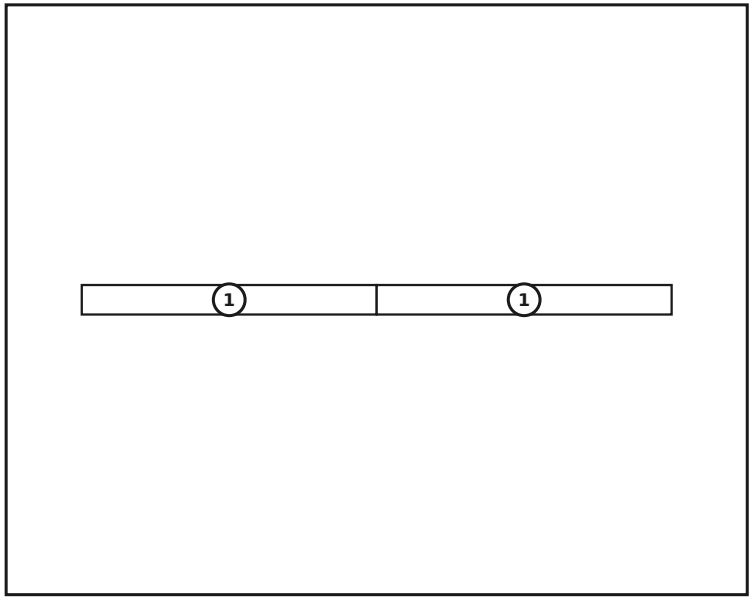

ALKATRÉSZEK EBBEN A RÉTEGBEN

sz.	méret (mm)	rajz	lyukak	db
1	60 x 120 x 600		10× Ø12	**2**
	Csatlakozók			**0**

5. / 13. réteg

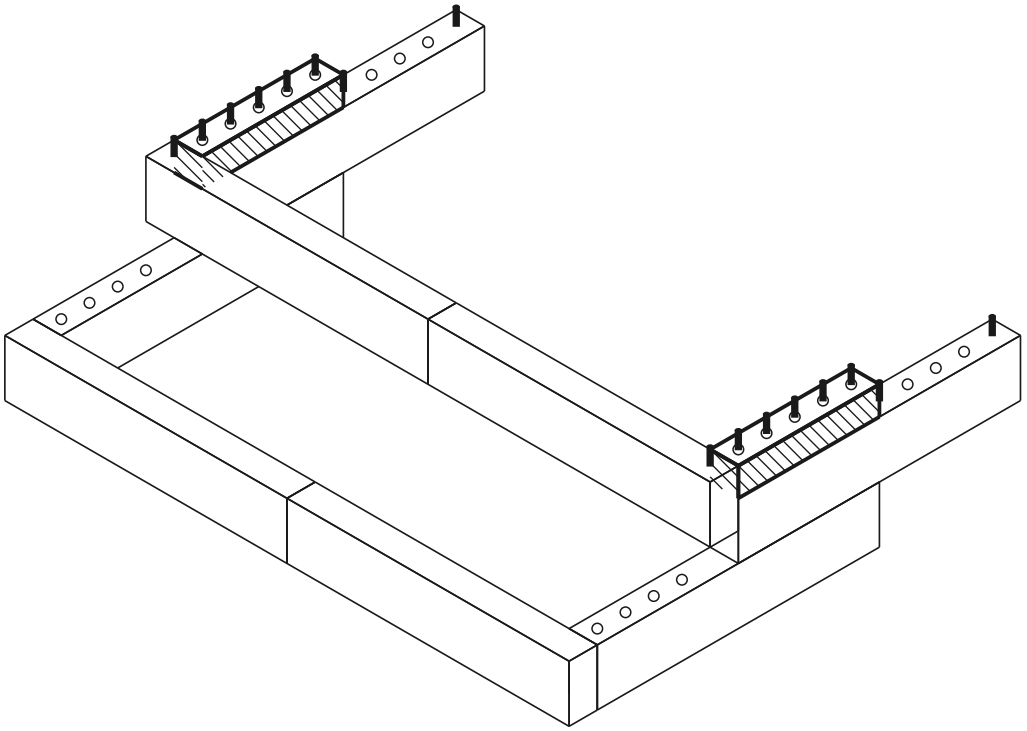

aktuális réteg kész csap lyuk

FELÜLNÉZET - MELYIK ALKATRÉSZ HOVÁ

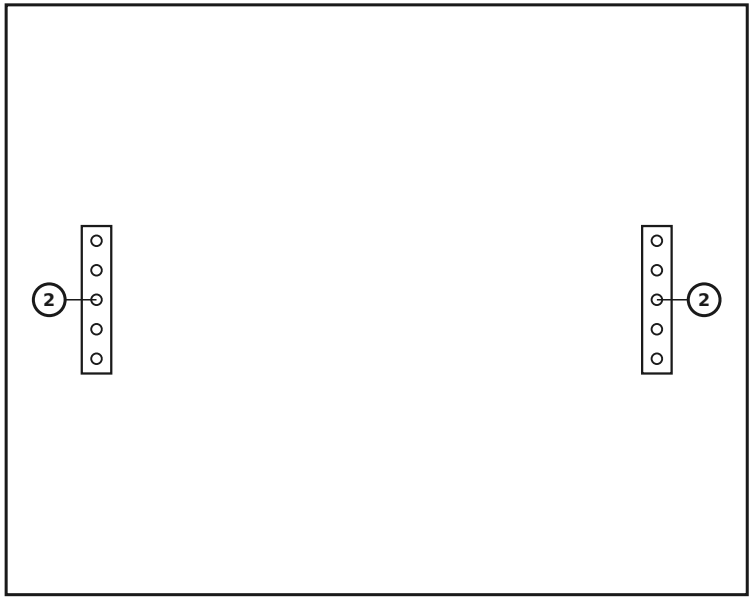

ALKATRÉSZEK EBBEN A RÉTEGBEN

sz.	méret (mm)	rajz	lyukak	db
2	60 x 60 x 300	• ○ ○ ○ •	5× Ø12	**2**
	Csatlakozók	●		**0**

6. / 13. réteg

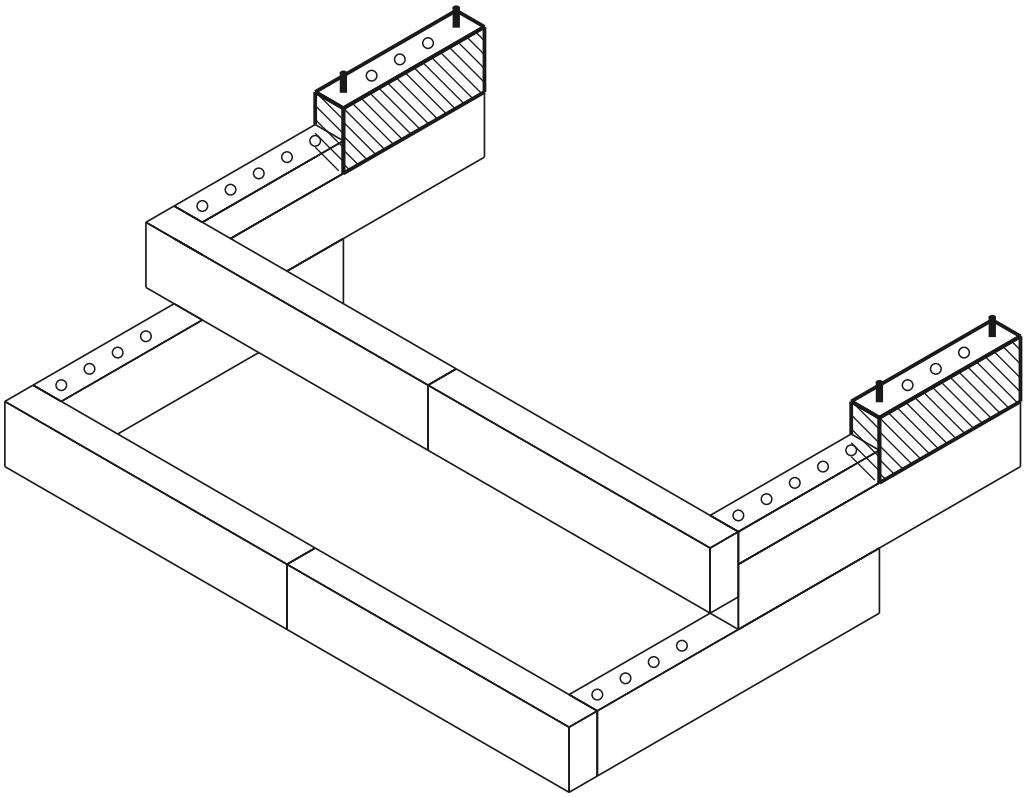

aktuális réteg kész csap lyuk

FELÜLNÉZET - MELYIK ALKATRÉSZ HOVÁ

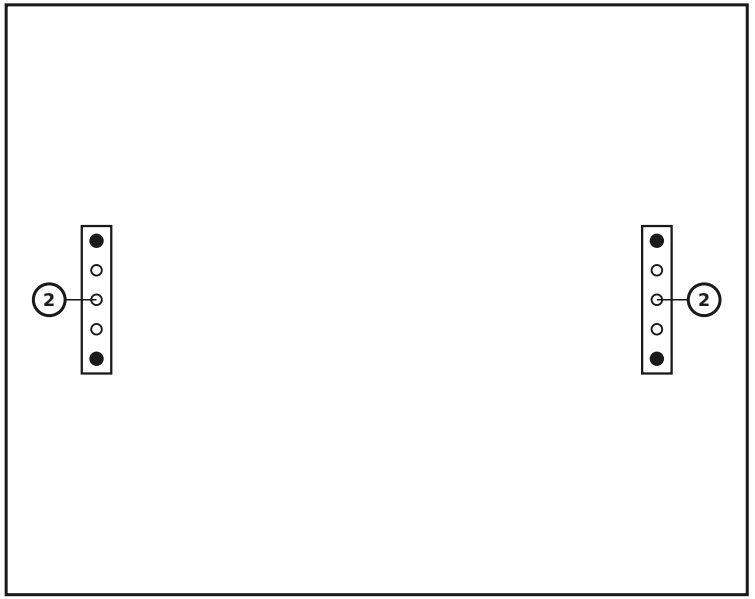

ALKATRÉSZEK EBBEN A RÉTEGBEN

sz.	méret (mm)	rajz	lyukak	db
②	60 x 120 x 300	• ○ ○ ○ •	5× Ø12	**2**
	Csatlakozók	●		**4**

7. / 13. réteg — Az ülőlap felszerelése

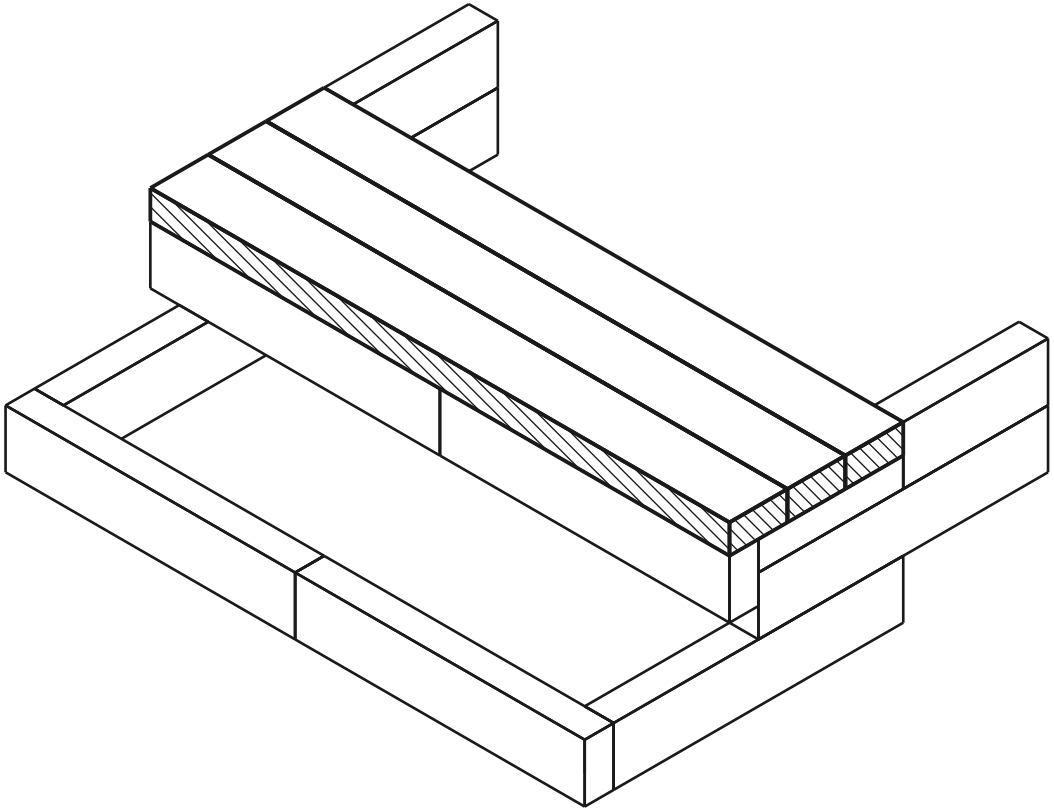

aktuális réteg kész csap lyuk

FELÜLNÉZET - MELYIK ALKATRÉSZ HOVÁ

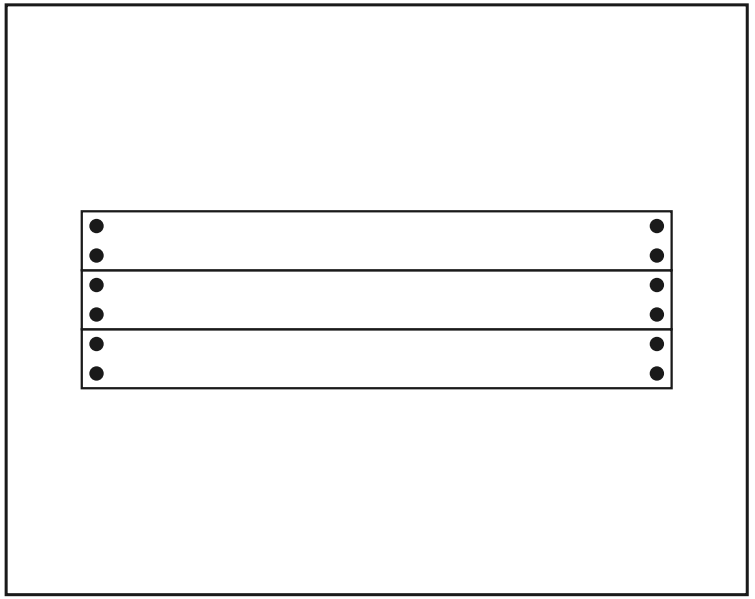

ALKATRÉSZEK EBBEN A RÉTEGBEN

méret (mm)	rajz	lyukak	db
60 x 120 x 1200	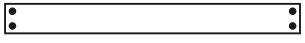	4× Ø12	**3**
Csatlakozók	●		**12**

Verje be a csatlakozókat a fal felső sorába, majd helyezze rájuk felülről az ülőlapot.

8. / 13. réteg

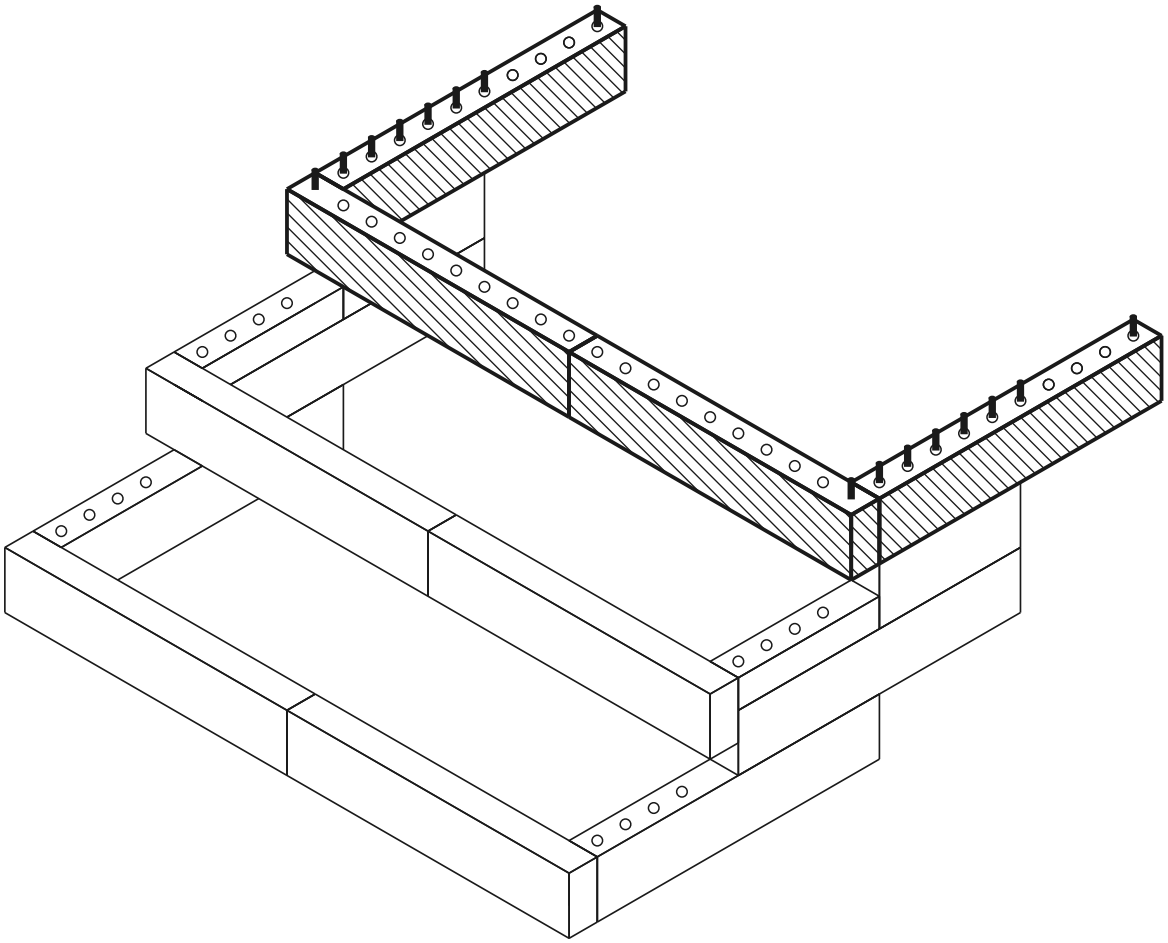

aktuális réteg kész csap lyuk

FELÜLNÉZET - MELYIK ALKATRÉSZ HOVÁ

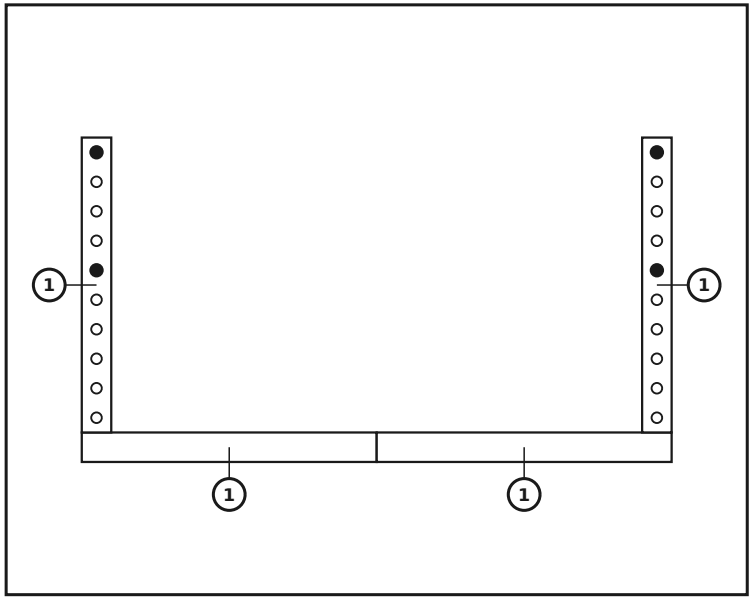

ALKATRÉSZEK EBBEN A RÉTEGBEN

sz.	méret (mm)	rajz	lyukak	db
1	60 x 120 x 600		10× Ø12	**4**
	Csatlakozók			**4**

9. / 13. réteg — Az ülőlap felszerelése

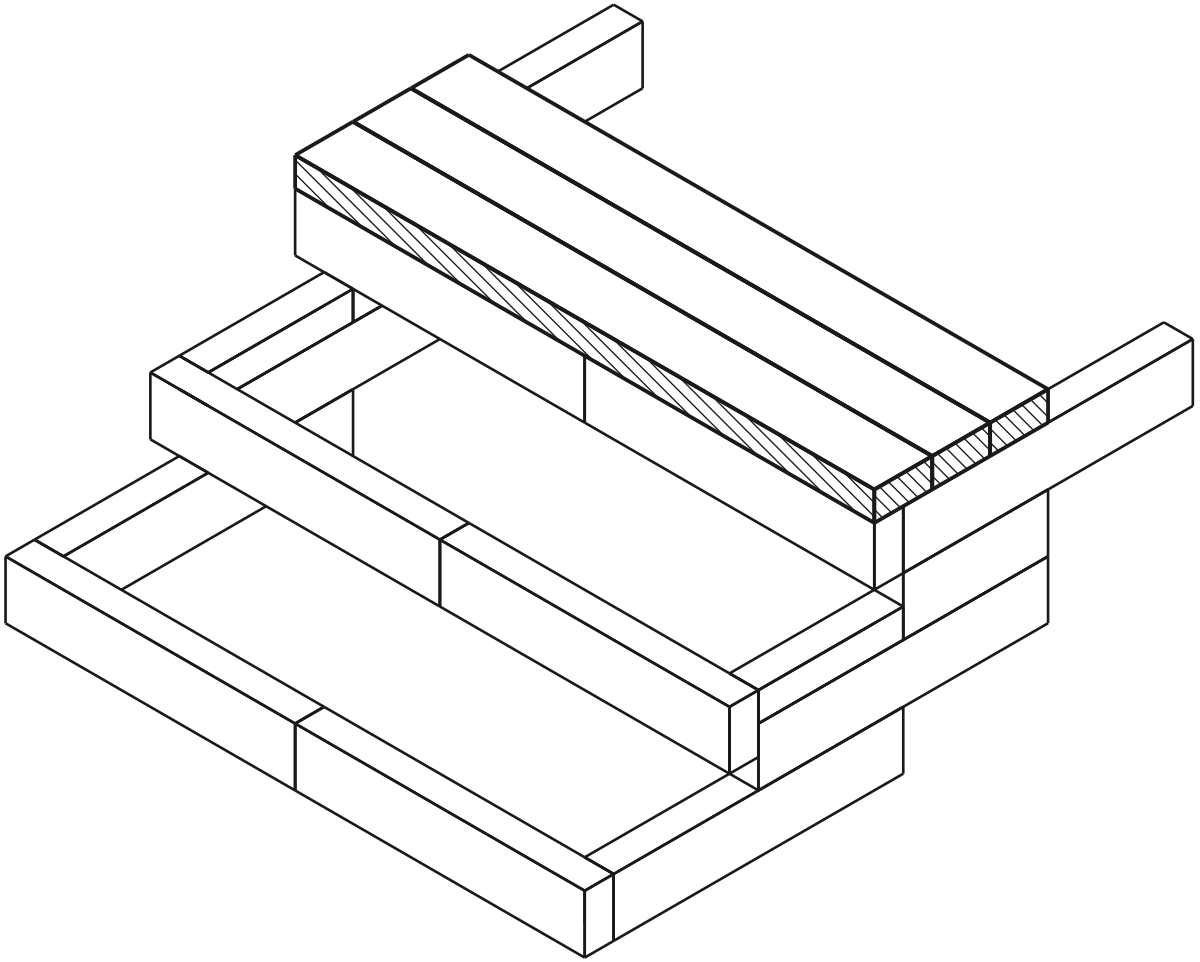

aktuális réteg kész csap lyuk

FELÜLNÉZET - MELYIK ALKATRÉSZ HOVÁ

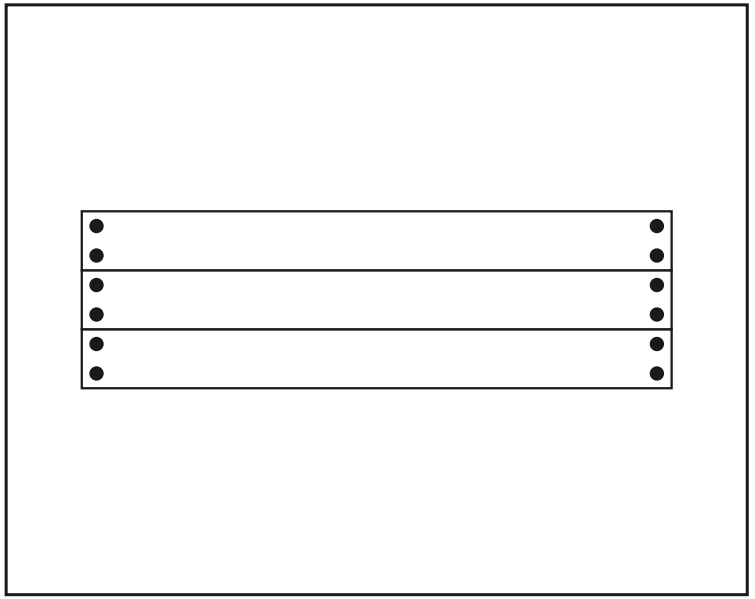

ALKATRÉSZEK EBBEN A RÉTEGBEN

méret (mm)	rajz	lyukak	db
60 x 120 x 1200		4× Ø12	**3**
Csatlakozók			**12**

Verje be a csatlakozókat a fal felső sorába, majd helyezze rájuk felülről az ülőlapot.

10. / 13. réteg

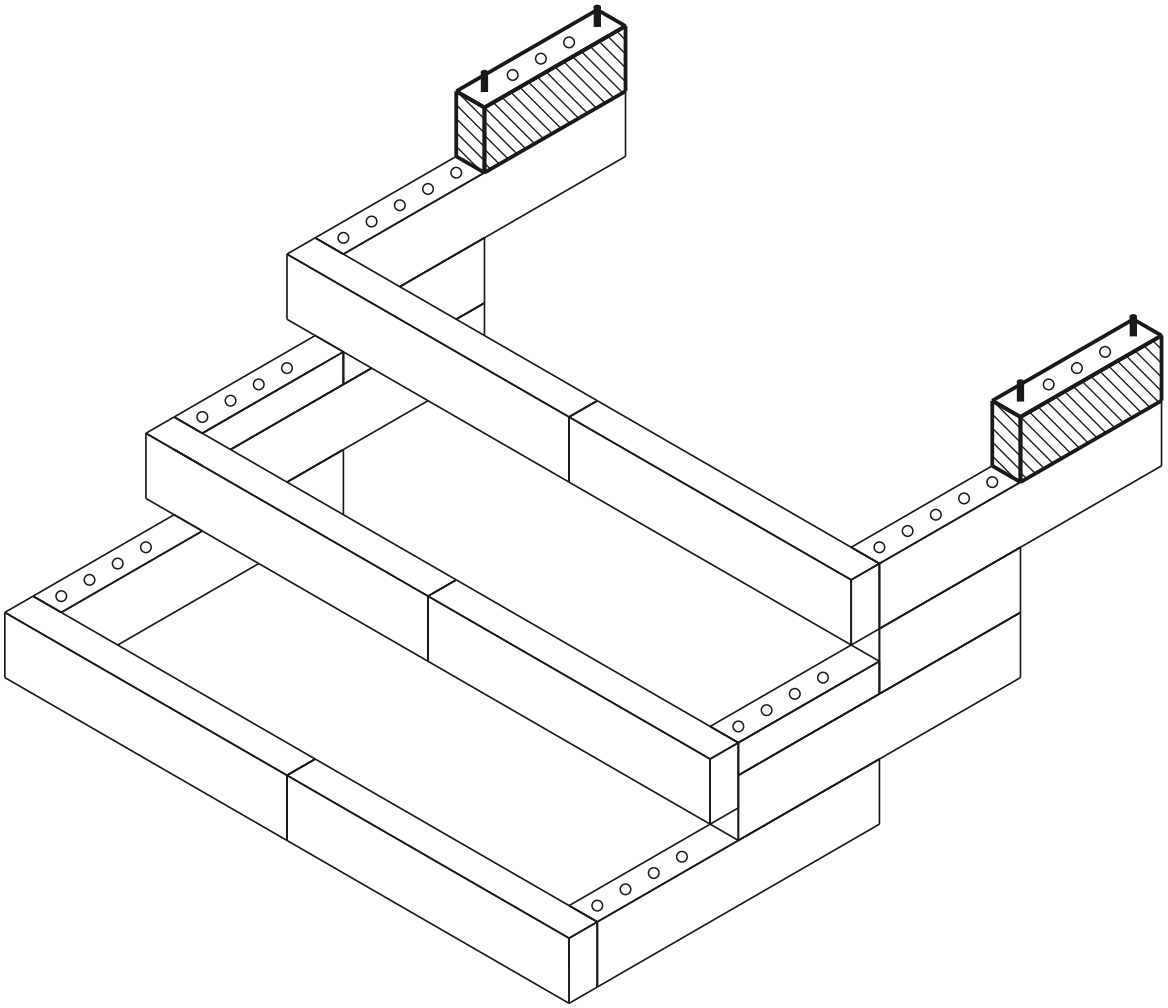

aktuális réteg kész csap lyuk

FELÜLNÉZET - MELYIK ALKATRÉSZ HOVÁ

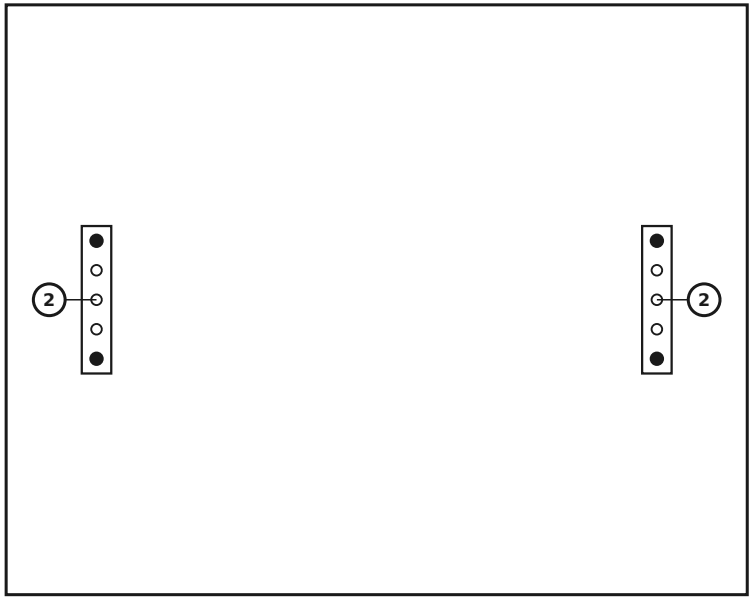

ALKATRÉSZEK EBBEN A RÉTEGBEN

sz.	méret (mm)	rajz	lyukak	db
②	60 x 120 x 300	• ○ ○ ○ •	5× Ø12	**2**
	Csatlakozók	●		**4**

11. / 13. réteg

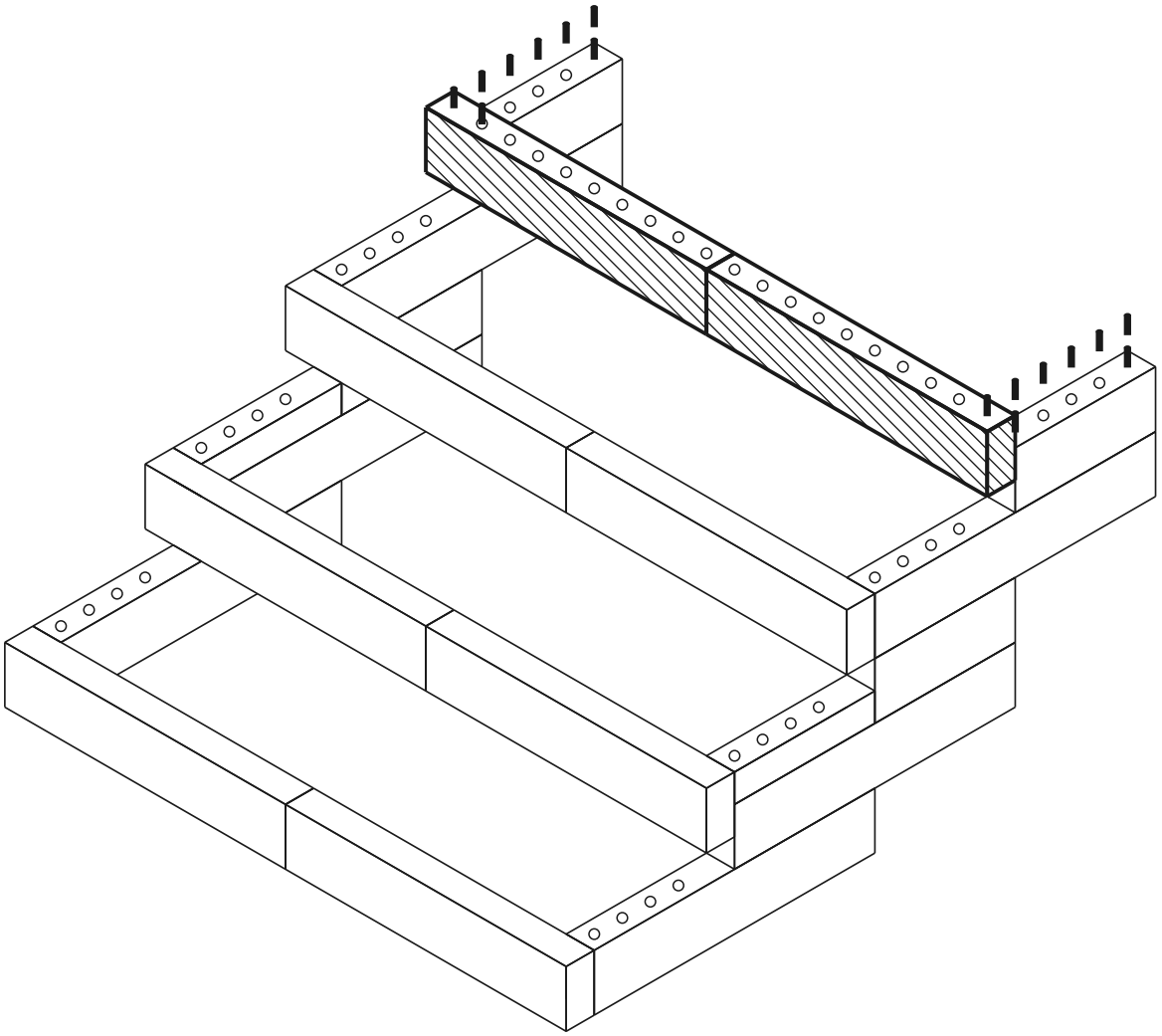

aktuális réteg kész csap lyuk

FELÜLNÉZET - MELYIK ALKATRÉSZ HOVÁ

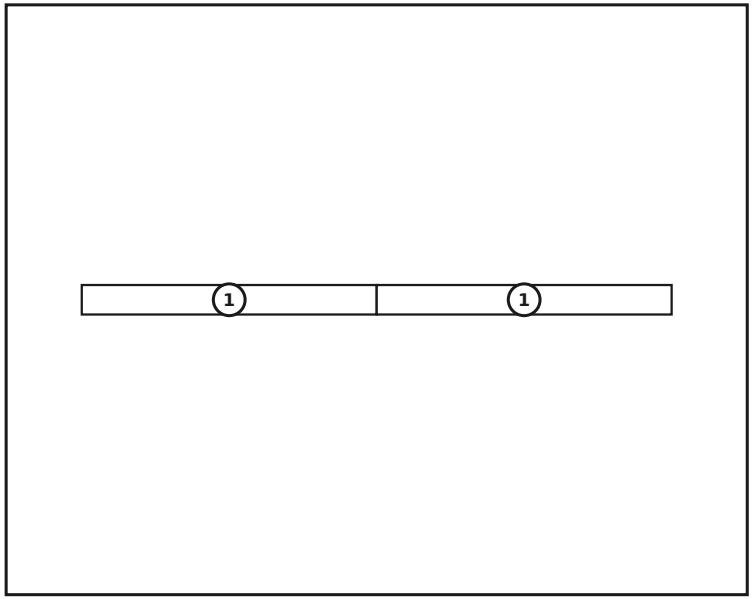

ALKATRÉSZEK EBBEN A RÉTEGBEN

sz.	méret (mm)	rajz	lyukak	db
1	60 x 120 x 600		10× Ø12	**2**
	Csatlakozók			**0**

12. / 13. réteg

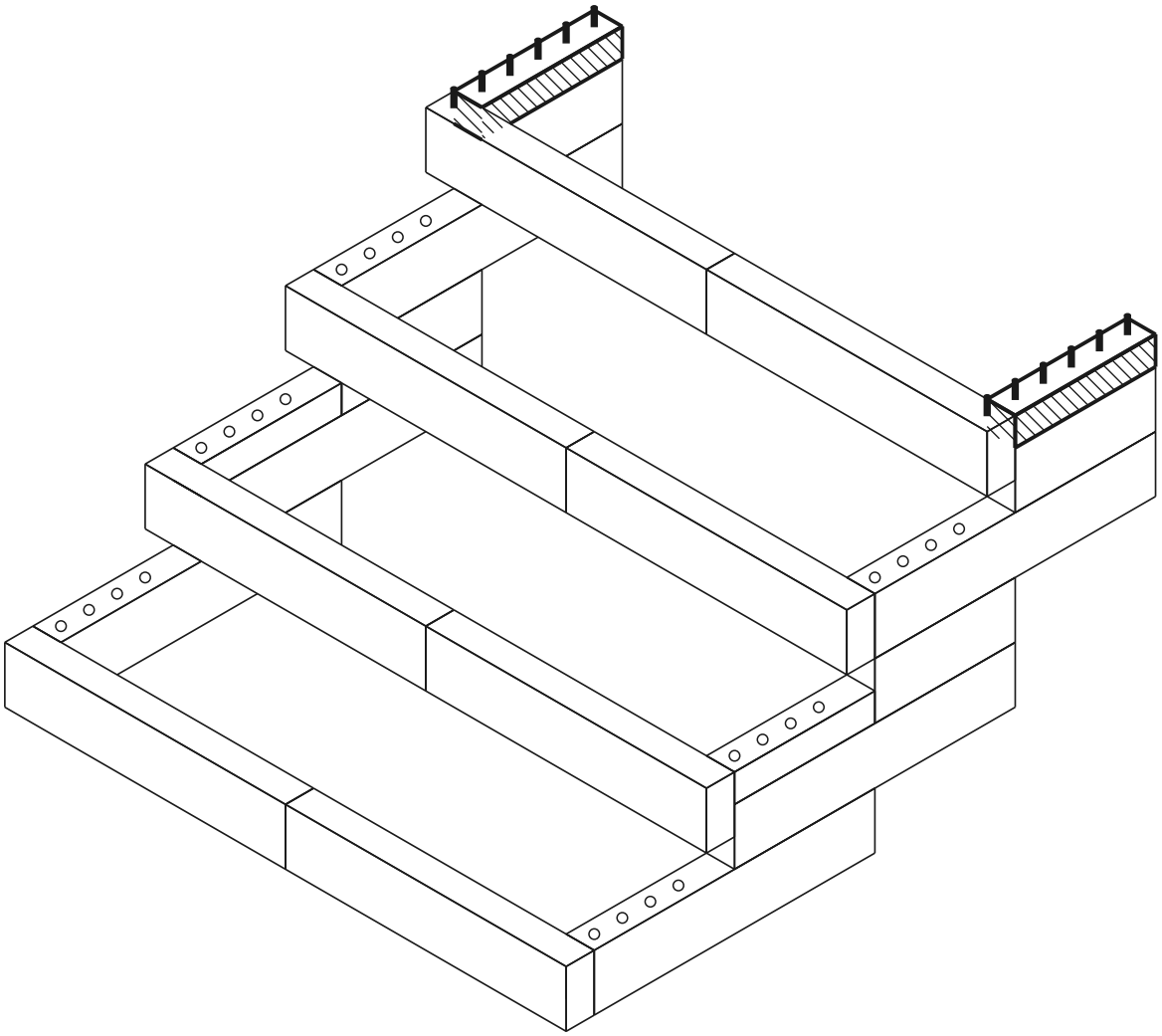

aktuális réteg kész csap lyuk

FELÜLNÉZET - MELYIK ALKATRÉSZ HOVÁ

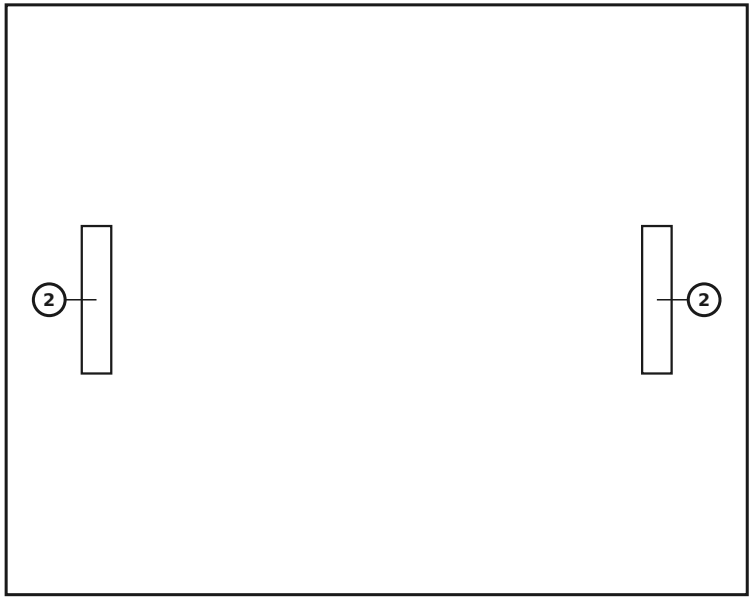

ALKATRÉSZEK EBBEN A RÉTEGBEN

sz.	méret (mm)	rajz	lyukak	db
2	60 x 60 x 300	• ○ ○ ○ •	5× Ø12	**2**
	Csatlakozók	●		**0**

13. / 13. réteg — Az ülőlap felszerelése

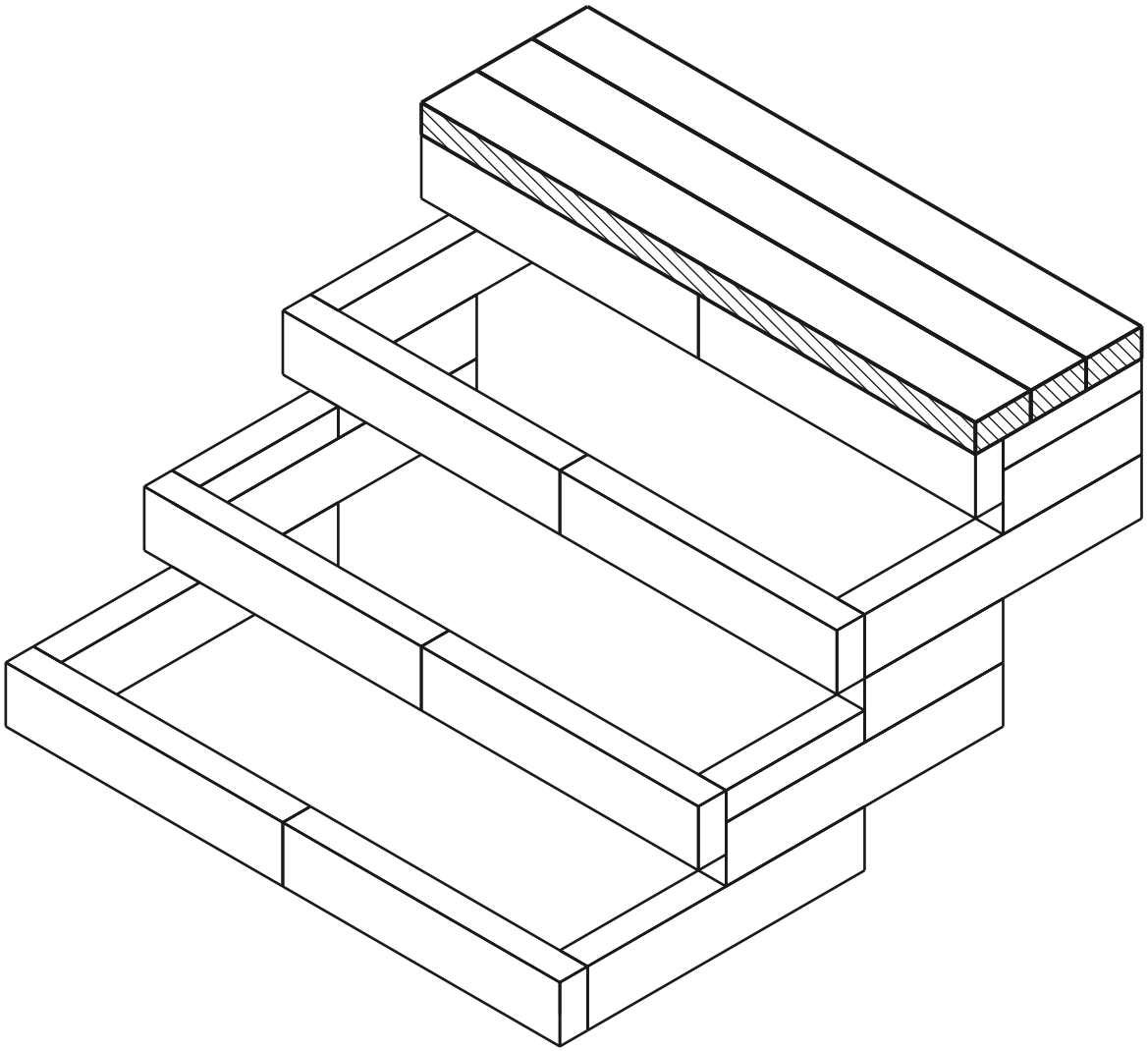

aktuális réteg kész csap lyuk

FELÜLNÉZET - MELYIK ALKATRÉSZ HOVÁ

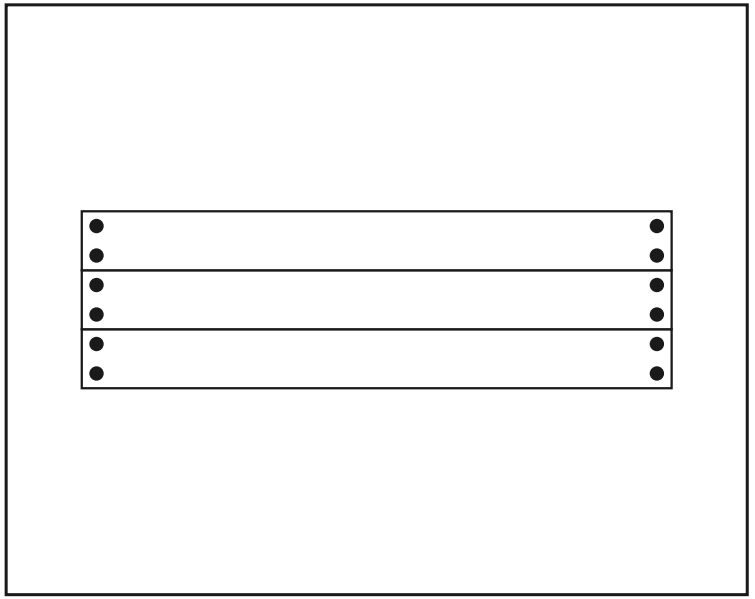

ALKATRÉSZEK EBBEN A RÉTEGBEN

méret (mm)	rajz	lyukak	db
60 x 120 x 1200		4× Ø12	**3**
Csatlakozók	●		**12**

Verje be a csatlakozókat a fal felső sorába, majd helyezze rájuk felülről az ülőlapot.

Kész modell

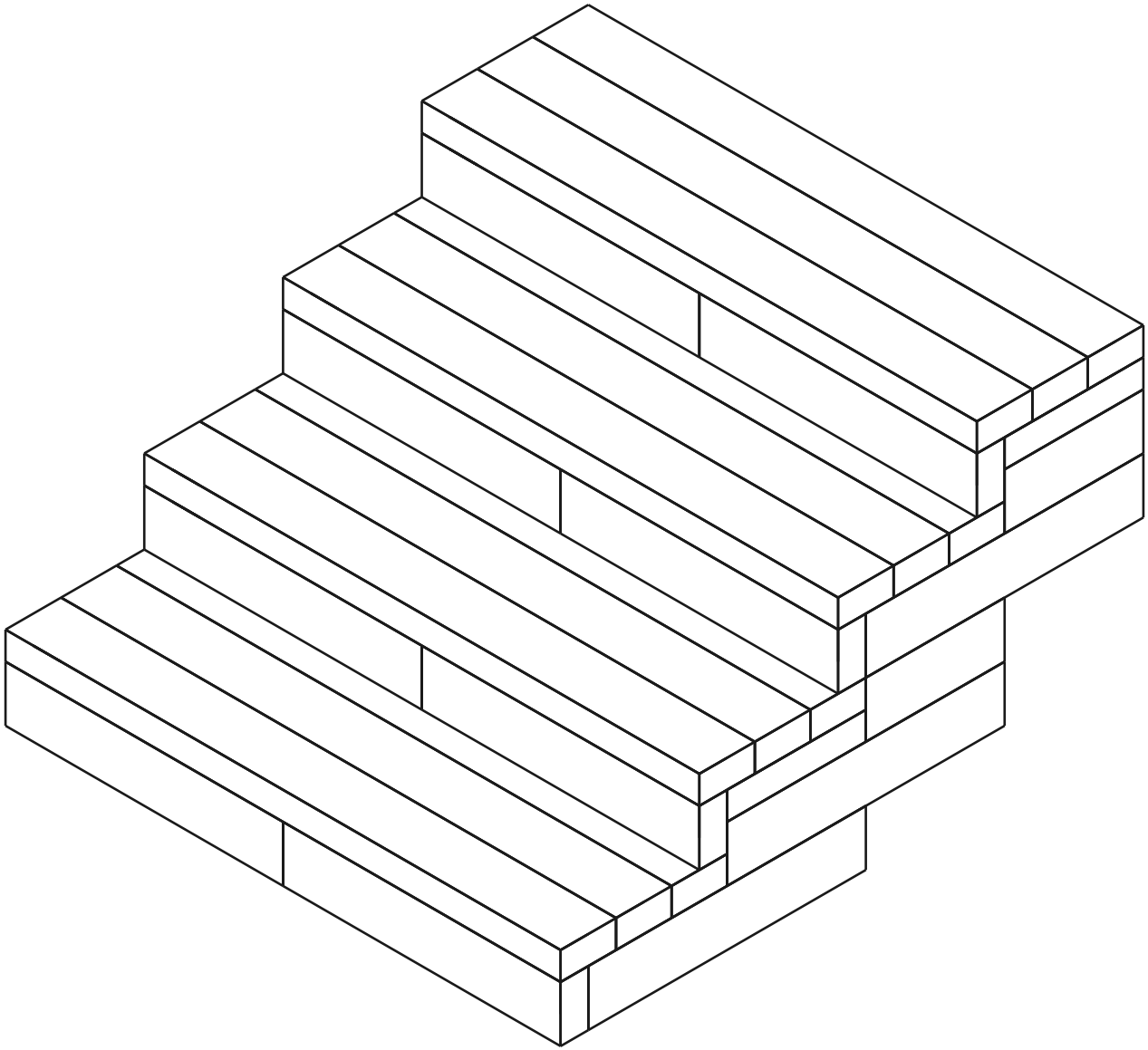

Anyaglista (BOM)

Alkatrész	Szerep	Db
60×120×600 mm (BOTTOM)	alsó	4
60×120×600 mm	közép	10
60×120×300 mm	közép	4
60×60×300 mm (MID)	közép	4
Ülőlap 1200mm	ülőlap	12
Connector (12×70 mm pin)	-	84

Összesen: 34 alkatrész