Notice de montage

Modular Larch Garden Stairs — Brick Premium - GridGarden

LISTE DES PIÈCES

n°	dim. (mm)	croquis	trous	qté
②	60 x 120 x 300		5× Ø12	**4**
②	60 x 60 x 300		5× Ø12	**4**
①	60 x 120 x 600		10× Ø12	**14**
	60 x 120 x 1200	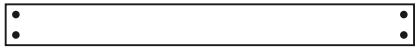	4× Ø12	**12**
	Connecteurs	●		**84**

Au total 34 pièces + 84 goujons.

Numérotation des pièces par longueur (la plus longue = 1).

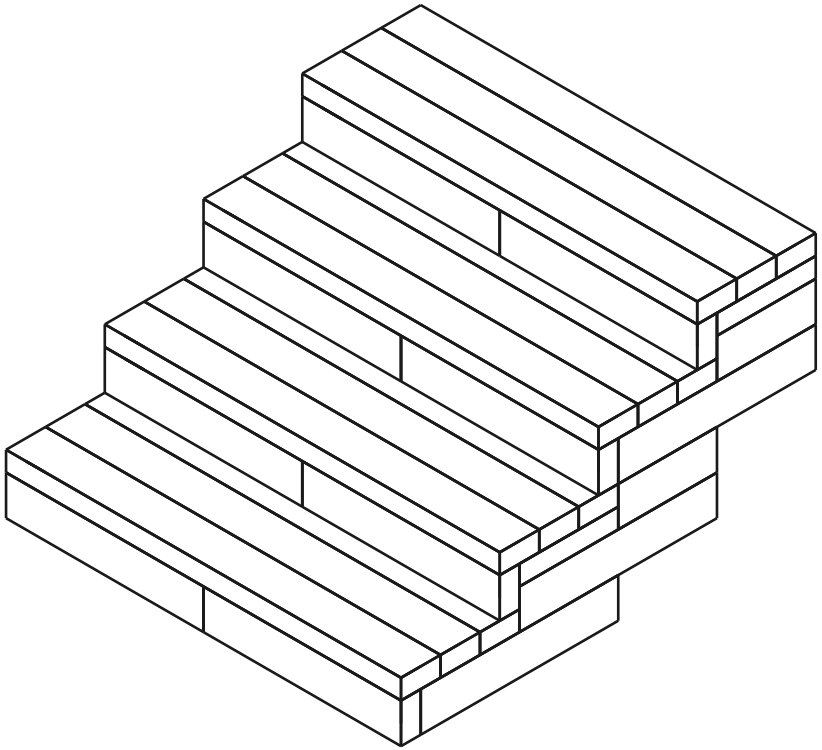

34	**13**	**84**
PIÈCES	RANGÉES	GOUJONS

Rangée 1 / 13 (enterrée 60 mm sous le niveau du sol)

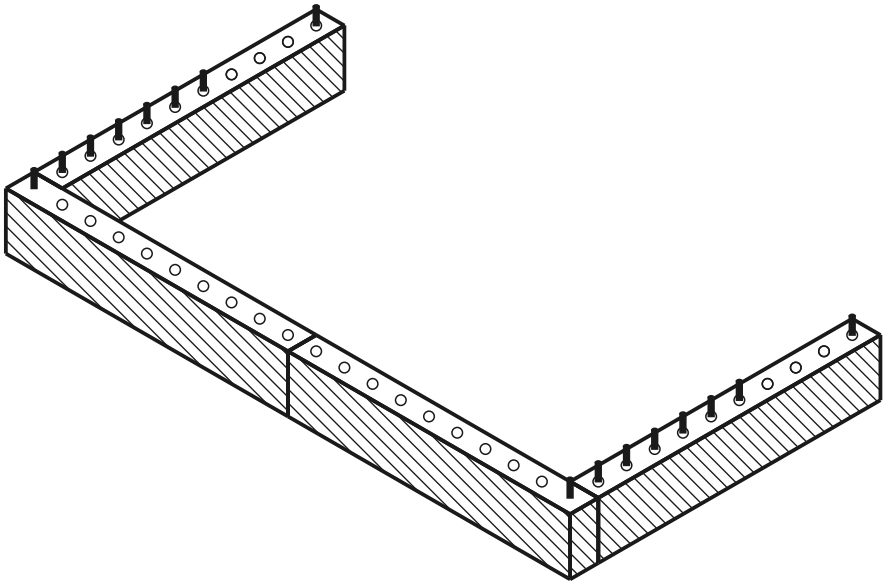

rangée actuelle déjà posé goujon trou

VUE DE DESSUS - QUELLE PIÈCE OÙ

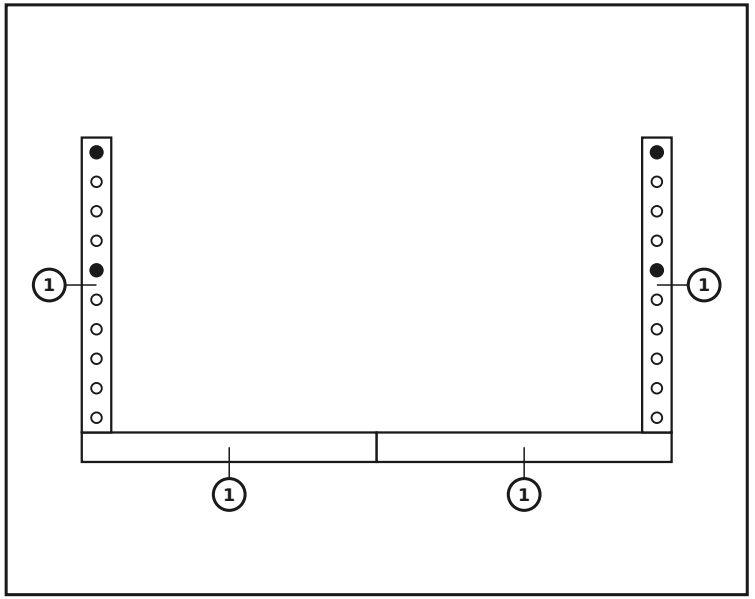

PIÈCES DE CETTE RANGÉE

n°	dim. (mm)	croquis	trous	qté
1	60 x 120 x 600		10× Ø12	**4**
	Connecteurs			**4**

Rangée 2 / 13 — Pose de la planche d'assise

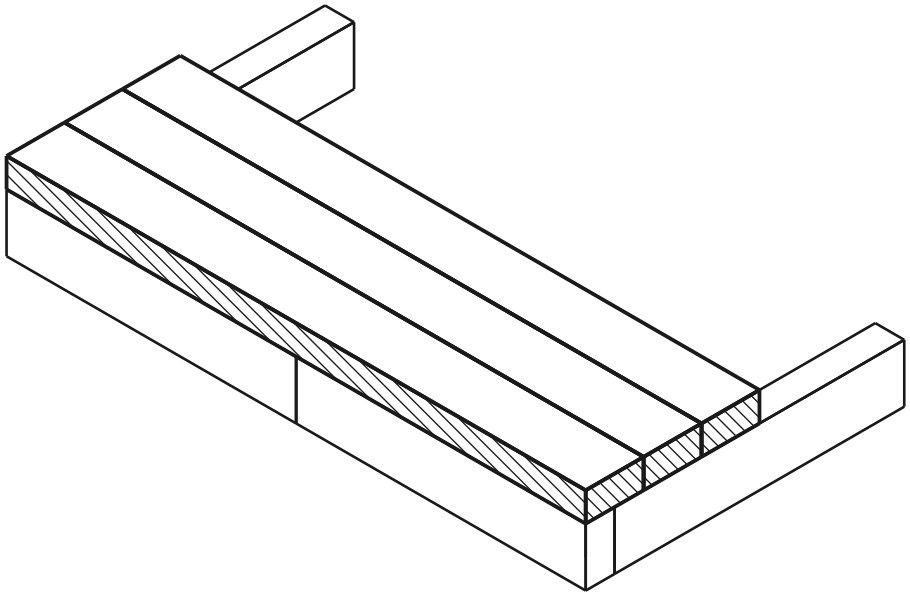

rangée actuelle déjà posé goujon trou

VUE DE DESSUS - QUELLE PIÈCE OÙ

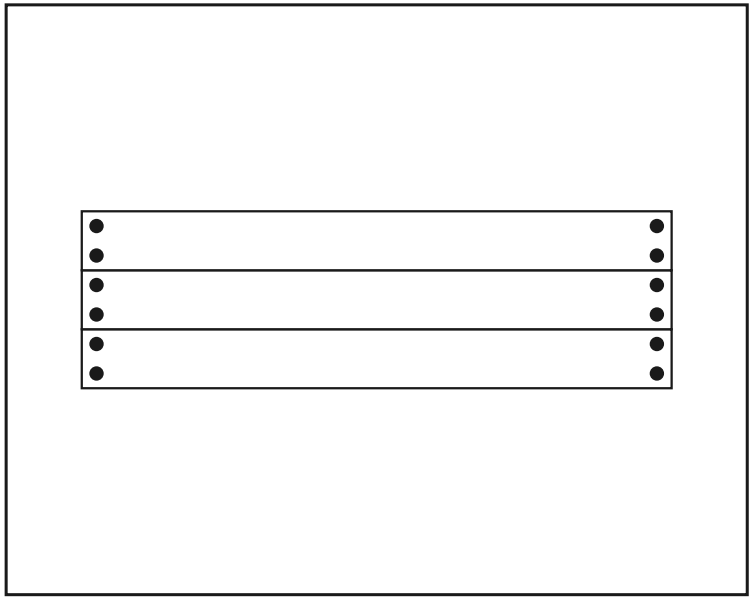

PIÈCES DE CETTE RANGÉE

dim. (mm)	croquis	trous	qté
60 x 120 x 1200		4× Ø12	**3**
Connecteurs			**12**

Enfoncez les connecteurs dans le rang supérieur de la paroi, puis posez la planche d'assise sur eux par le dessus.

Rangée 3 / 13

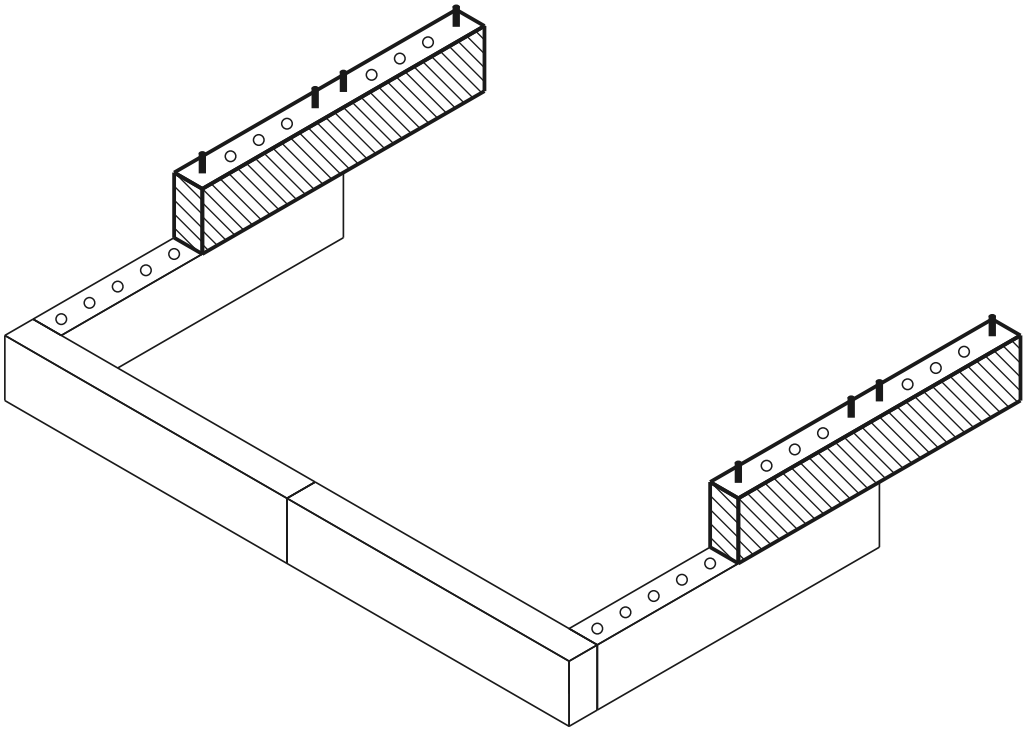

rangée actuelle déjà posé goujon trou

VUE DE DESSUS - QUELLE PIÈCE OÙ

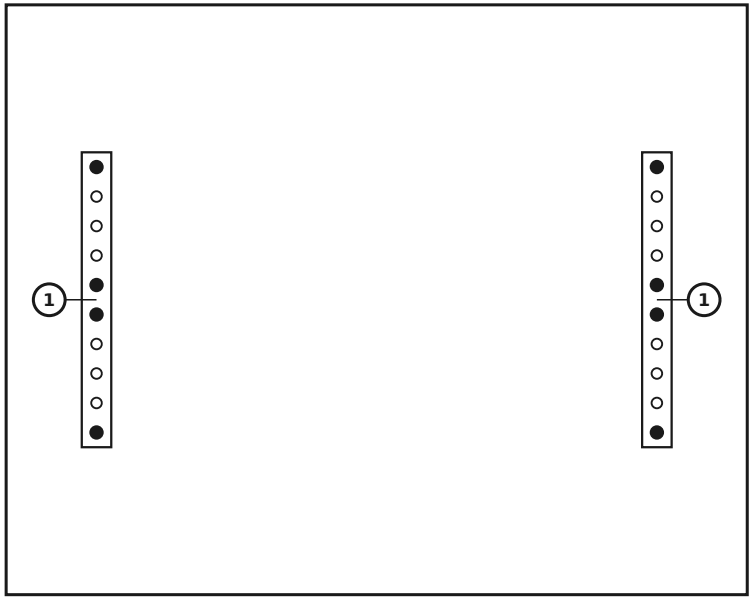

PIÈCES DE CETTE RANGÉE

n°	dim. (mm)	croquis	trous	qté
1	60 x 120 x 600		10× Ø12	**2**
	Connecteurs			**8**

Rangée 4 / 13

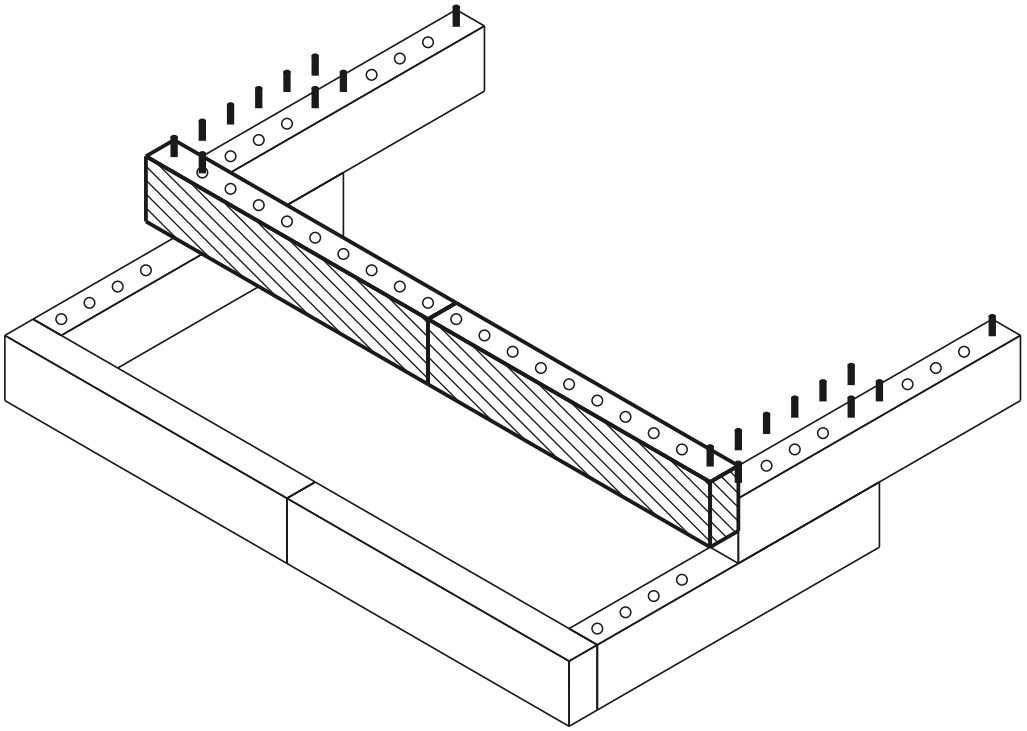

rangée actuelle déjà posé goujon trou

VUE DE DESSUS - QUELLE PIÈCE OÙ

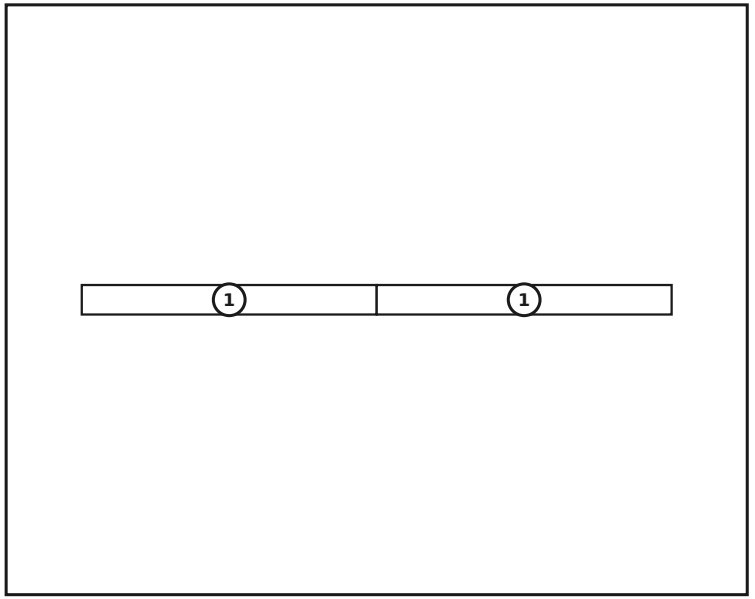

PIÈCES DE CETTE RANGÉE

n°	dim. (mm)	croquis	trous	qté
1	60 x 120 x 600		10× Ø12	**2**
	Connecteurs			**0**

Rangée 5 / 13

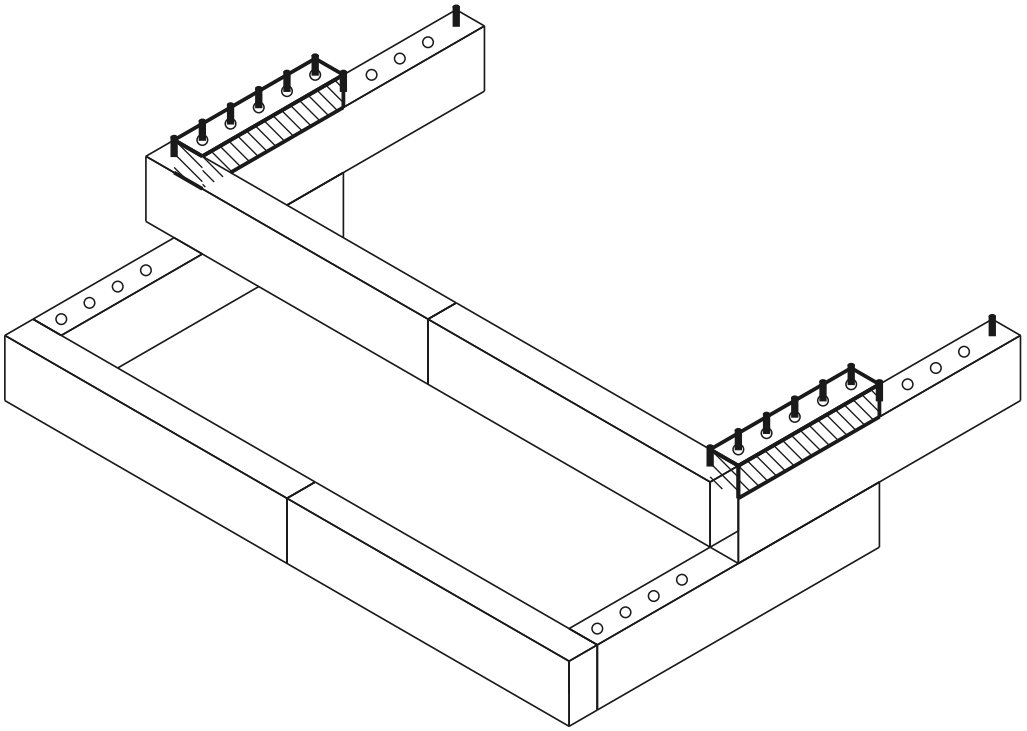

rangée actuelle déjà posé goujon trou

VUE DE DESSUS - QUELLE PIÈCE OÙ

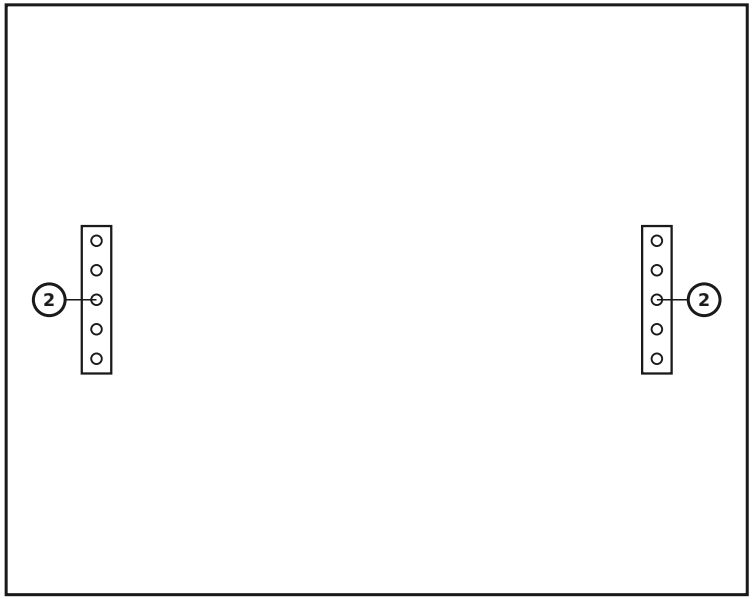

PIÈCES DE CETTE RANGÉE

n°	dim. (mm)	croquis	trous	qté
②	60 x 60 x 300	• ○ ○ ○ •	5× Ø12	**2**
	Connecteurs	●		**0**

Rangée 6 / 13

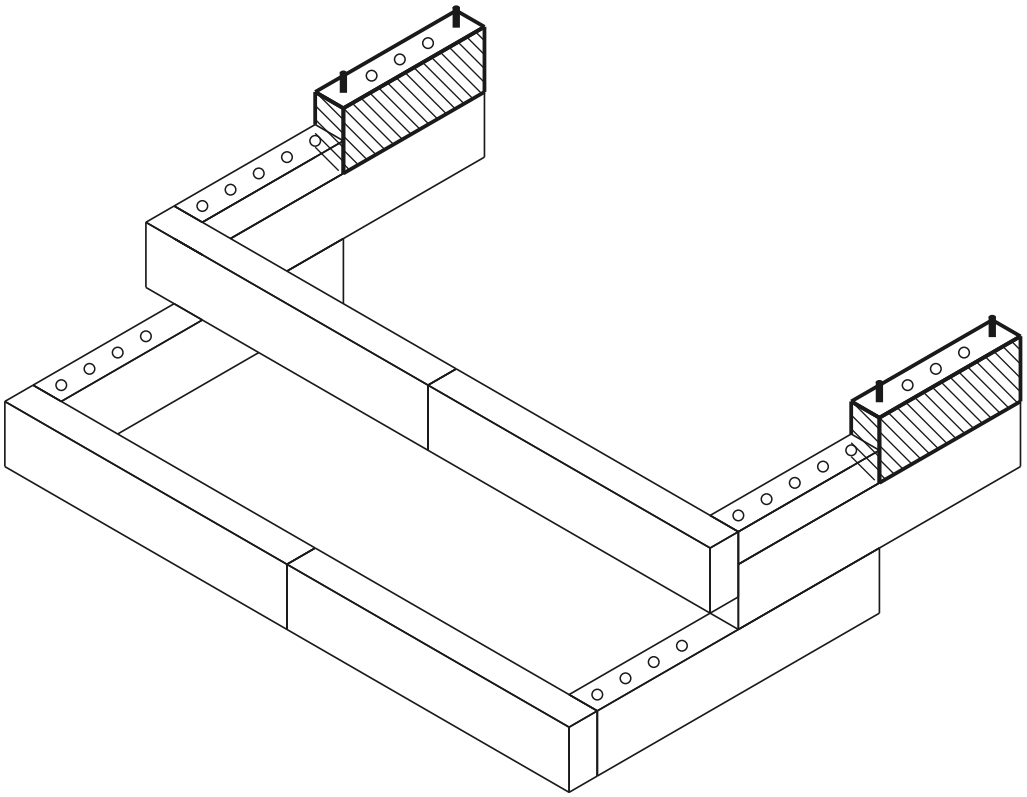

rangée actuelle déjà posé goujon trou

VUE DE DESSUS - QUELLE PIÈCE OÙ

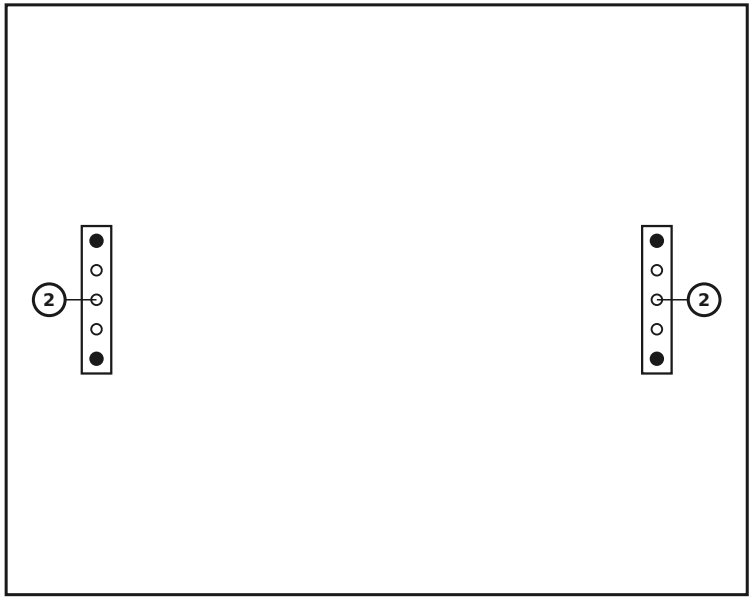

PIÈCES DE CETTE RANGÉE

n°	dim. (mm)	croquis	trous	qté
②	60 x 120 x 300	• ○ ○ ○ •	5× Ø12	**2**
	Connecteurs	●		**4**

Rangée 7 / 13 — Pose de la planche d'assise

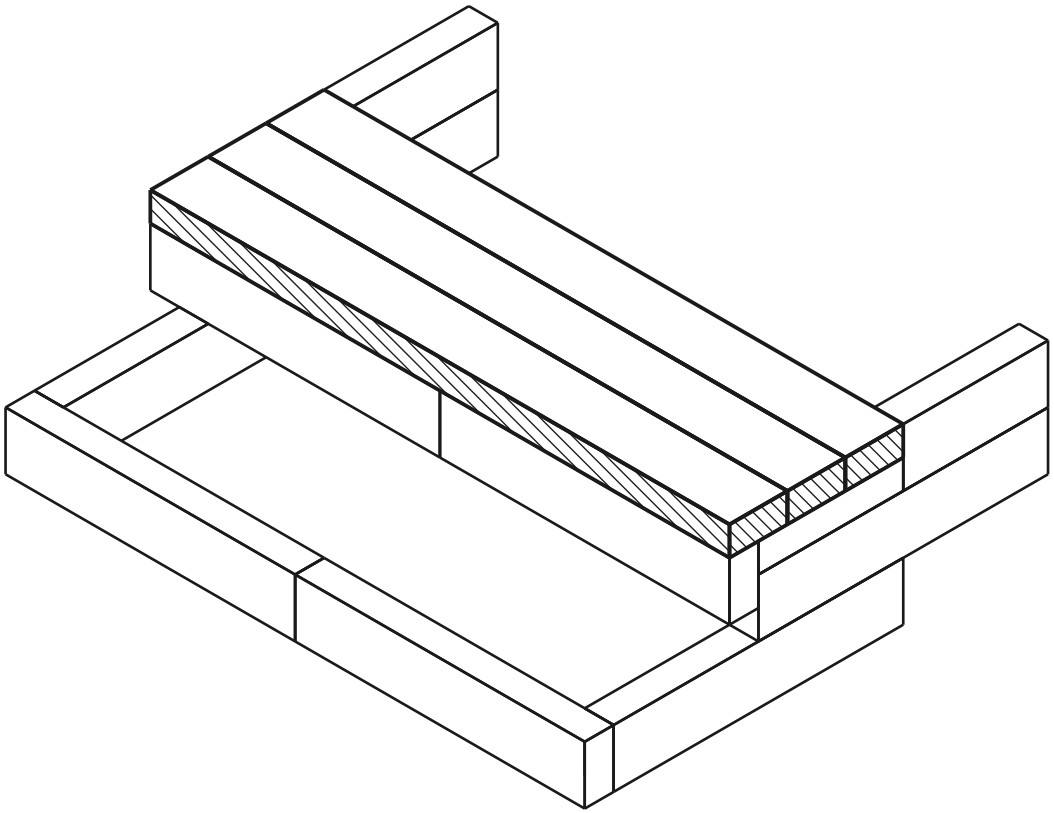

rangée actuelle déjà posé goujon trou

VUE DE DESSUS - QUELLE PIÈCE OÙ

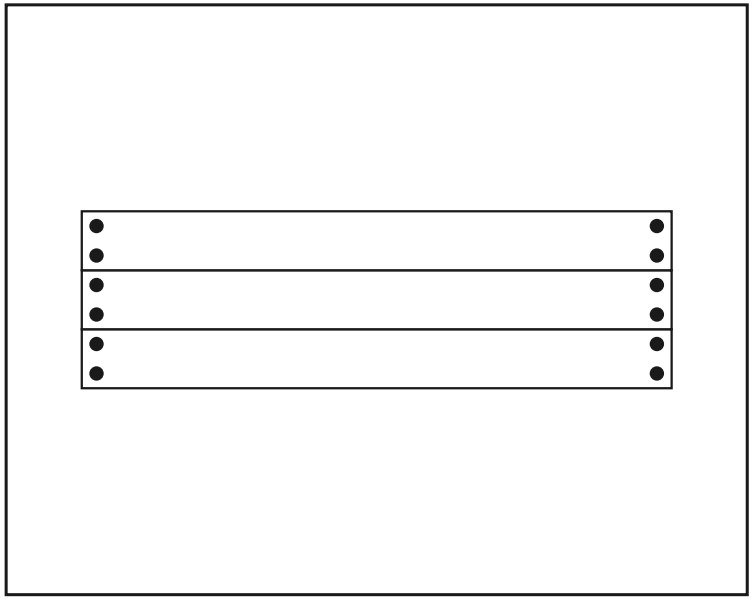

PIÈCES DE CETTE RANGÉE

dim. (mm)	croquis	trous	qté
60 x 120 x 1200		4× Ø12	**3**
Connecteurs			**12**

Enfoncez les connecteurs dans le rang supérieur de la paroi, puis posez la planche d'assise sur eux par le dessus.

Rangée 8 / 13

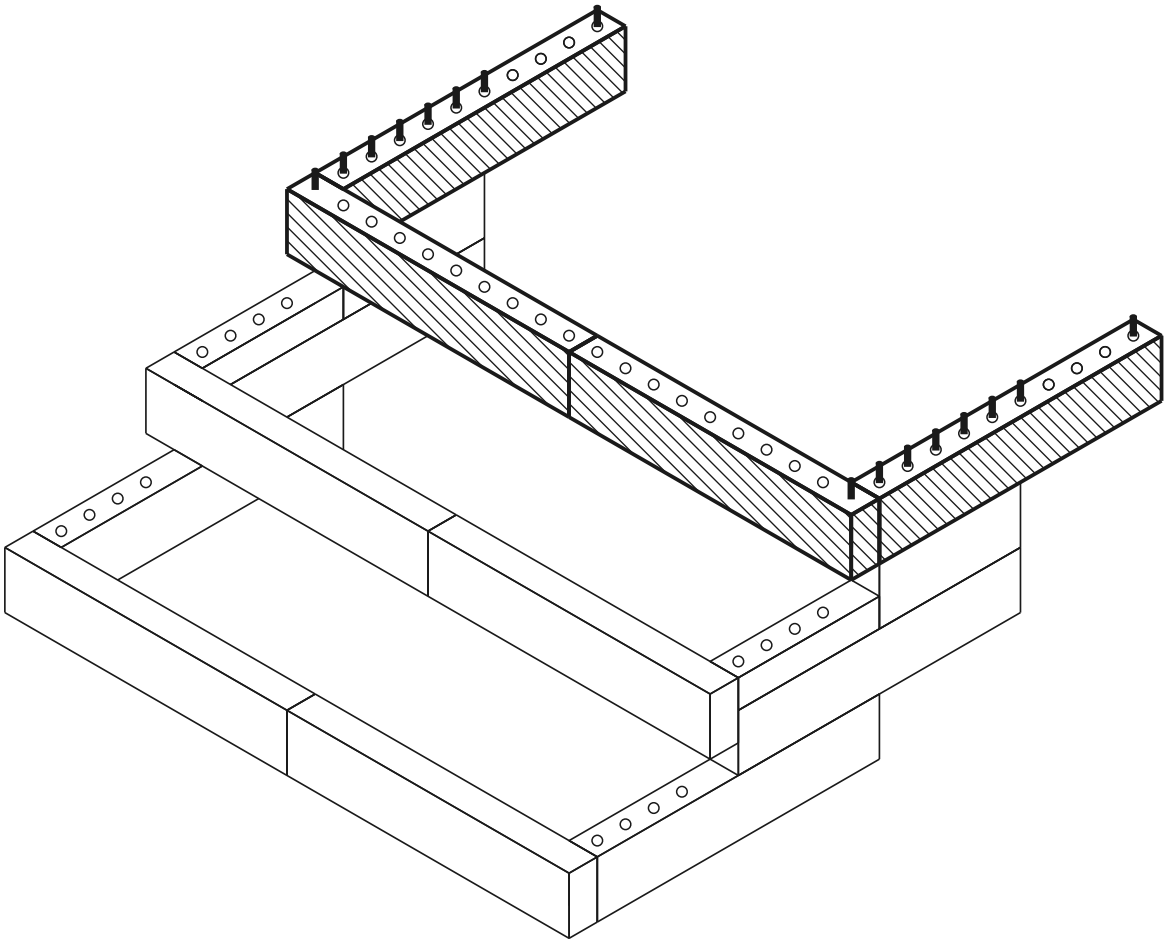

rangée actuelle déjà posé goujon trou

VUE DE DESSUS - QUELLE PIÈCE OÙ

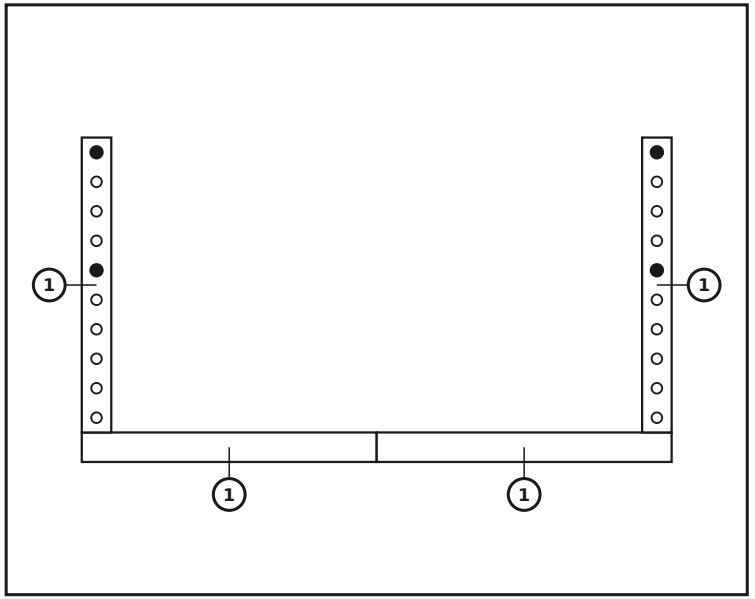

PIÈCES DE CETTE RANGÉE

n°	dim. (mm)	croquis	trous	qté
1	60 x 120 x 600		10× Ø12	**4**
	Connecteurs			**4**

Rangée 9 / 13 — Pose de la planche d'assise

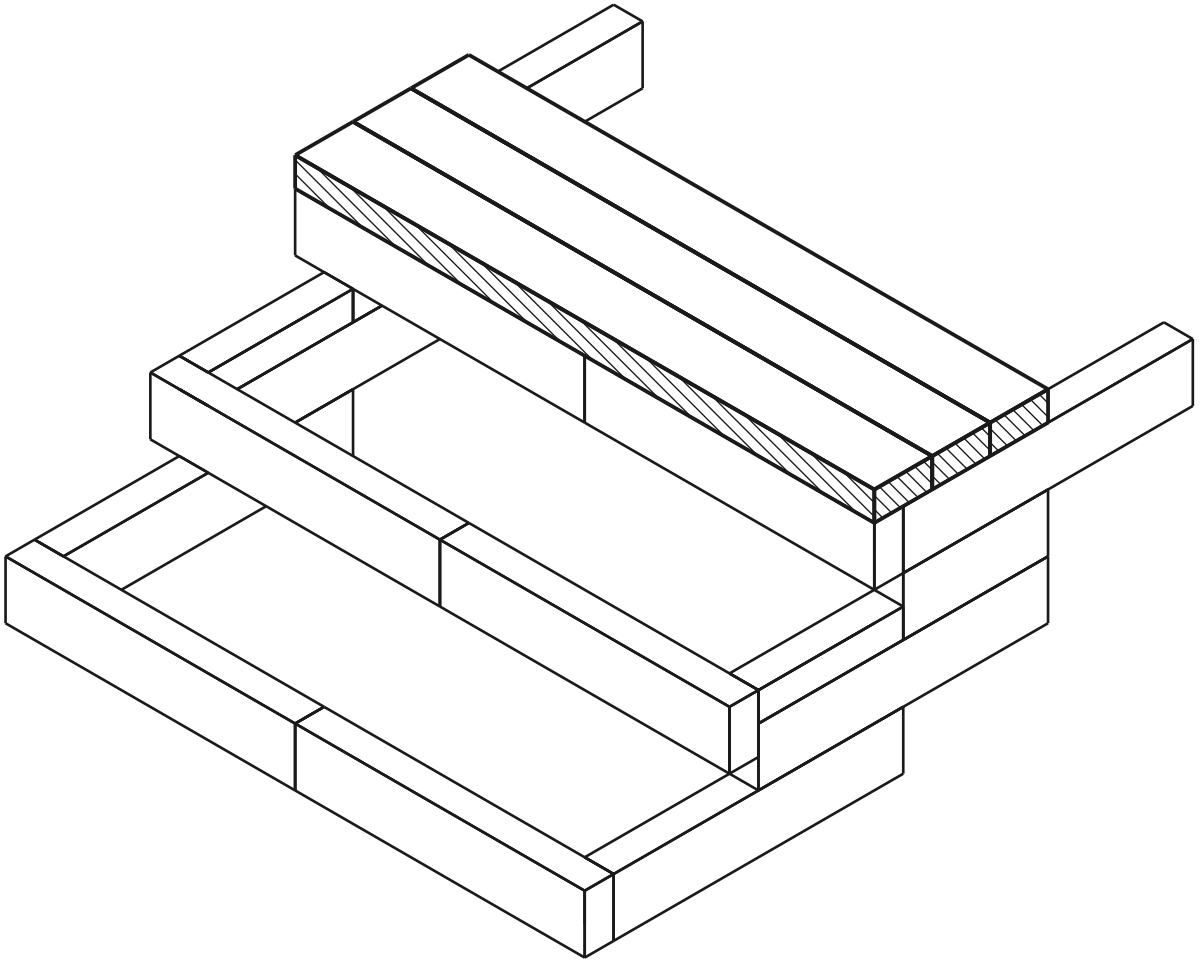

rangée actuelle déjà posé goujon trou

VUE DE DESSUS - QUELLE PIÈCE OÙ

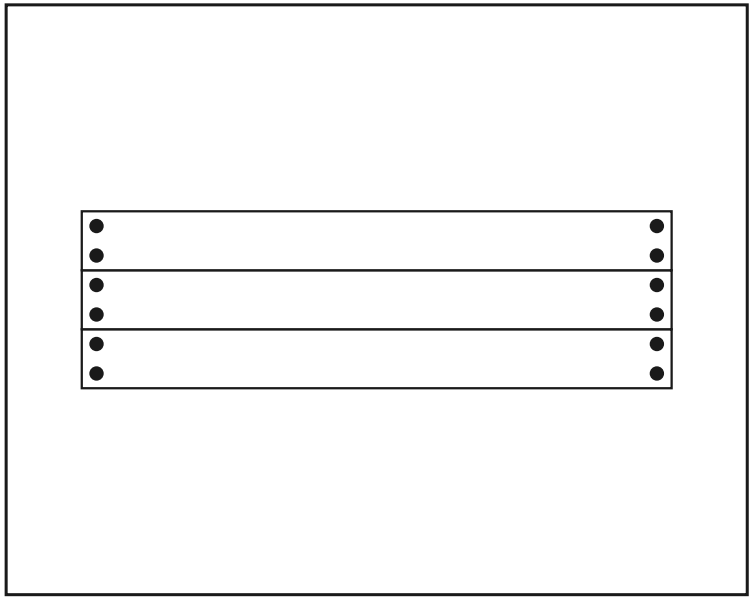

PIÈCES DE CETTE RANGÉE

dim. (mm)	croquis	trous	qté
60 x 120 x 1200		4× Ø12	**3**
Connecteurs			**12**

Enfoncez les connecteurs dans le rang supérieur de la paroi, puis posez la planche d'assise sur eux par le dessus.

Rangée 10 / 13

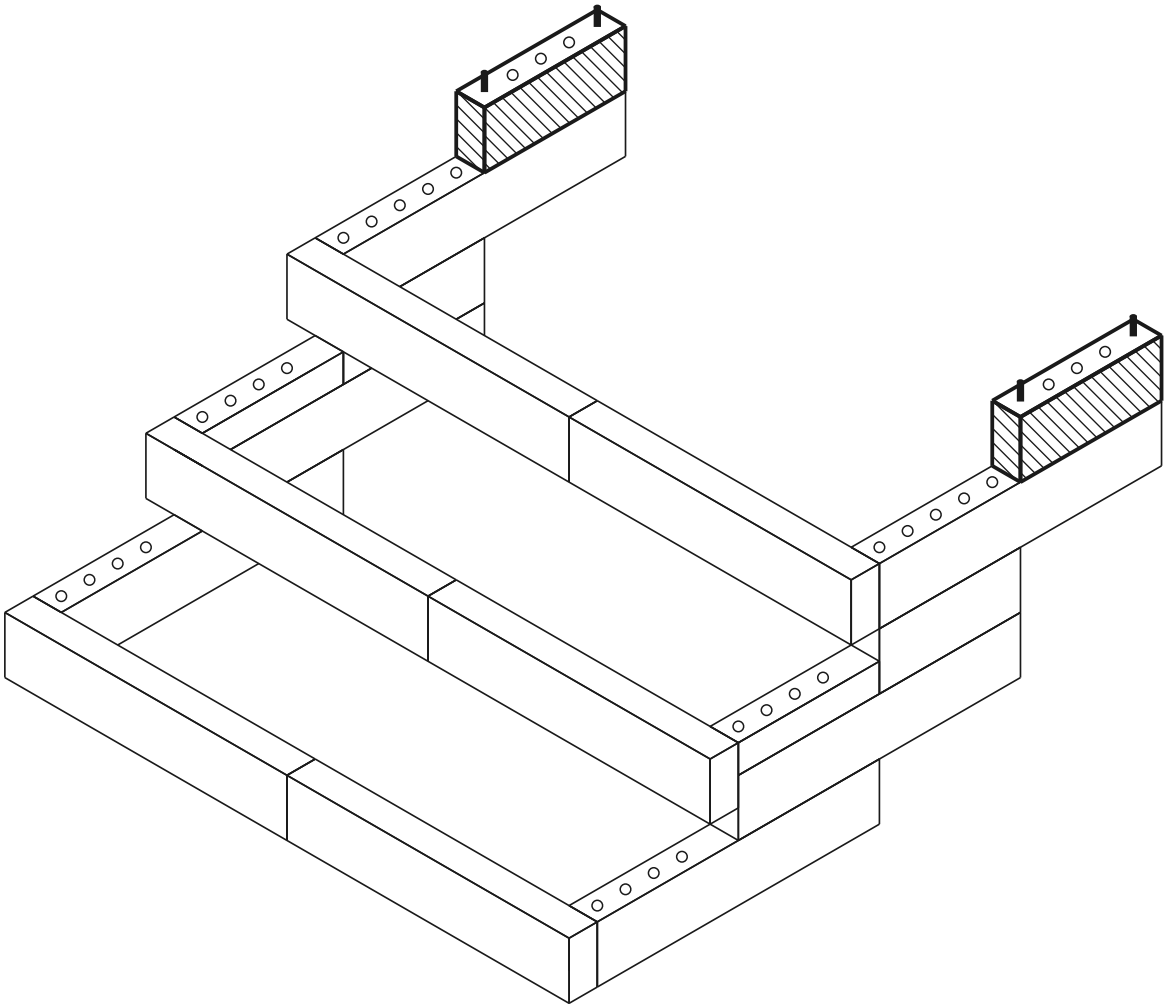

rangée actuelle déjà posé goujon trou

VUE DE DESSUS - QUELLE PIÈCE OÙ

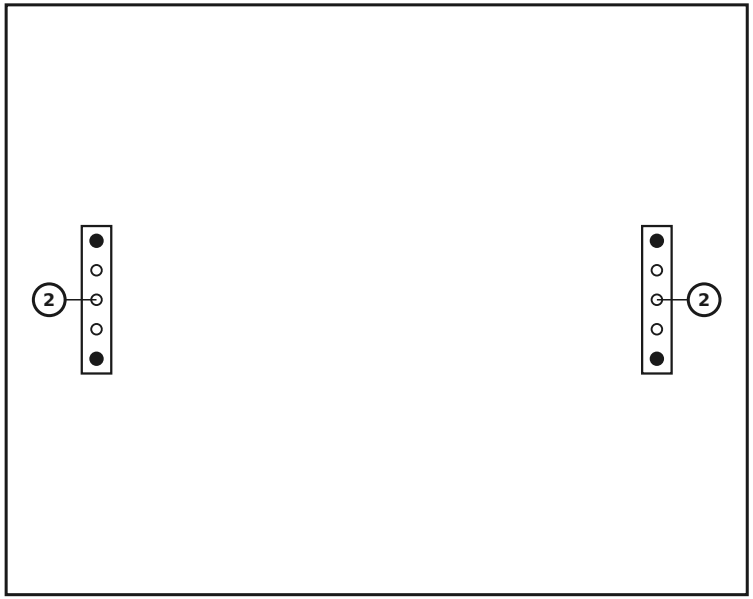

PIÈCES DE CETTE RANGÉE

n°	dim. (mm)	croquis	trous	qté
②	60 x 120 x 300	• ○ ○ ○ •	5× Ø12	**2**
	Connecteurs	●		**4**

Rangée 11 / 13

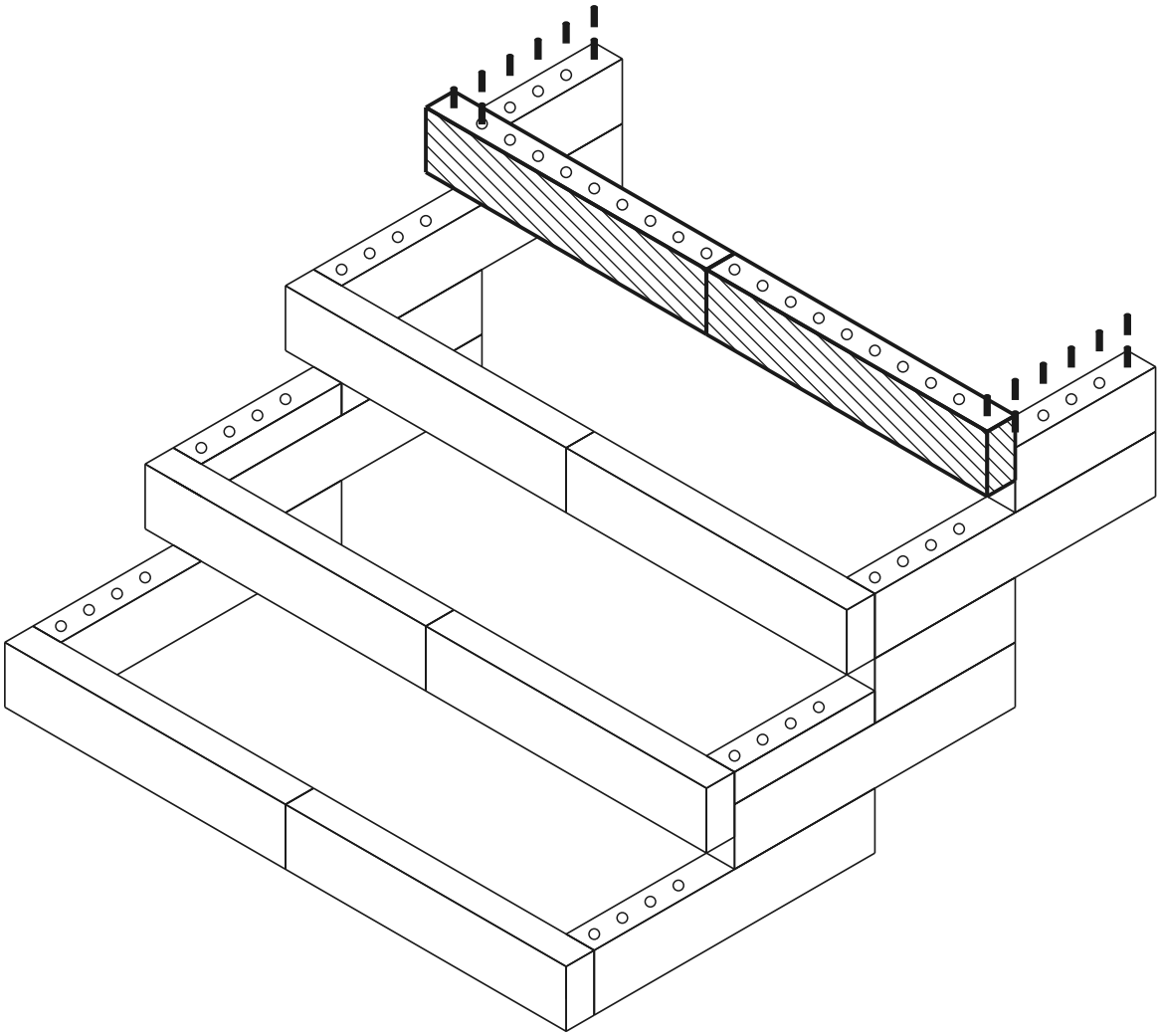

rangée actuelle déjà posé goujon trou

VUE DE DESSUS - QUELLE PIÈCE OÙ

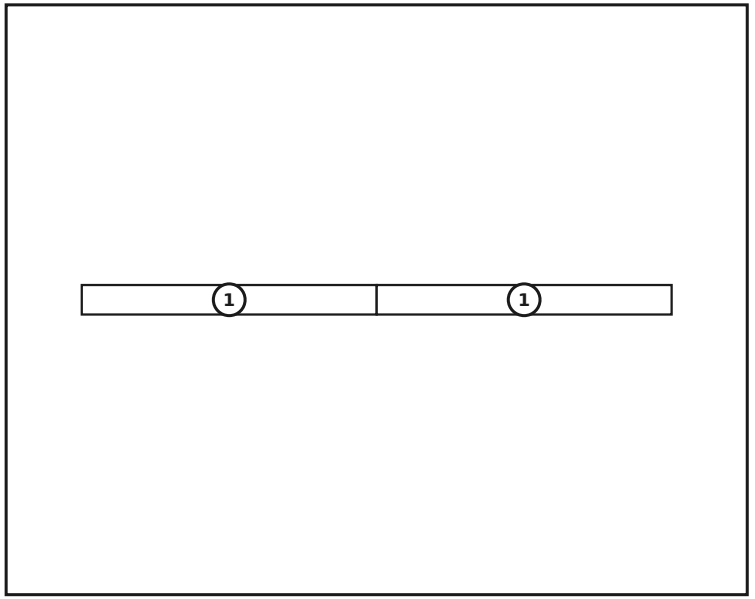

PIÈCES DE CETTE RANGÉE

n°	dim. (mm)	croquis	trous	qté
1	60 x 120 x 600		10× Ø12	**2**
	Connecteurs			**0**

Rangée 12 / 13

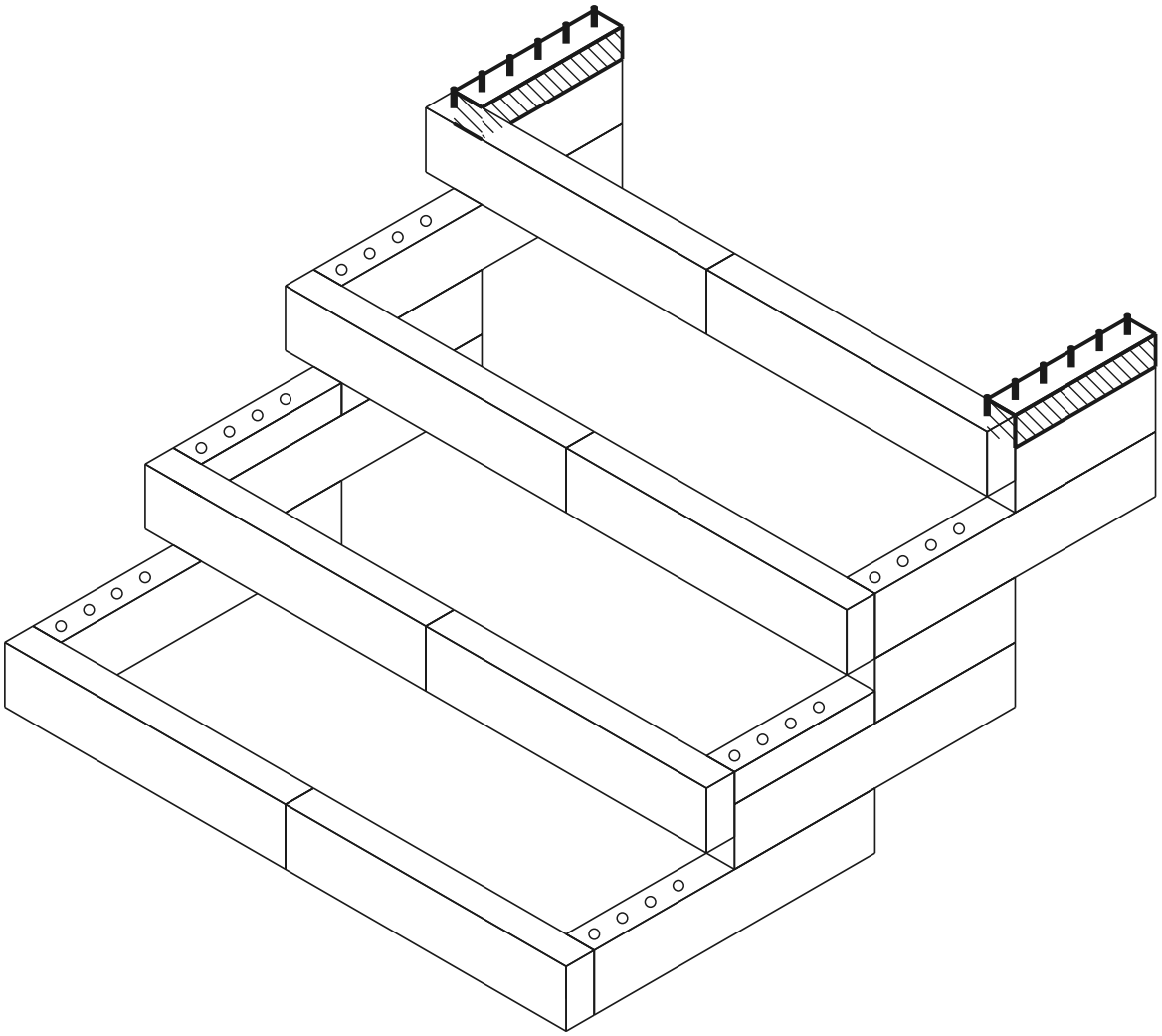

rangée actuelle déjà posé goujon trou

VUE DE DESSUS - QUELLE PIÈCE OÙ

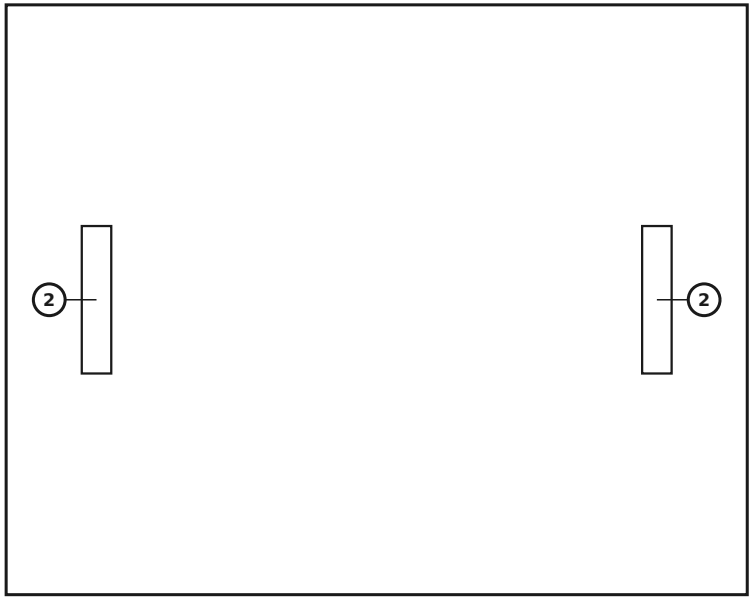

PIÈCES DE CETTE RANGÉE

n°	dim. (mm)	croquis	trous	qté
2	60 x 60 x 300	• ○ ○ ○ •	5× Ø12	**2**
	Connecteurs	●		**0**

Rangée 13 / 13 — Pose de la planche d'assise

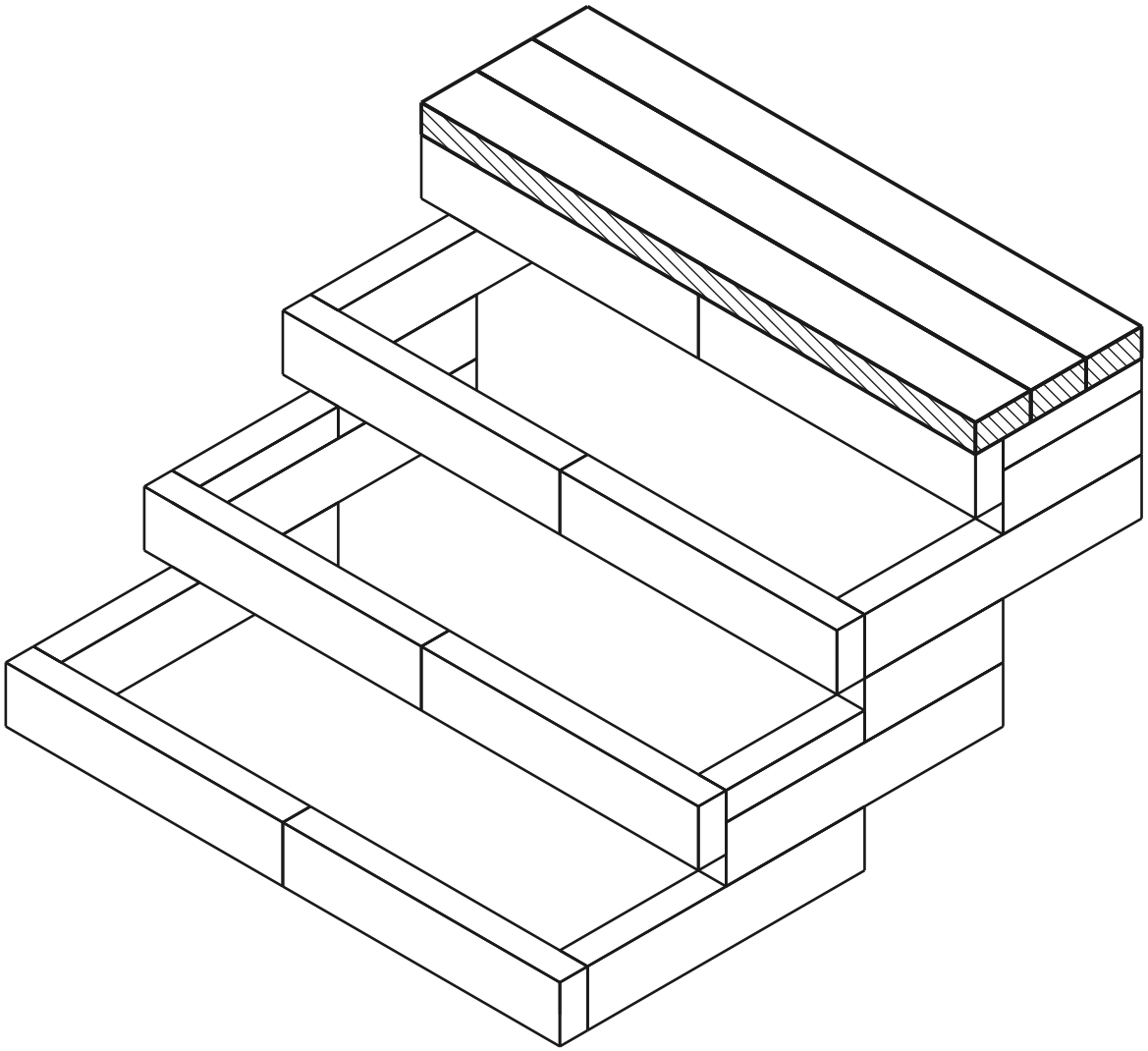

rangée actuelle déjà posé goujon trou

VUE DE DESSUS - QUELLE PIÈCE OÙ

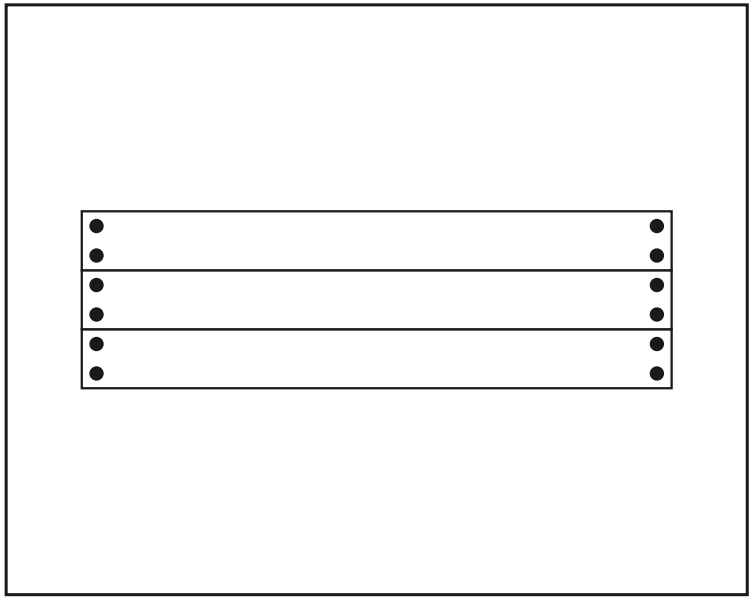

PIÈCES DE CETTE RANGÉE

dim. (mm)	croquis	trous	qté
60 x 120 x 1200		4× Ø12	**3**
Connecteurs			**12**

Enfoncez les connecteurs dans le rang supérieur de la paroi, puis posez la planche d'assise sur eux par le dessus.

Modèle terminé

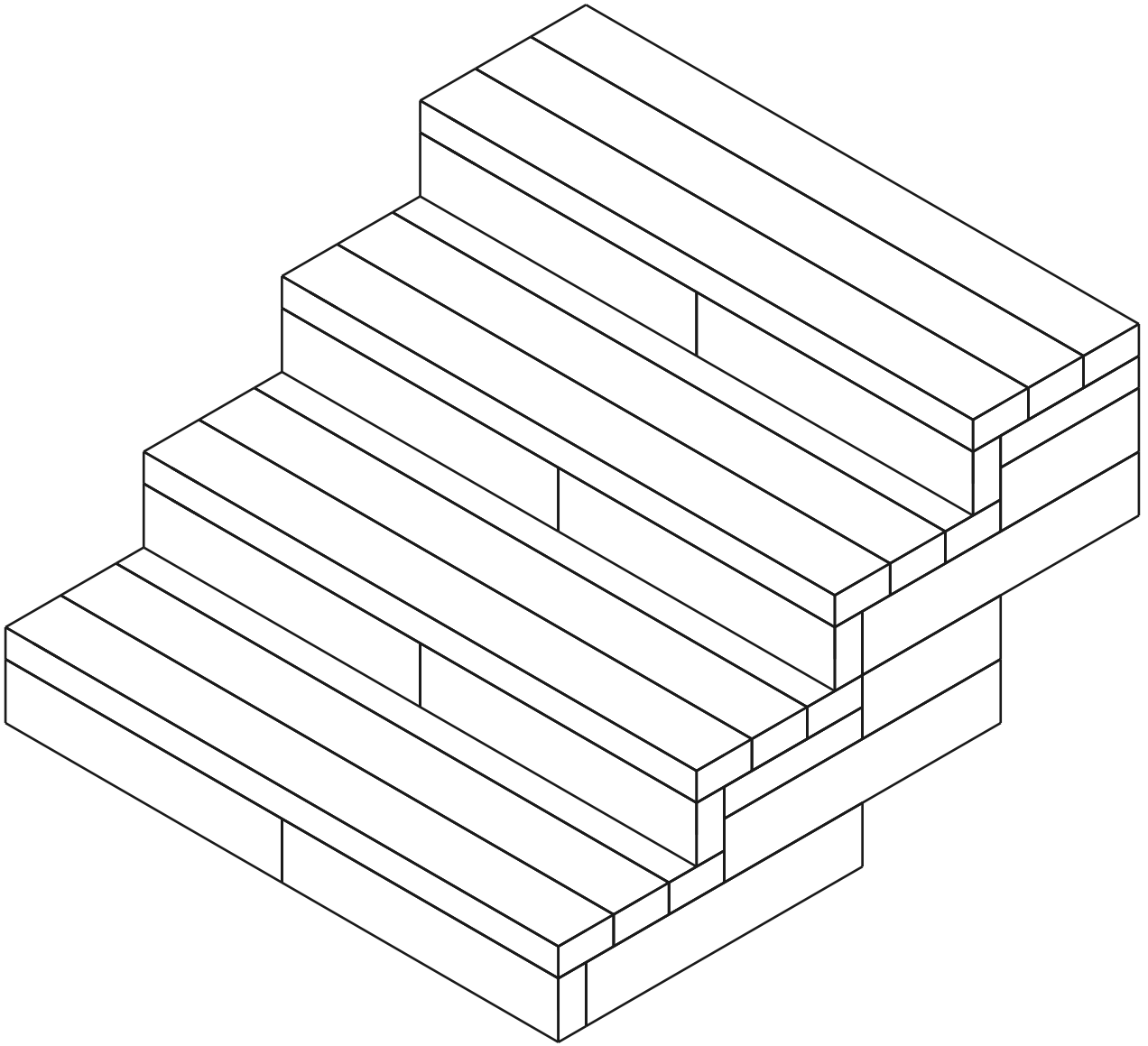

Liste de matériel (BOM)

Pièce	Rôle	Qté
60×120×600 mm (BOTTOM)	bas	4
60×120×600 mm	milieu	10
60×120×300 mm	milieu	4
60×60×300 mm (MID)	milieu	4
Planche d'assise 1200mm	assise	12
Connector (12×70 mm pin)	-	84

Total : 34 pièces