Montageanleitung

Modular Larch Garden Stairs — Brick Premium - GridGarden

TEILELISTE

Nr.	Maß (mm)	Zeichnung	Löcher	Stk
②	60 x 120 x 300		5× Ø12	**4**
②	60 x 60 x 300		5× Ø12	**4**
①	60 x 120 x 600		10× Ø12	**14**
	60 x 120 x 1200	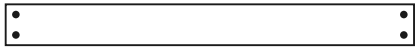	4× Ø12	**12**
	Verbinder	●		**84**

Insgesamt 34 Teile + 84 Dübel.

Nummerierung der Teile nach Länge (längstes = 1).

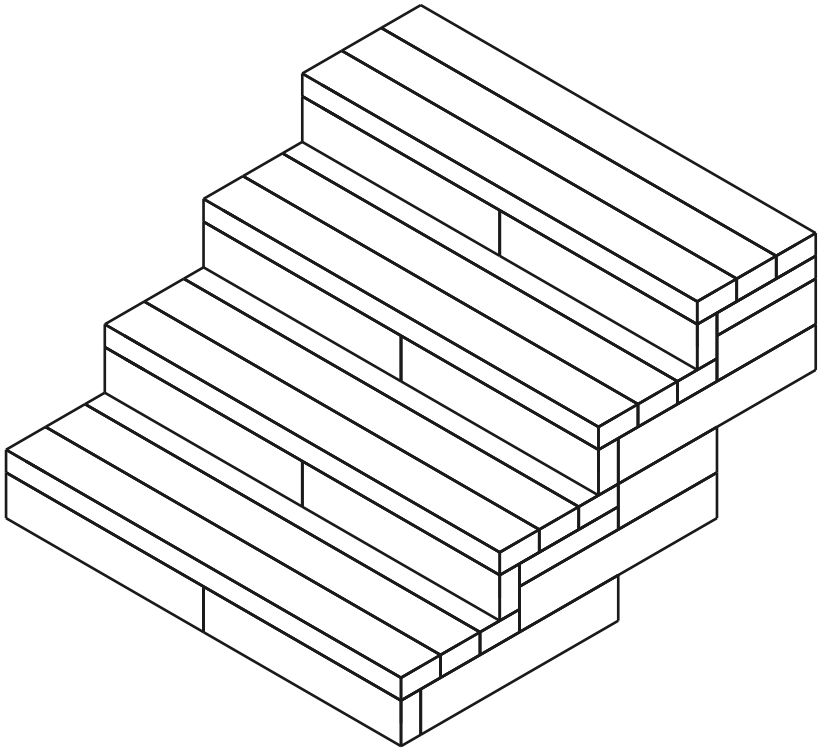

34	**13**	**84**
TEILE	SCHICHTEN	DÜBEL

Schicht 1 / 13 (60 mm unter Geländeniveau versenkt)

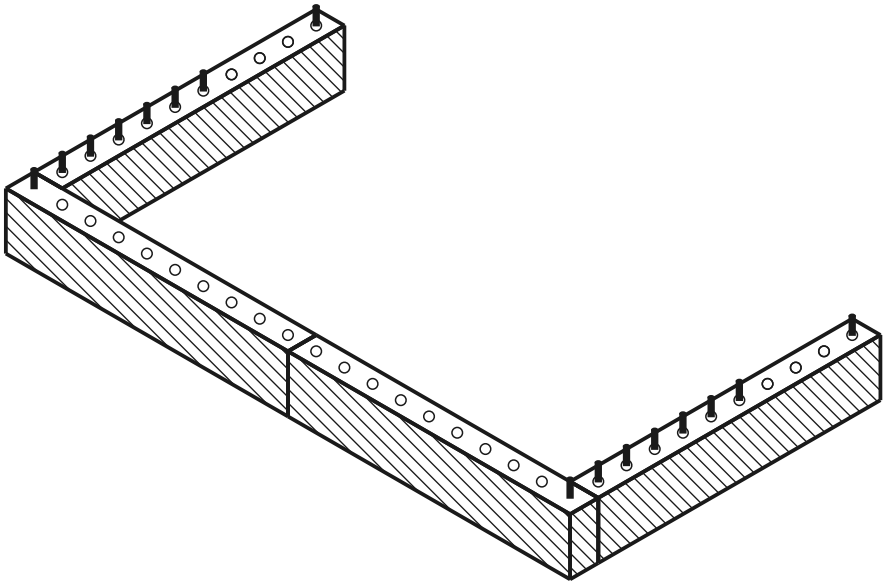

aktuelle Schicht gebaut Dübel Loch

DRAUFSICHT - WELCHES TEIL WOHIN

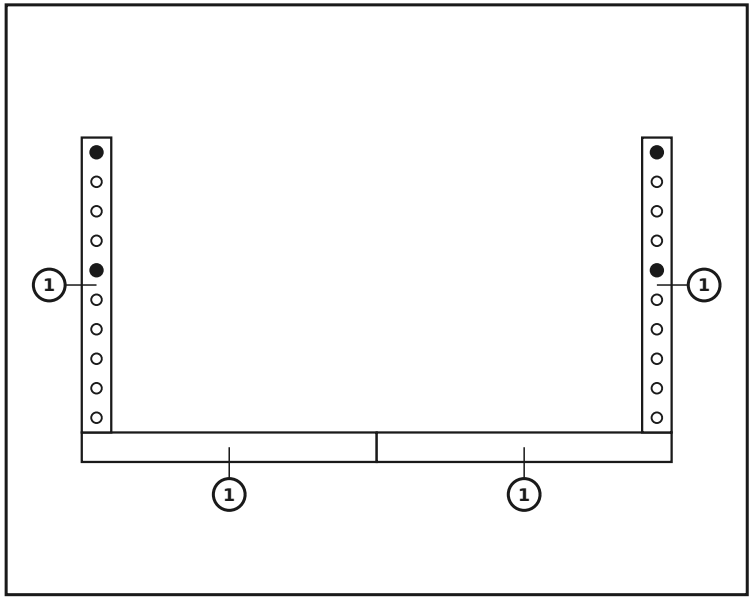

TEILE IN DIESER SCHICHT

Nr.	Maß (mm)	Zeichnung	Löcher	Stk
1	60 x 120 x 600		10× Ø12	4
	Verbinder			4

Schicht 2 / 13 — Sitzplatte einsetzen

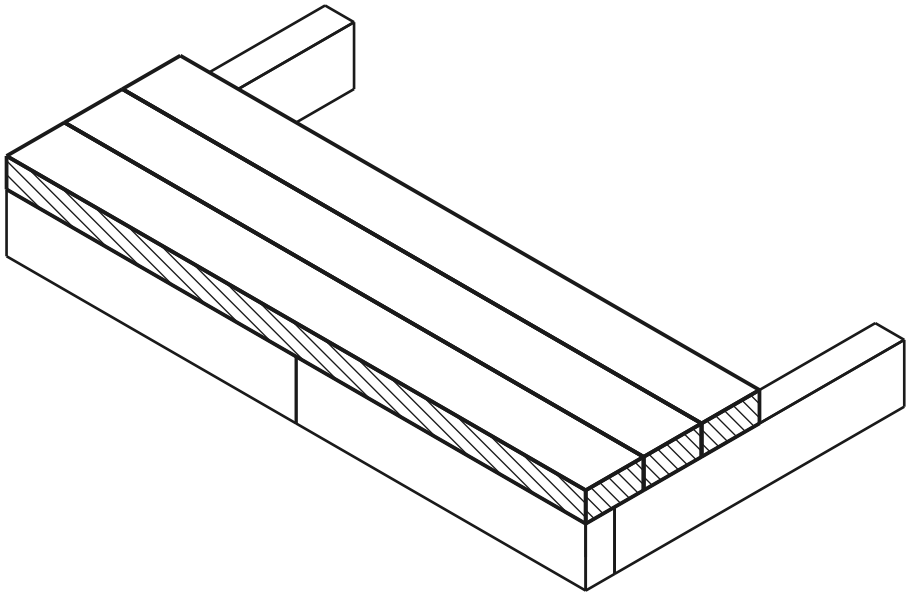

aktuelle Schicht gebaut Dübel Loch

DRAUFSICHT - WELCHES TEIL WOHIN

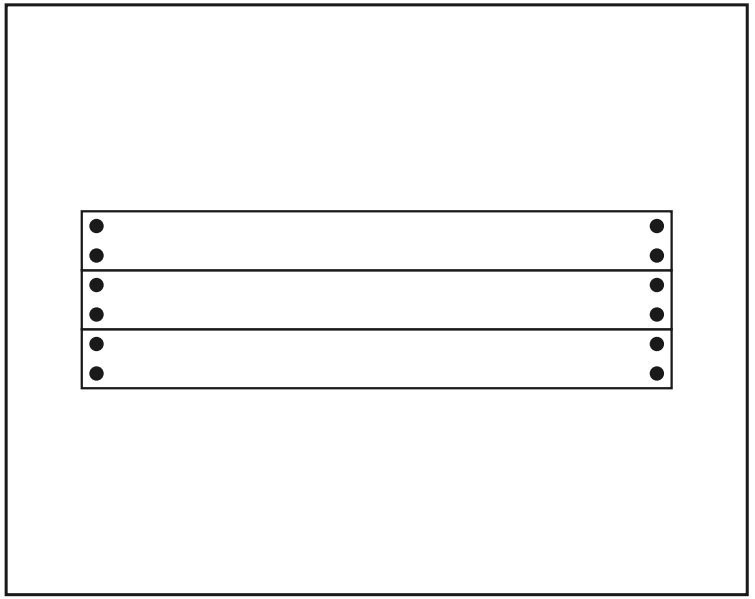

TEILE IN DIESER SCHICHT

Maß (mm)	Zeichnung	Löcher	Stk
60 x 120 x 1200		4× Ø12	**3**
Verbinder			**12**

Schlagen Sie die Verbinder in die oberste Schicht der Wand und setzen Sie die Sitzplatte von oben auf.

Schicht 3 / 13

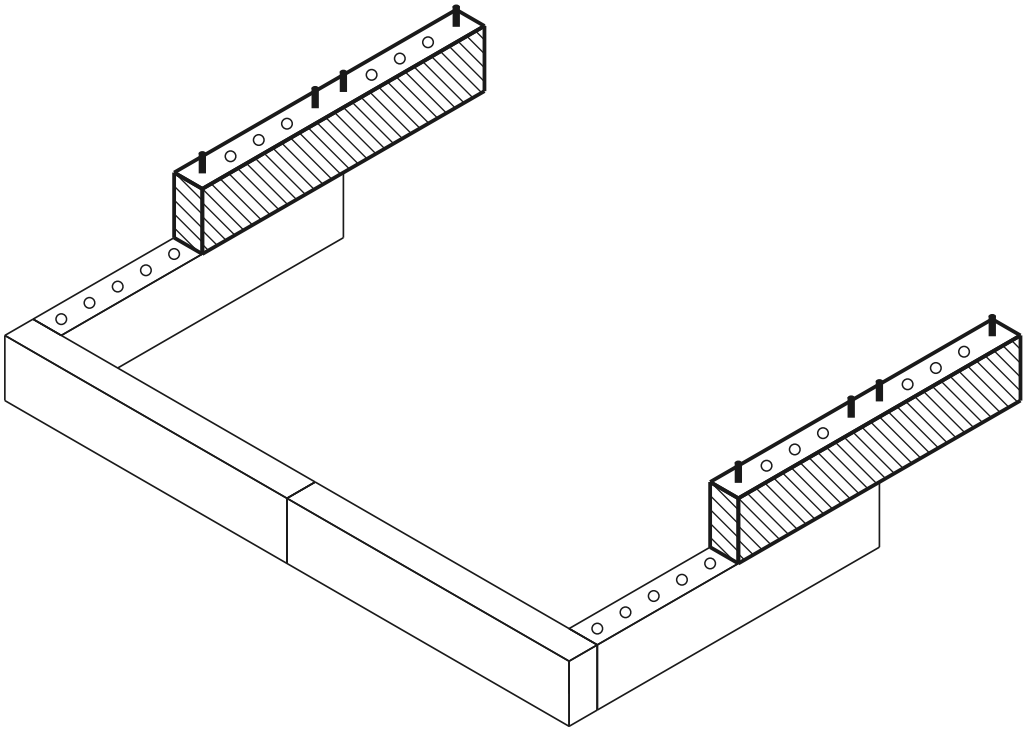

aktuelle Schicht gebaut Dübel Loch

DRAUFSICHT - WELCHES TEIL WOHIN

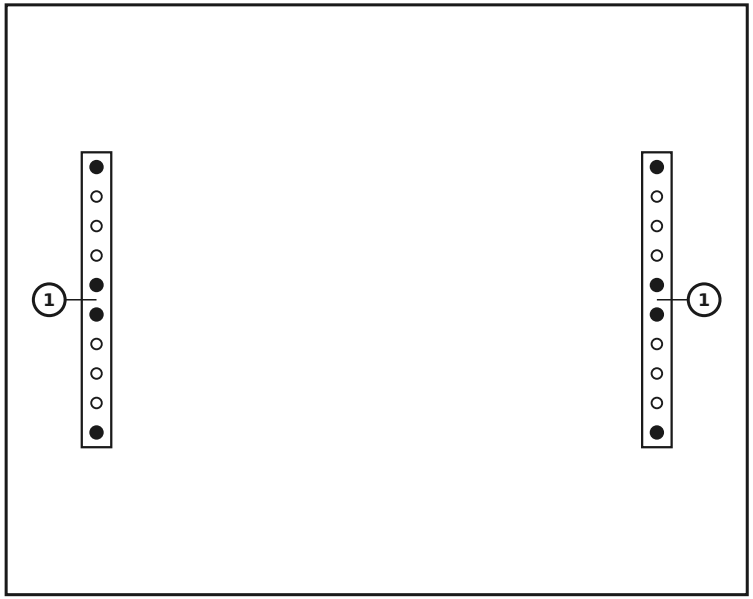

TEILE IN DIESER SCHICHT

Nr.	Maß (mm)	Zeichnung	Löcher	Stk
1	60 x 120 x 600		10× Ø12	2
	Verbinder			8

Schicht 4 / 13

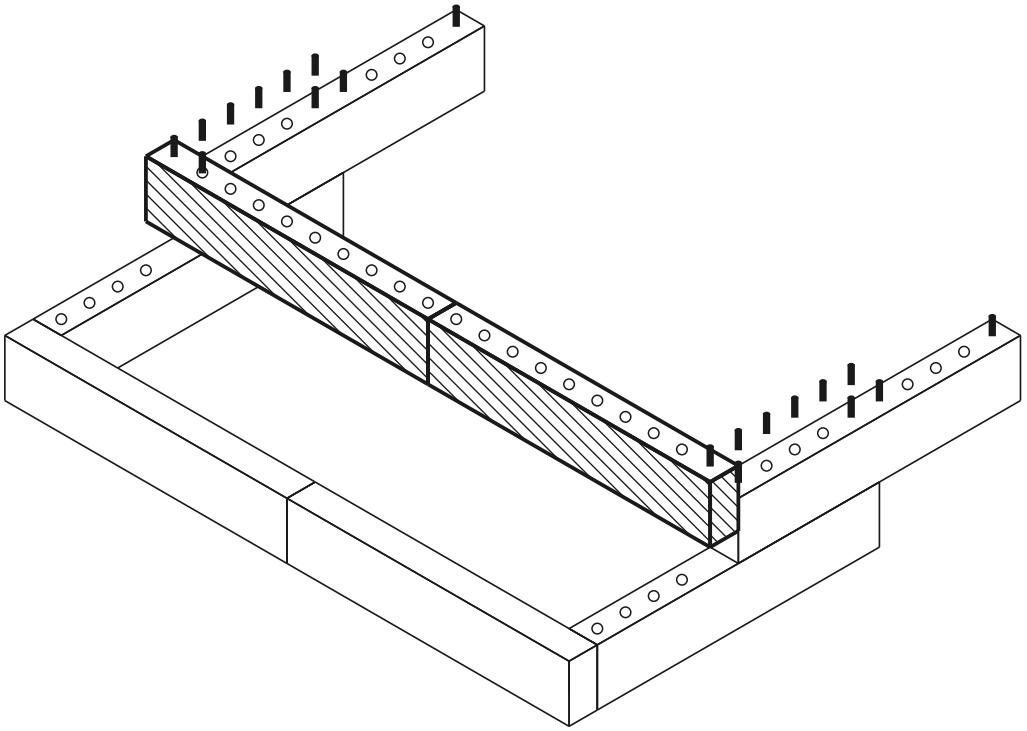

aktuelle Schicht gebaut Dübel Loch

DRAUFSICHT - WELCHES TEIL WOHIN

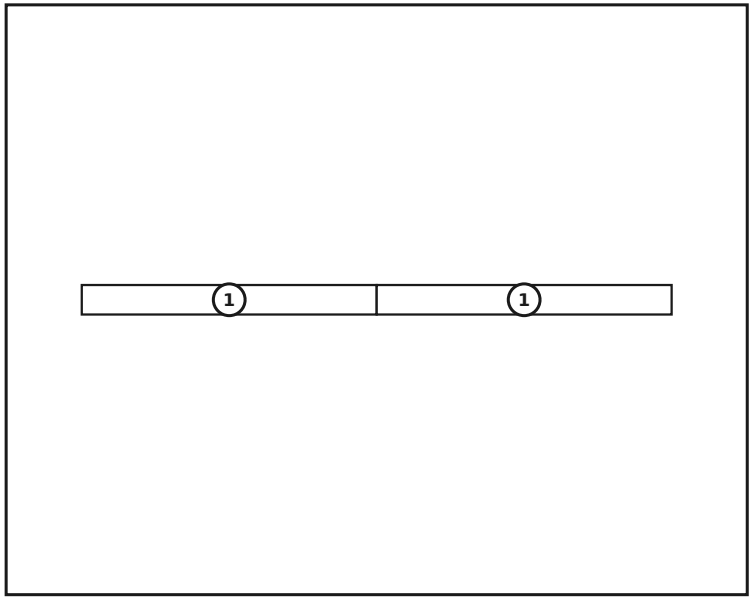

TEILE IN DIESER SCHICHT

Nr.	Maß (mm)	Zeichnung	Löcher	Stk
1	60 x 120 x 600		10× Ø12	2
	Verbinder			0

Schicht 5 / 13

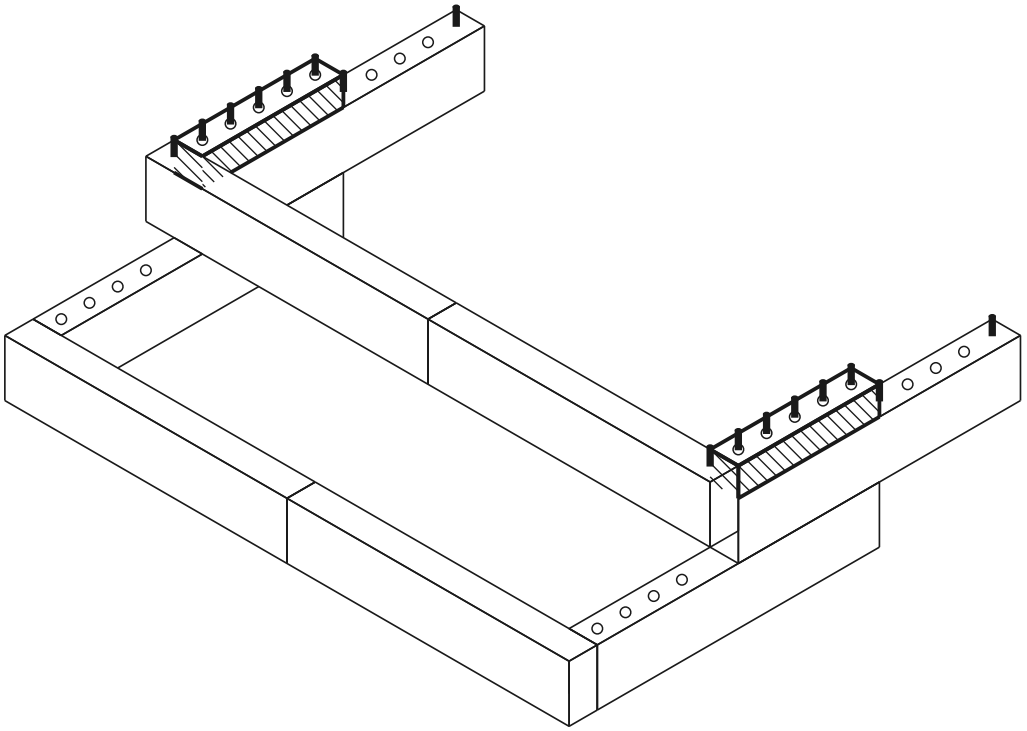

aktuelle Schicht gebaut Dübel Loch

DRAUFSICHT - WELCHES TEIL WOHIN

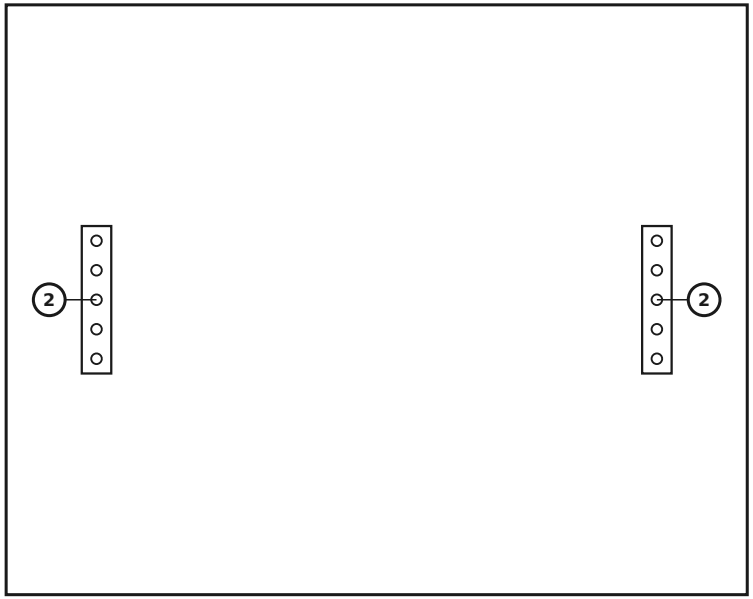

TEILE IN DIESER SCHICHT

Nr.	Maß (mm)	Zeichnung	Löcher	Stk
2	60 x 60 x 300	• ○ ○ ○ •	5× Ø12	**2**
	Verbinder	●		**0**

Schicht 6 / 13

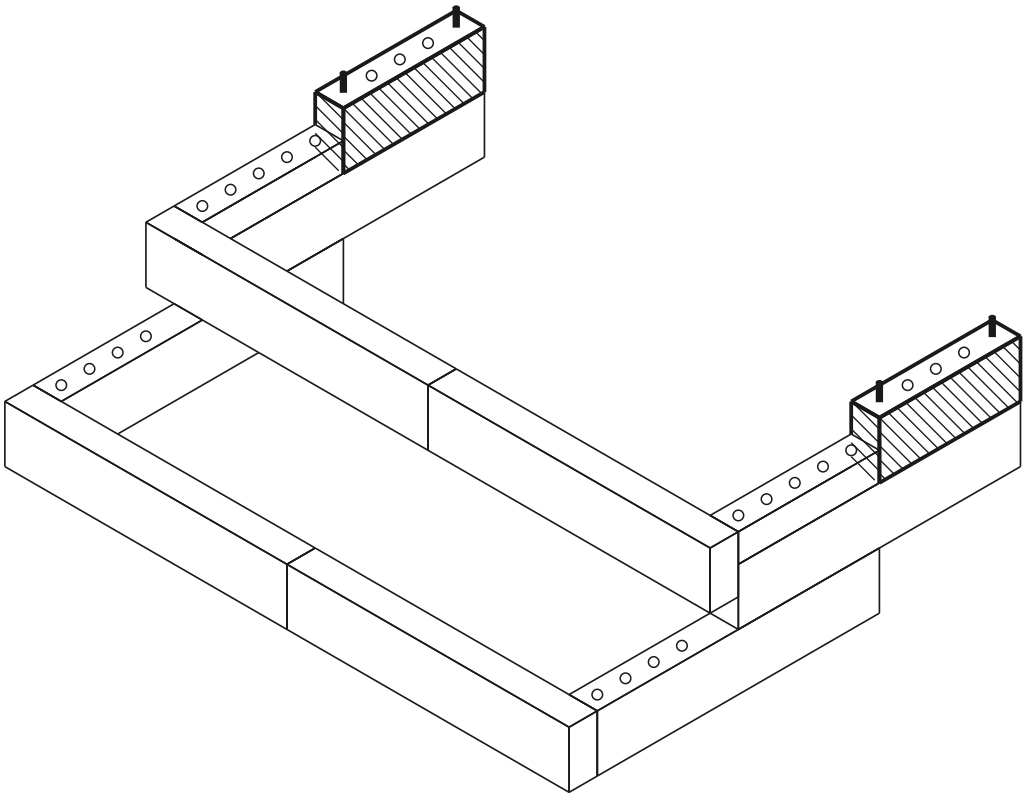

aktuelle Schicht gebaut Dübel Loch

DRAUFSICHT - WELCHES TEIL WOHIN

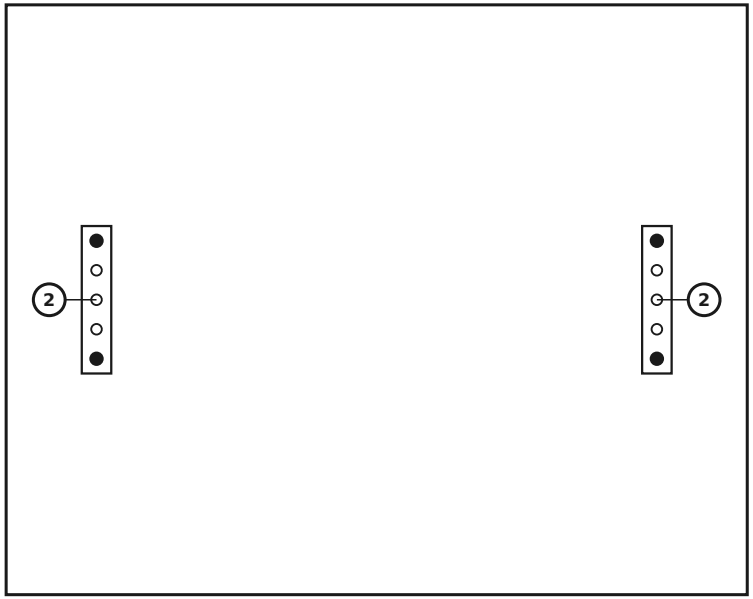

TEILE IN DIESER SCHICHT

Nr.	Maß (mm)	Zeichnung	Löcher	Stk
2	60 x 120 x 300	• ○ ○ ○ •	5× Ø12	**2**
	Verbinder	●		**4**

Schicht 7 / 13 — Sitzplatte einsetzen

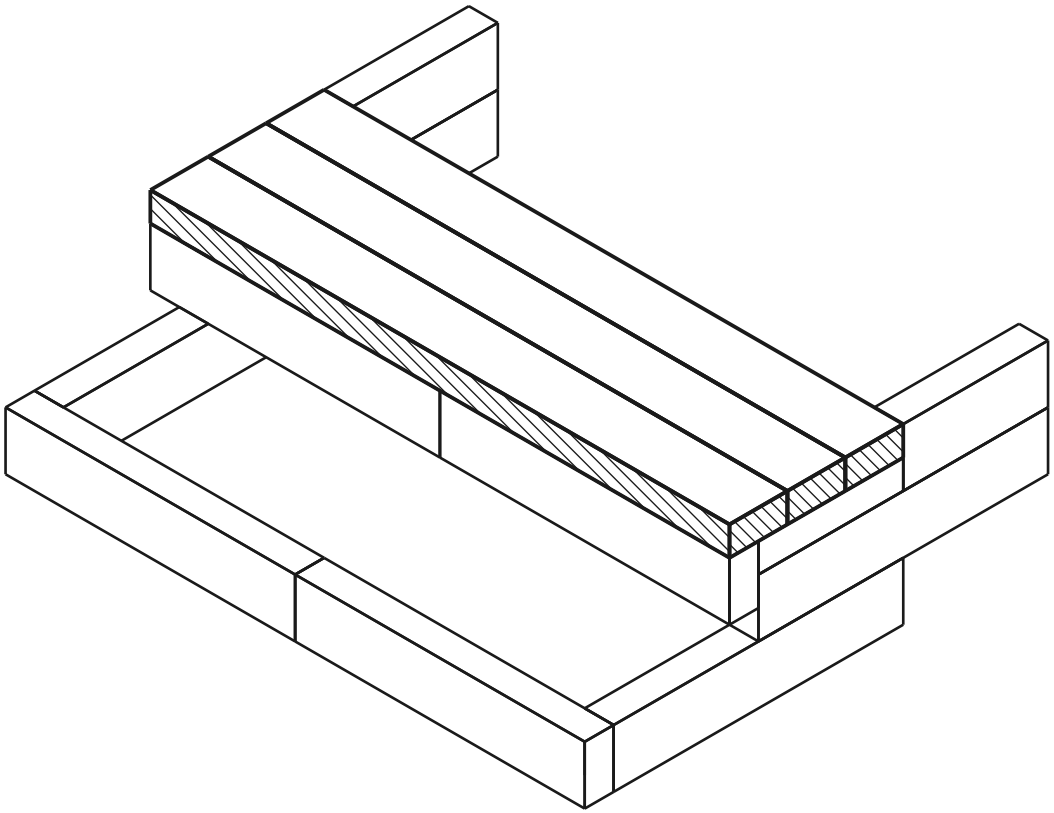

aktuelle Schicht gebaut Dübel Loch

DRAUFSICHT - WELCHES TEIL WOHIN

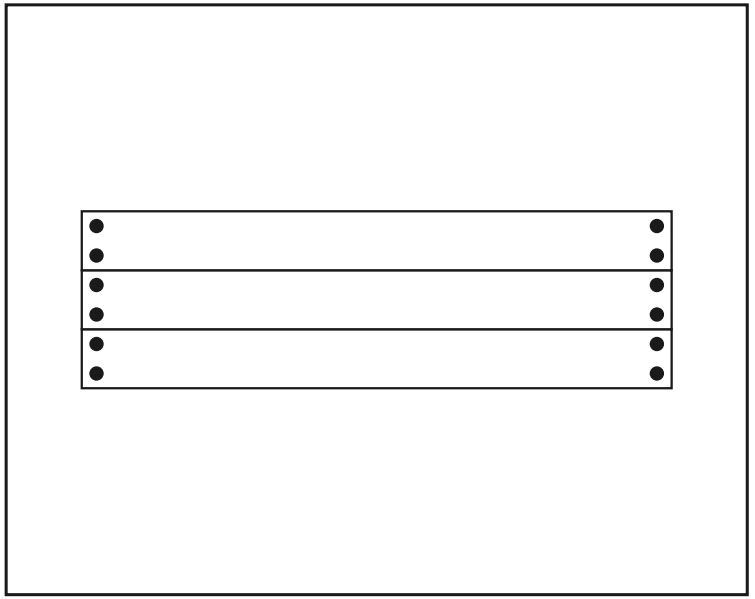

TEILE IN DIESER SCHICHT

Maß (mm)	Zeichnung	Löcher	Stk
60 x 120 x 1200		4× Ø12	**3**
Verbinder	●		**12**

Schlagen Sie die Verbinder in die oberste Schicht der Wand und setzen Sie die Sitzplatte von oben auf.

Schicht 8 / 13

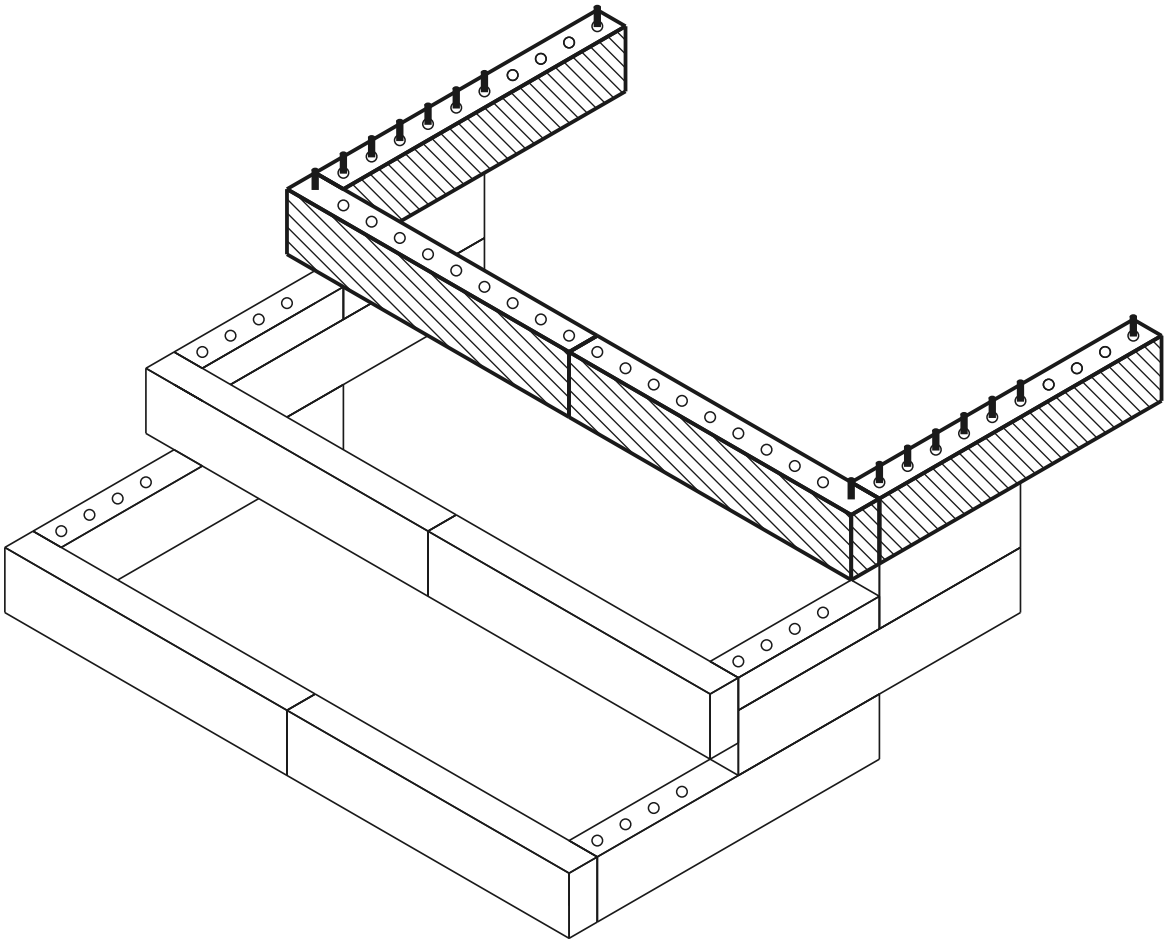

aktuelle Schicht gebaut Dübel Loch

DRAUFSICHT - WELCHES TEIL WOHIN

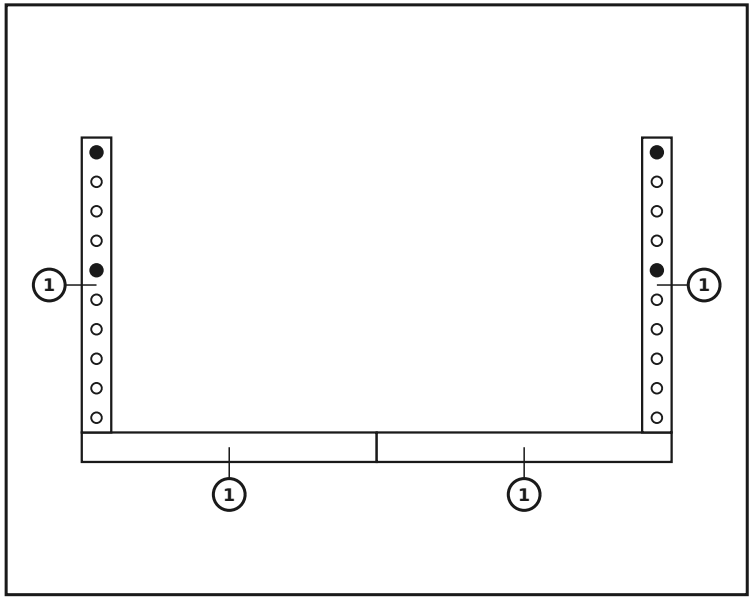

TEILE IN DIESER SCHICHT

Nr.	Maß (mm)	Zeichnung	Löcher	Stk
1	60 x 120 x 600		10× Ø12	4
	Verbinder			4

Schicht 9 / 13 — Sitzplatte einsetzen

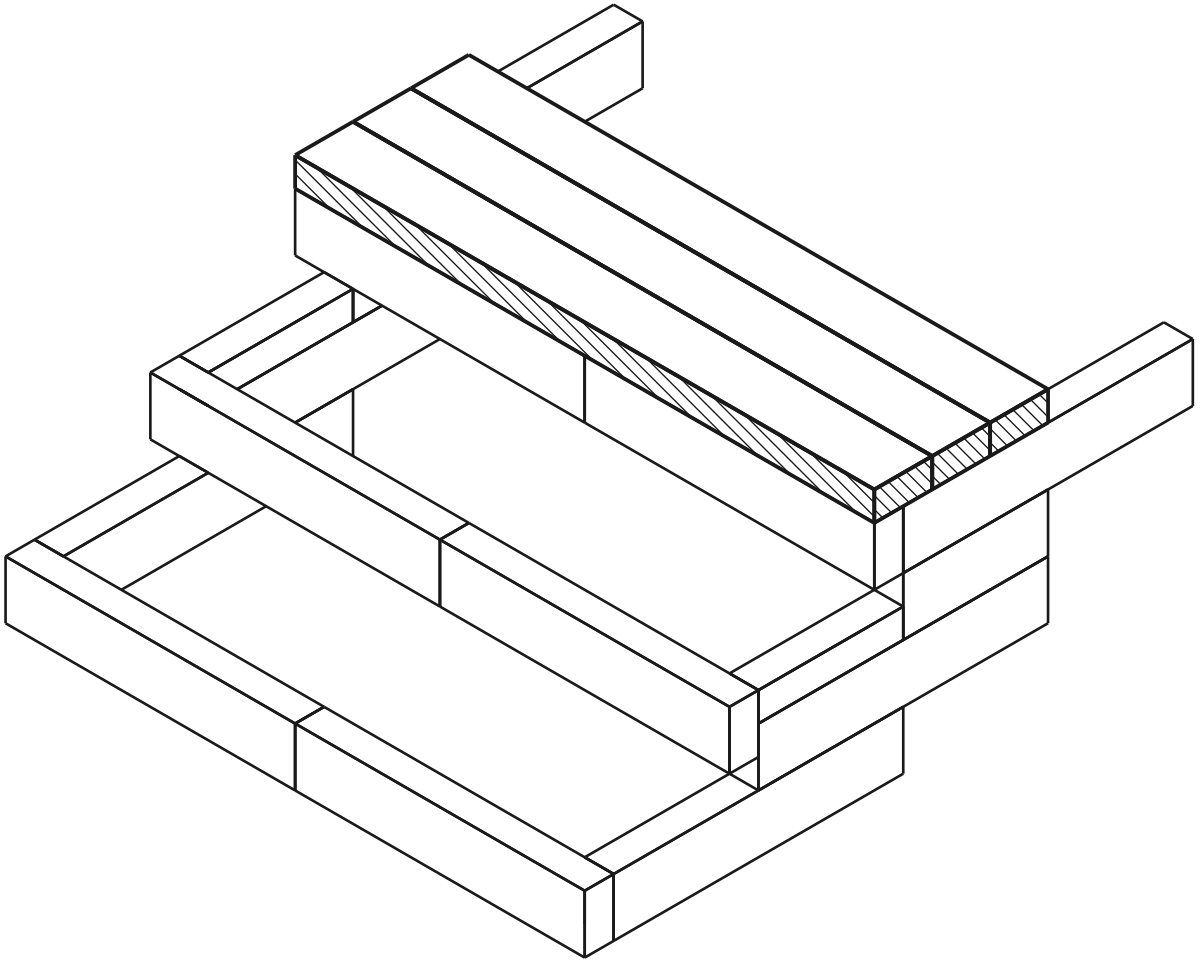

aktuelle Schicht gebaut Dübel Loch

DRAUFSICHT - WELCHES TEIL WOHIN

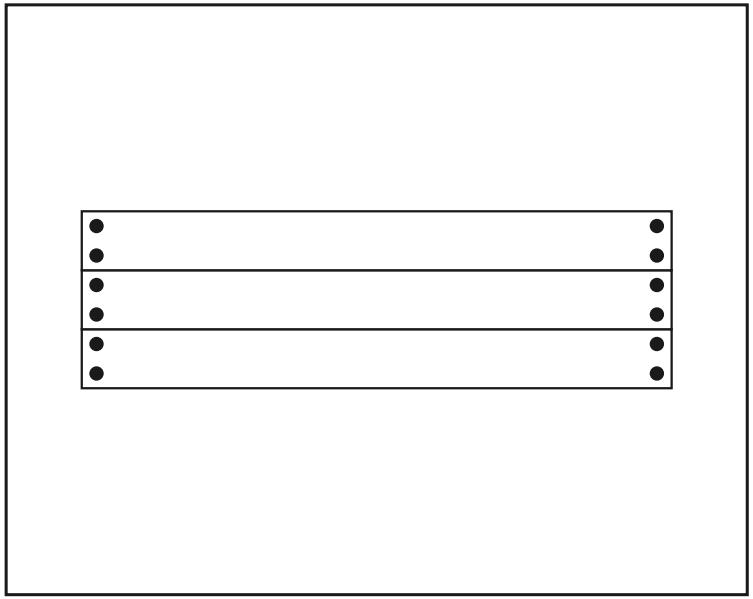

TEILE IN DIESER SCHICHT

Maß (mm)	Zeichnung	Löcher	Stk
60 x 120 x 1200		4× Ø12	**3**
Verbinder	●		**12**

Schlagen Sie die Verbinder in die oberste Schicht der Wand und setzen Sie die Sitzplatte von oben auf.

Schicht 10 / 13

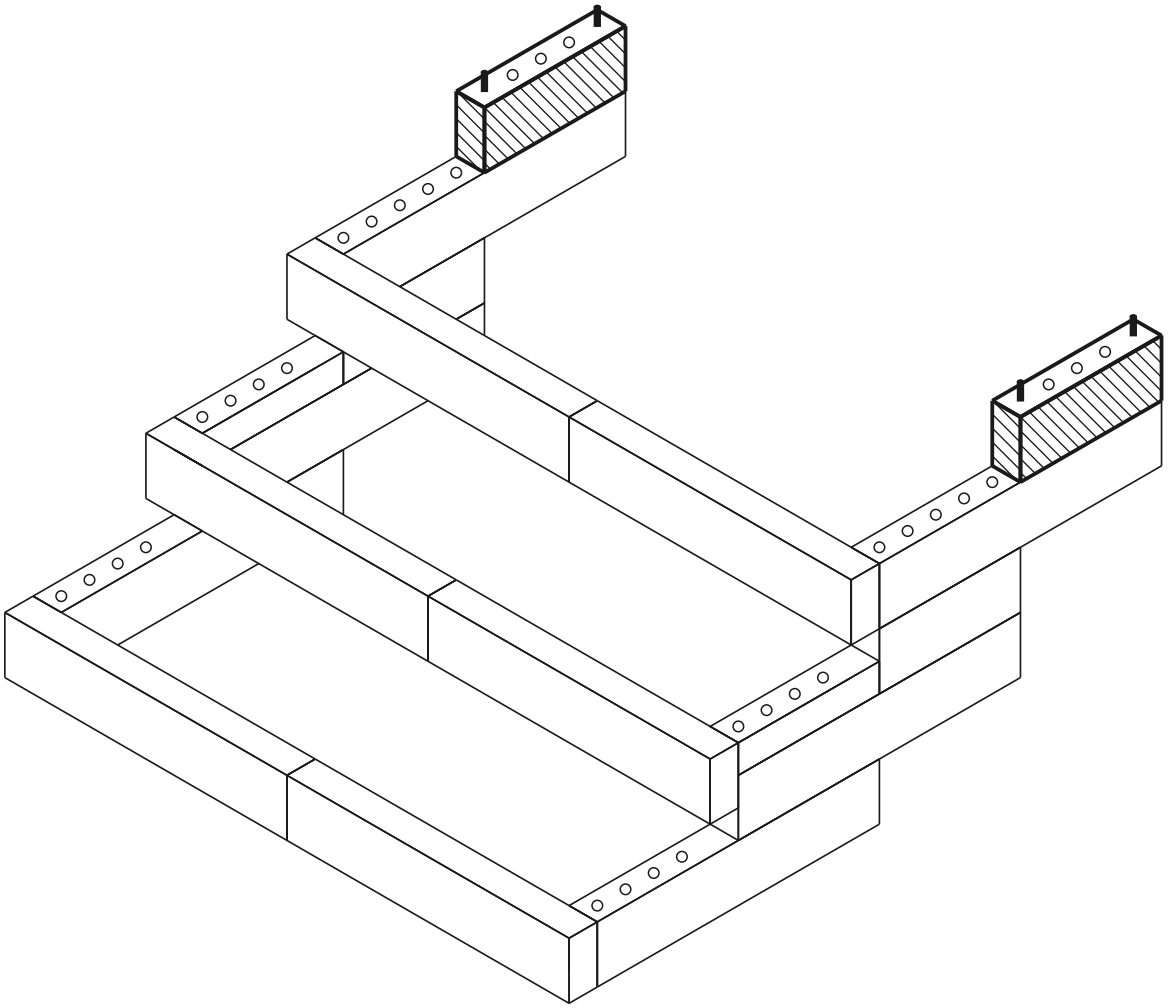

aktuelle Schicht gebaut Dübel Loch

DRAUFSICHT - WELCHES TEIL WOHIN

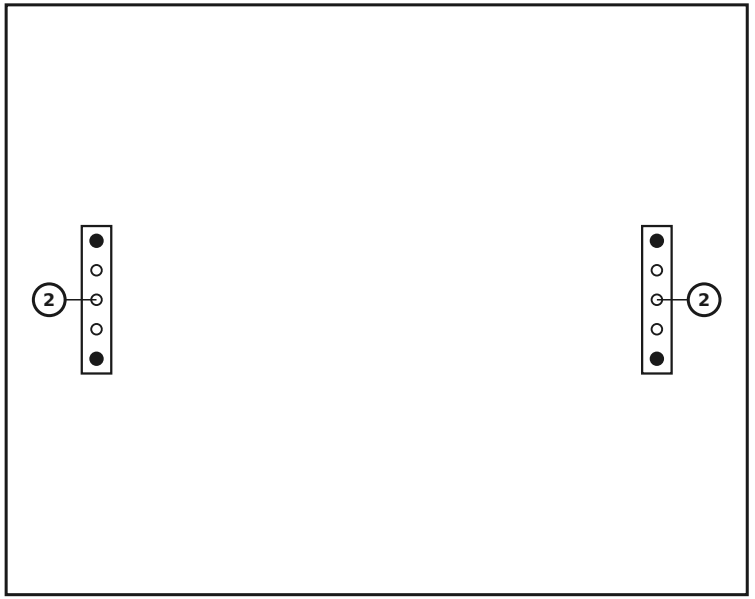

TEILE IN DIESER SCHICHT

Nr.	Maß (mm)	Zeichnung	Löcher	Stk
2	60 x 120 x 300	• ○ ○ ○ •	5× Ø12	**2**
	Verbinder	●		**4**

Schicht 11 / 13

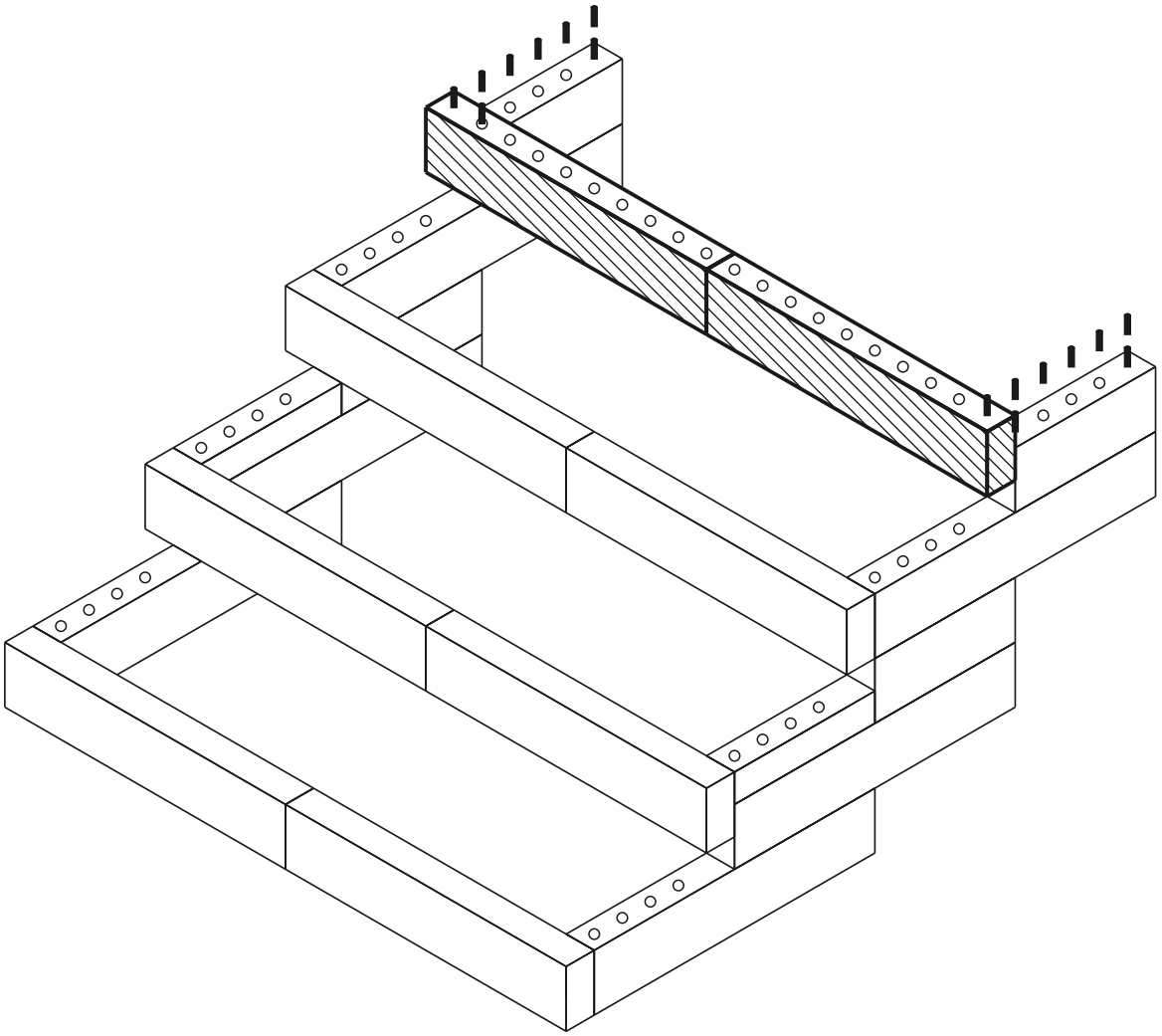

aktuelle Schicht gebaut Dübel Loch

DRAUFSICHT - WELCHES TEIL WOHIN

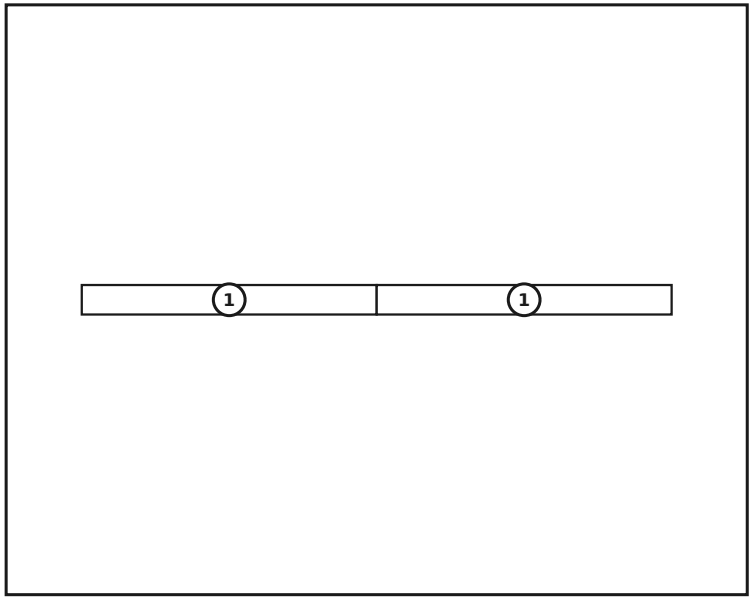

TEILE IN DIESER SCHICHT

Nr.	Maß (mm)	Zeichnung	Löcher	Stk
1	60 x 120 x 600		10× Ø12	2
	Verbinder			0

Schicht 12 / 13

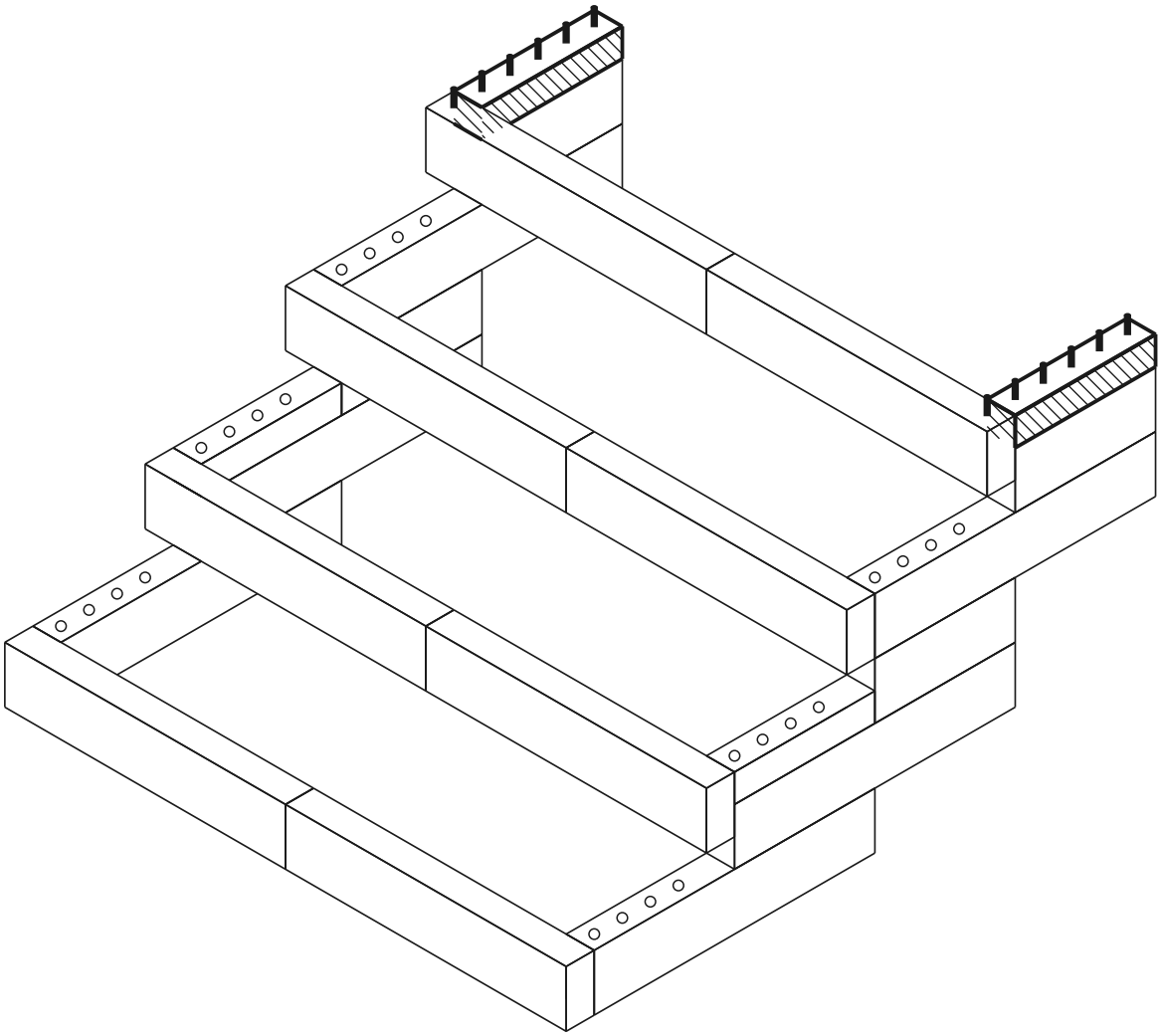

aktuelle Schicht gebaut Dübel Loch

DRAUFSICHT - WELCHES TEIL WOHIN

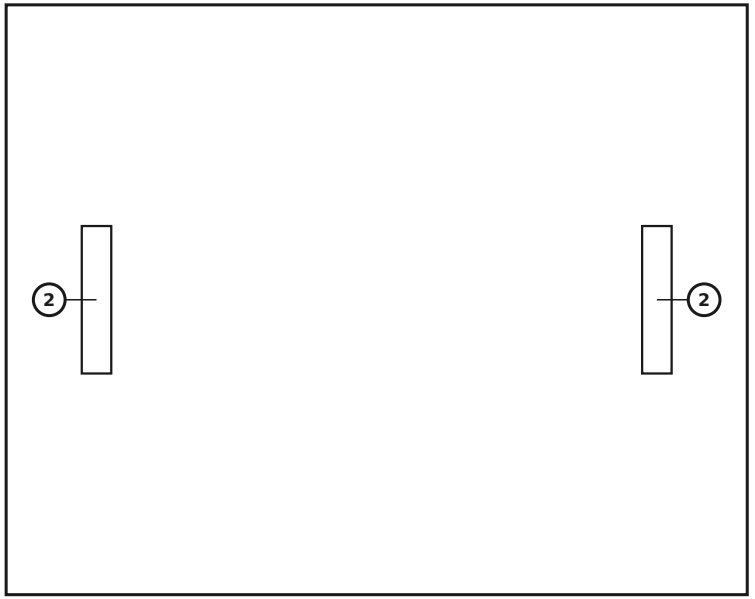

TEILE IN DIESER SCHICHT

Nr.	Maß (mm)	Zeichnung	Löcher	Stk
2	60 x 60 x 300	• ○ ○ ○ •	5× Ø12	**2**
	Verbinder	●		**0**

Schicht 13 / 13 — Sitzplatte einsetzen

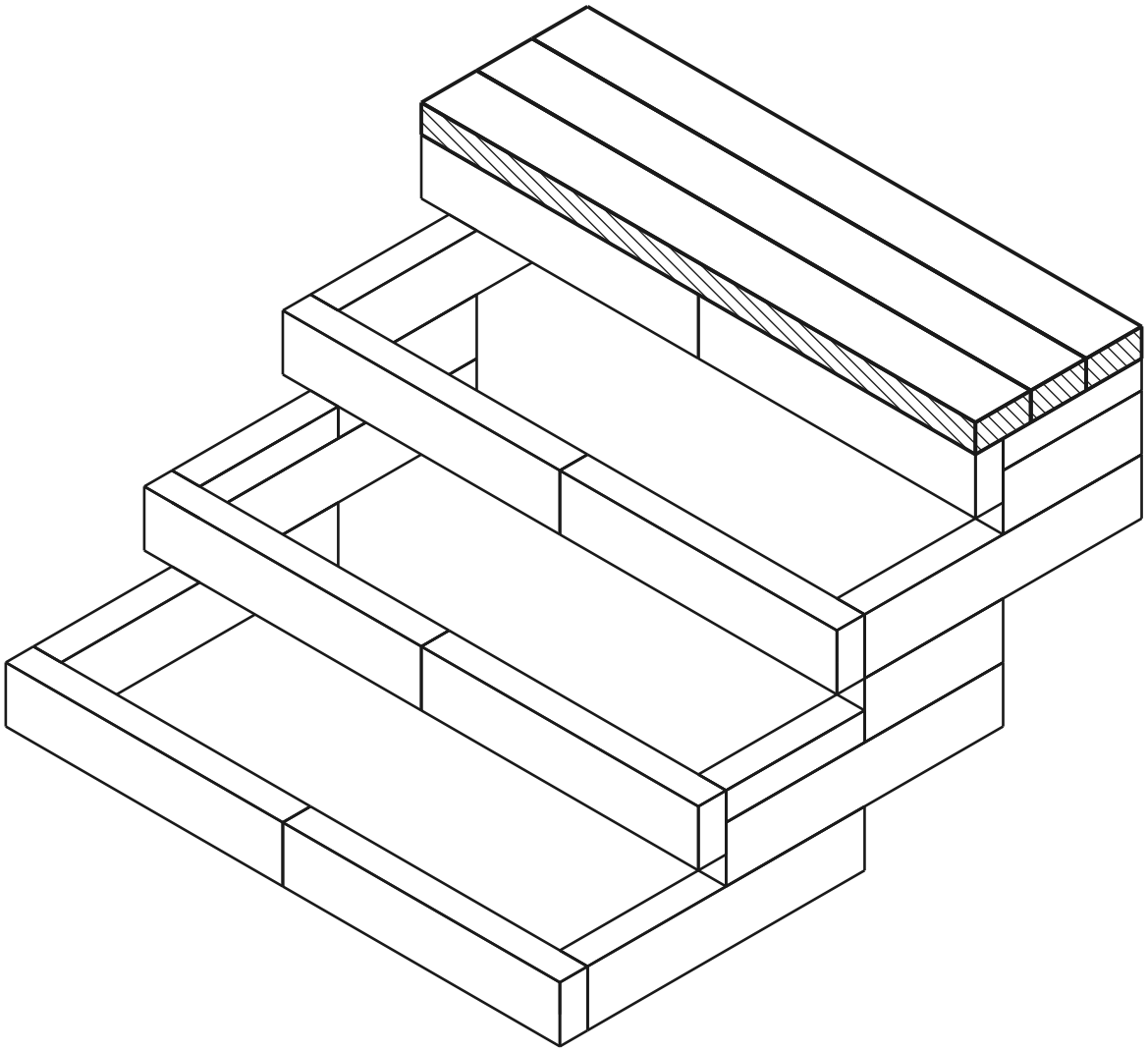

aktuelle Schicht gebaut Dübel Loch

DRAUFSICHT - WELCHES TEIL WOHIN

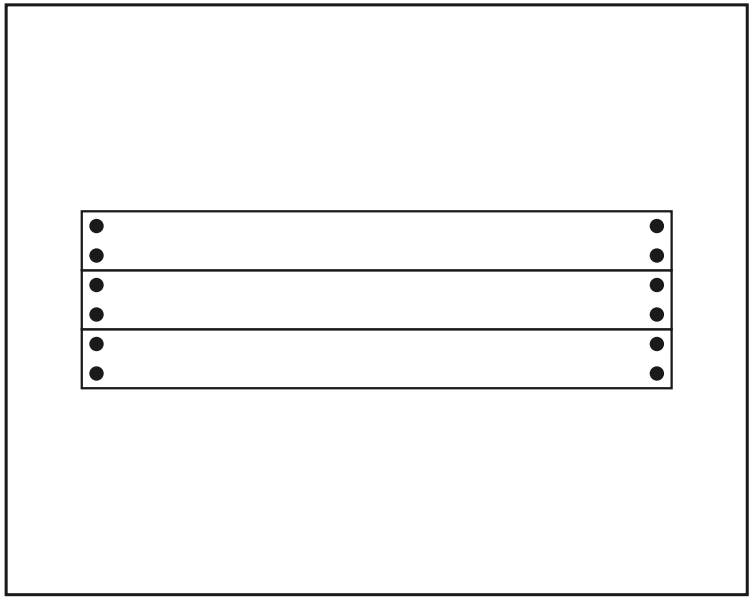

TEILE IN DIESER SCHICHT

Maß (mm)	Zeichnung	Löcher	Stk
60 x 120 x 1200		4× Ø12	**3**
Verbinder	●		**12**

Schlagen Sie die Verbinder in die oberste Schicht der Wand und setzen Sie die Sitzplatte von oben auf.

Fertiges Modell

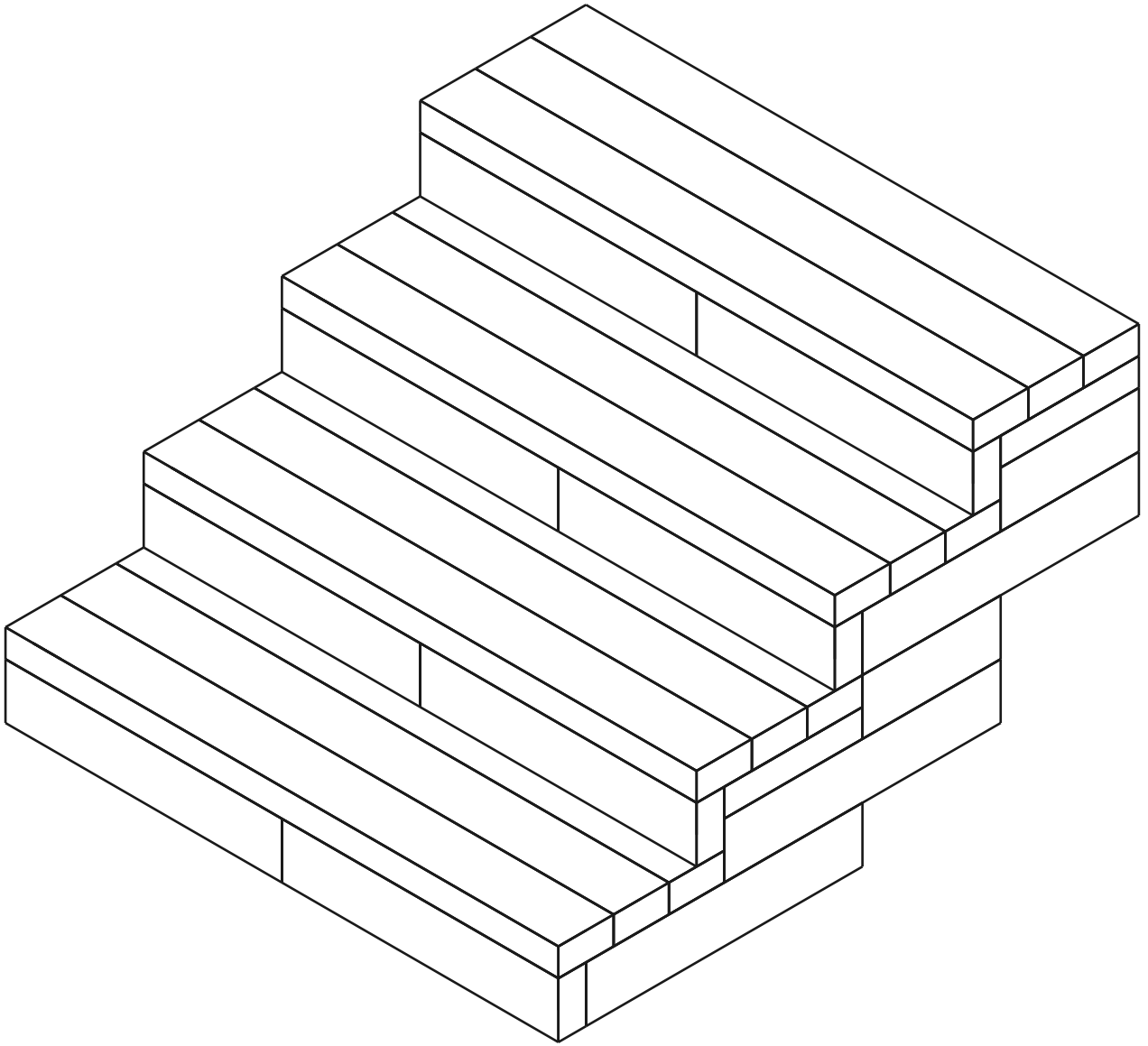

Materialliste (BOM)

Teil	Rolle	Stk
60×120×600 mm (BOTTOM)	unten	4
60×120×600 mm	Mitte	10
60×120×300 mm	Mitte	4
60×60×300 mm (MID)	Mitte	4
Sitzplatte 1200mm	Sitzfläche	12
Connector (12×70 mm pin)	-	84

Gesamt: 34 Teile