Montážní návod

Modular Larch Garden Stairs — Brick Premium - GridGarden

SOUPIS DÍLŮ

č.	rozměr (mm)	nákres	díry	ks
②	60 x 120 x 300		5× Ø12	**4**
②	60 x 60 x 300		5× Ø12	**4**
①	60 x 120 x 600		10× Ø12	**14**
	60 x 120 x 1200	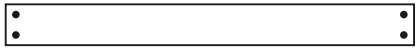	4× Ø12	**12**
	Konektory	●		**84**

Celkem 34 dílů + 84 kolíků.
Číslování dílů podle délky (nejdelší = 1).

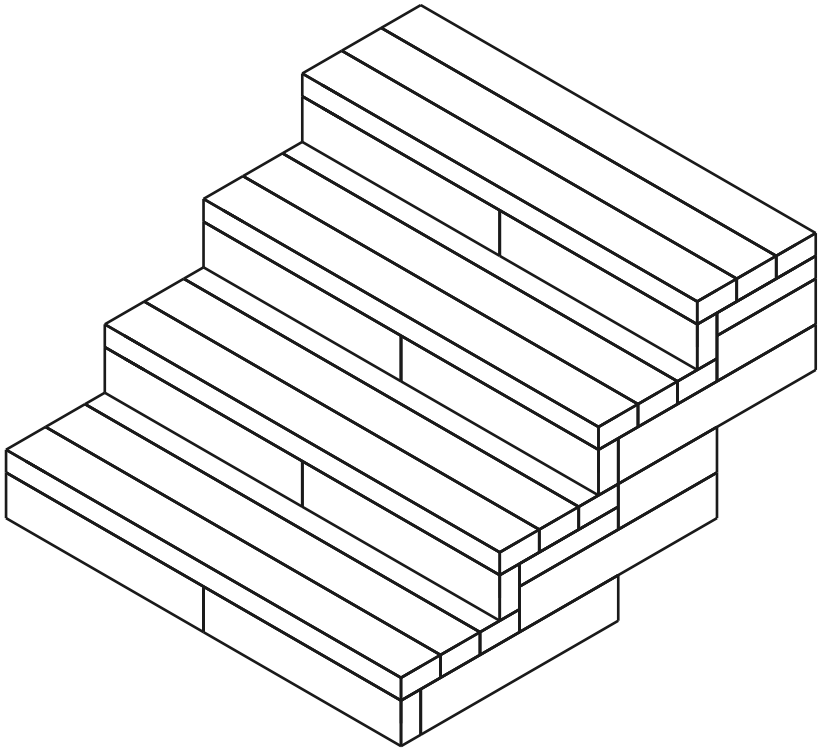

34	**13**	**84**
DÍLŮ	VRSTEV	KOLÍKY

Vrstva 1 / 13 (zanořená 60 mm pod úroveň terénu)

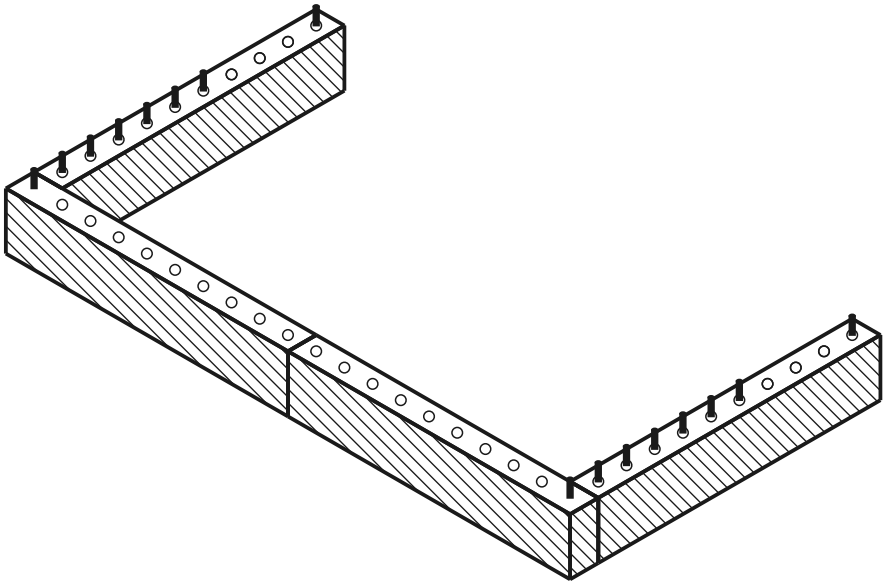

aktuální vrstva postaveno kolík díra

POHLED SHORA - KTERÝ DÍL KAM

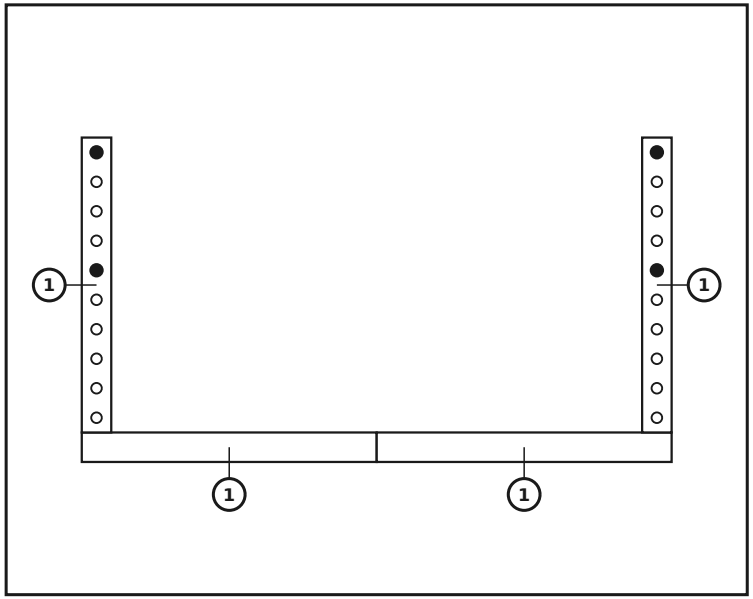

DÍLY V TÉTO VRSTVĚ

č.	rozměr (mm)	nákres	díry	ks
1	60 x 120 x 600		10× Ø12	**4**
	Konektory			**4**

Vrstva 2 / 13 — Osazení sedací desky

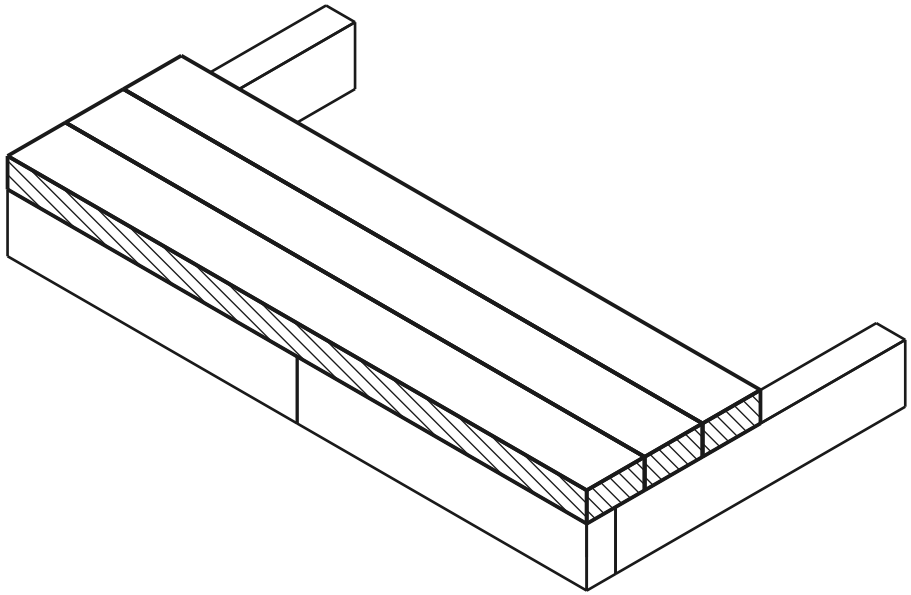

aktuální vrstva postaveno kolík díra

Zarazte kolíky do horní vrstvy stěny, poté na ně shora osad'te sedací desku.

POHLED SHORA - KTERÝ DÍL KAM

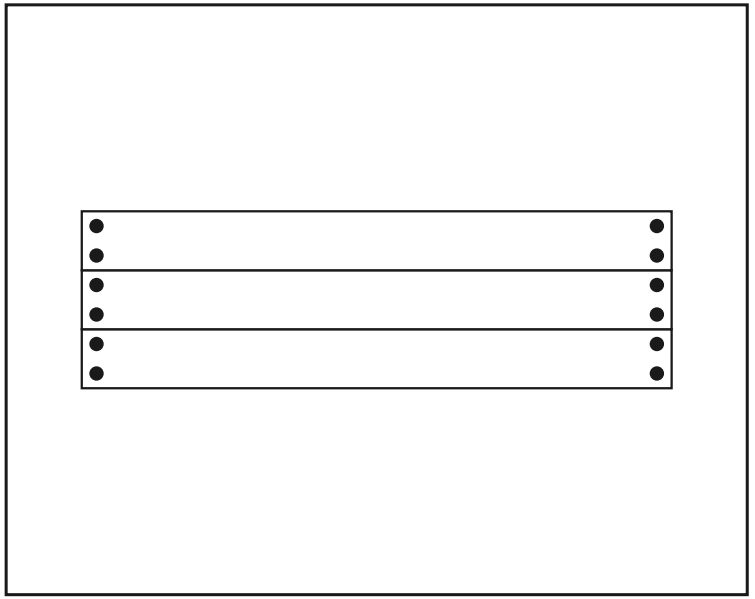

DÍLY V TÉTO VRSTVĚ

rozměr (mm)	nákres	díry	ks
60 x 120 x 1200		4× Ø12	**3**
Konektory	●		**12**

Vrstva 3 / 13

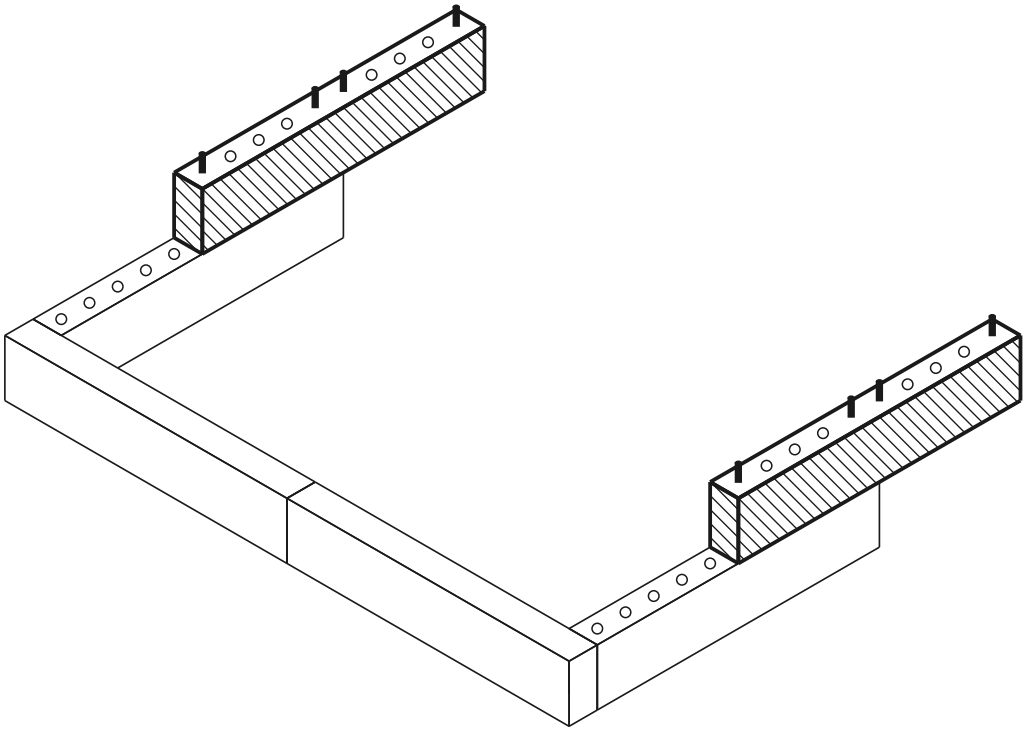

aktuální vrstva postaveno kolík díra

POHLED SHORA - KTERÝ DÍL KAM

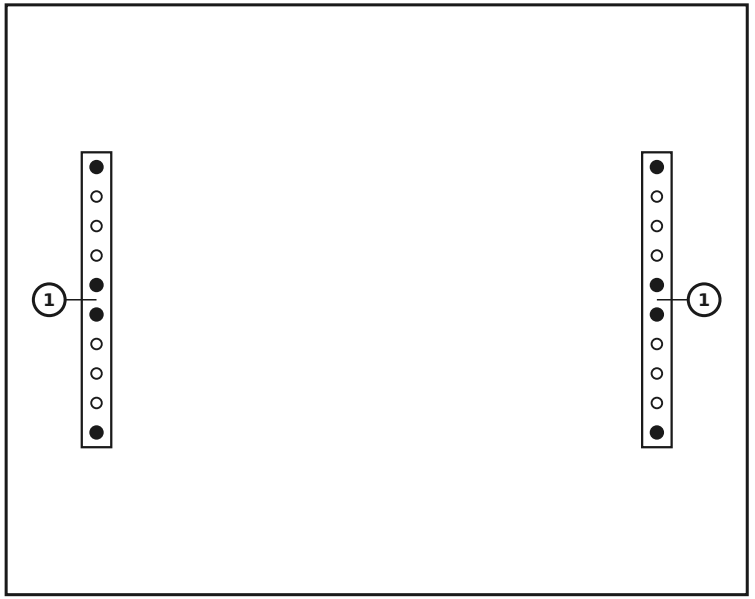

DÍLY V TÉTO VRSTVĚ

č.	rozměr (mm)	nákres	díry	ks
1	60 x 120 x 600	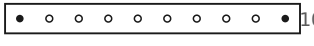	10× Ø12	**2**
	Konektory	●		**8**

Vrstva 4 / 13

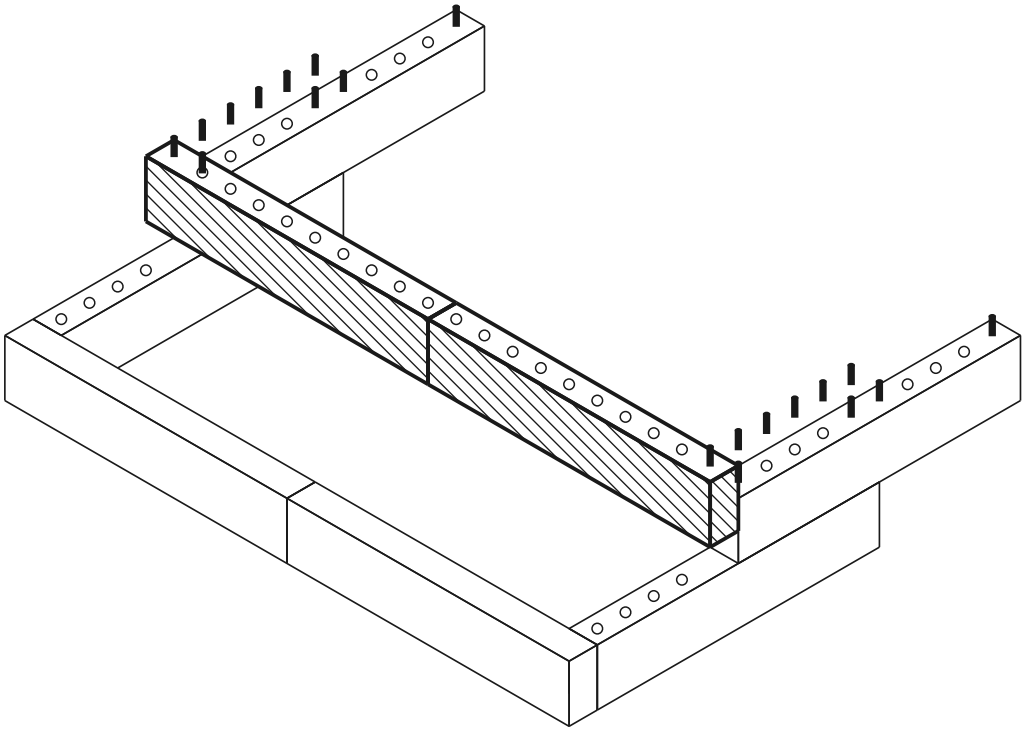

aktuální vrstva postaveno kolík díra

POHLED SHORA - KTERÝ DÍL KAM

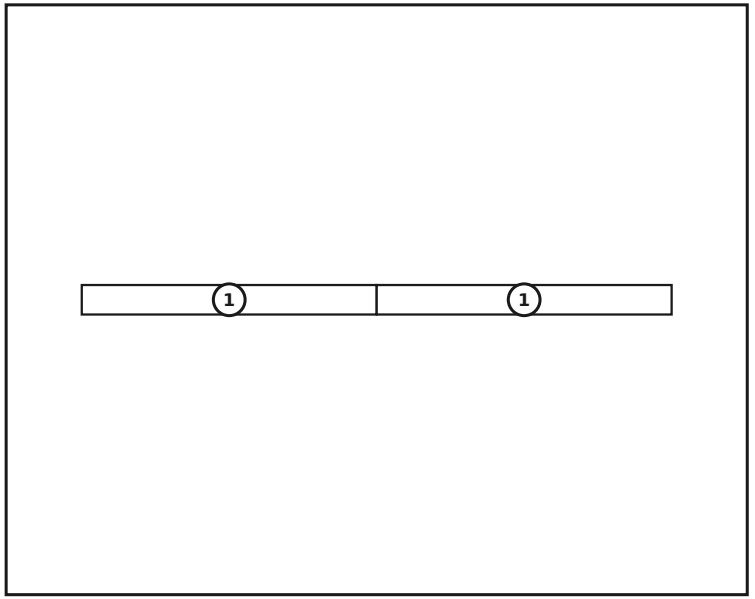

DÍLY V TÉTO VRSTVĚ

č.	rozměr (mm)	nákres	díry	ks
1	60 x 120 x 600		10× Ø12	**2**
	Konektory			**0**

Vrstva 5 / 13

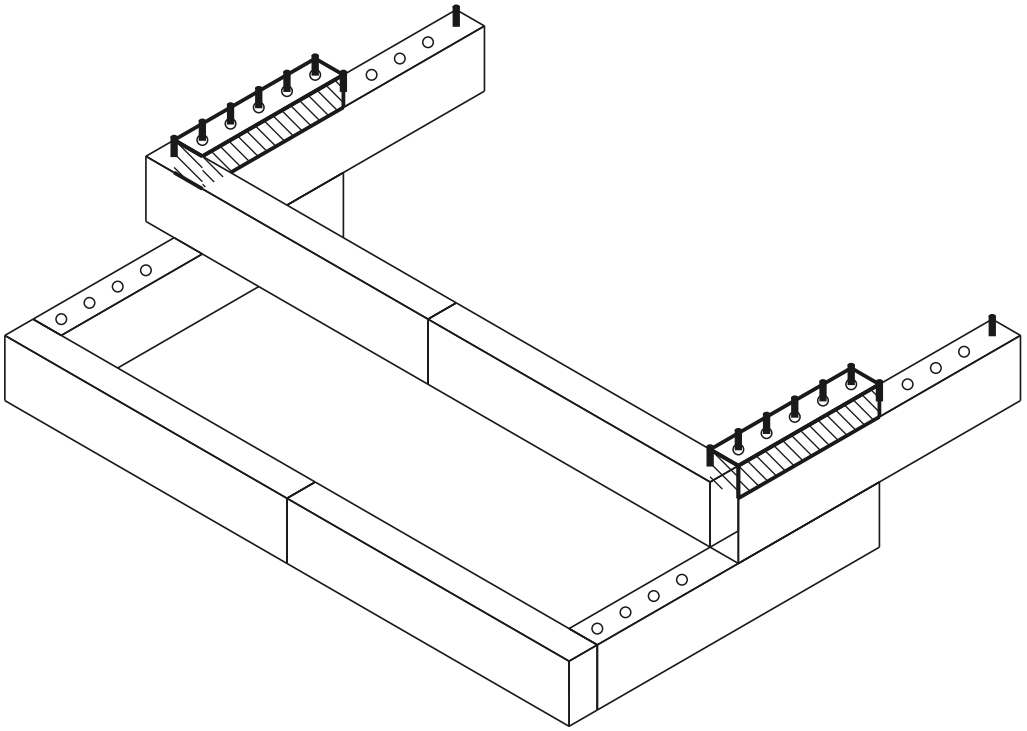

aktuální vrstva postaveno kolík díra

POHLED SHORA - KTERÝ DÍL KAM

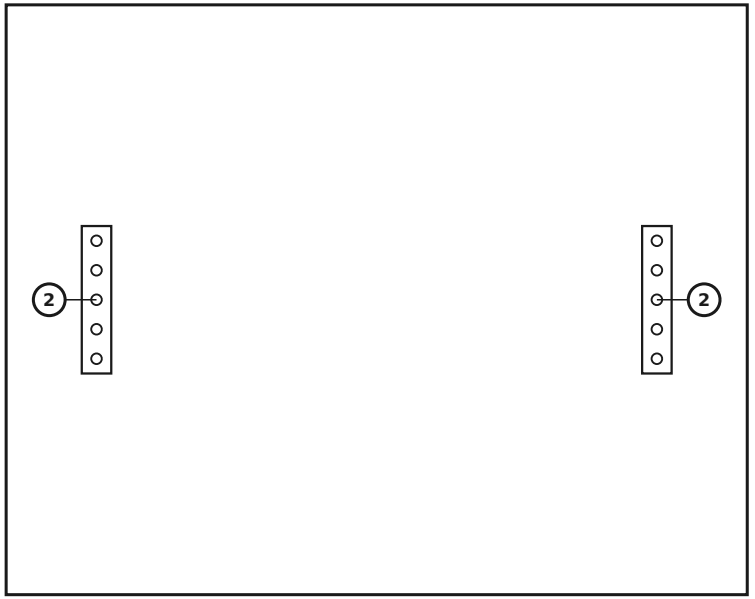

DÍLY V TÉTO VRSTVĚ

č.	rozměr (mm)	nákres	díry	ks
2	60 x 60 x 300	• ○ ○ ○ •	5× Ø12	**2**
	Konektory	●		**0**

Vrstva 6 / 13

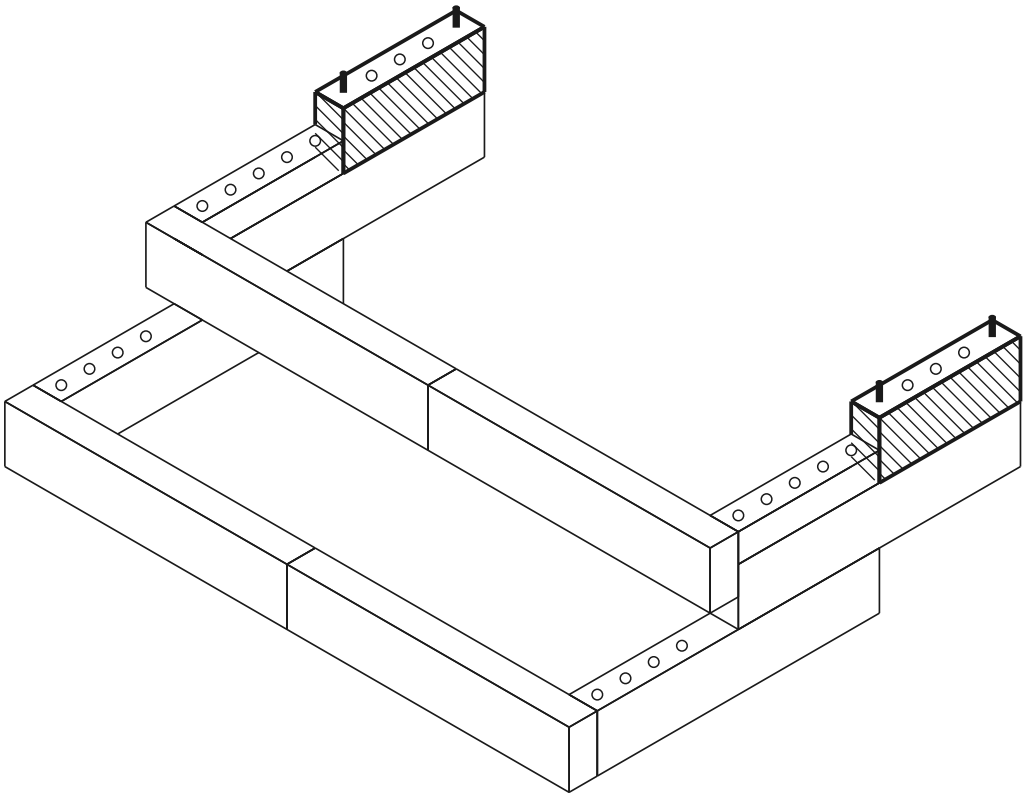

aktuální vrstva postaveno kolík díra

POHLED SHORA - KTERÝ DÍL KAM

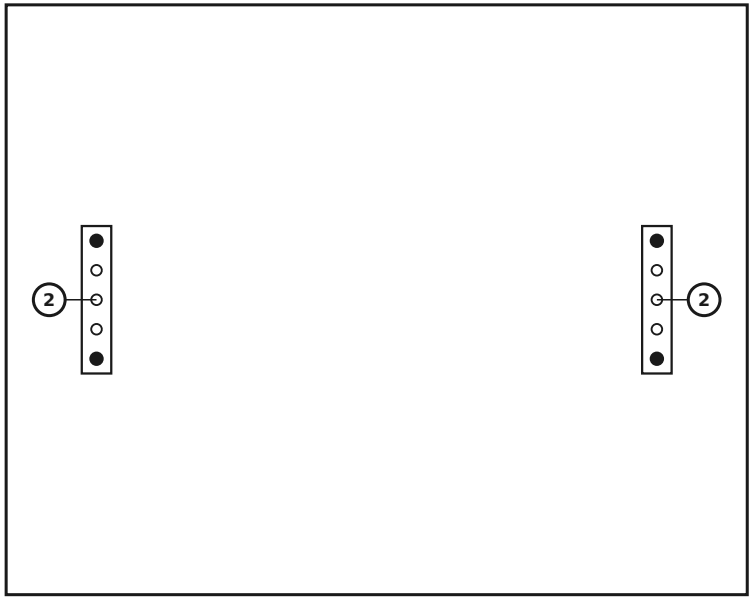

DÍLY V TÉTO VRSTVĚ

č.	rozměr (mm)	nákres	díry	ks
2	60 x 120 x 300	• ○ ○ ○ •	5× Ø12	**2**
	Konektory	●		**4**

Vrstva 7 / 13 — Osazení sedací desky

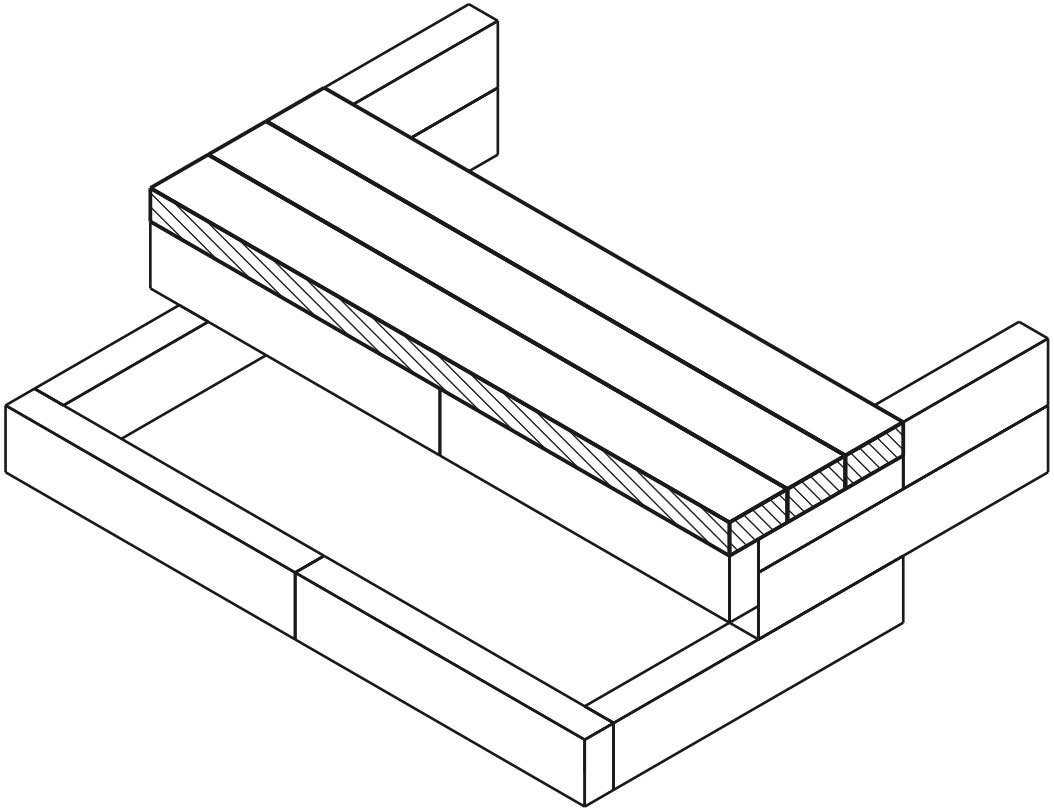

aktuální vrstva postaveno kolík díra

POHLED SHORA - KTERÝ DÍL KAM

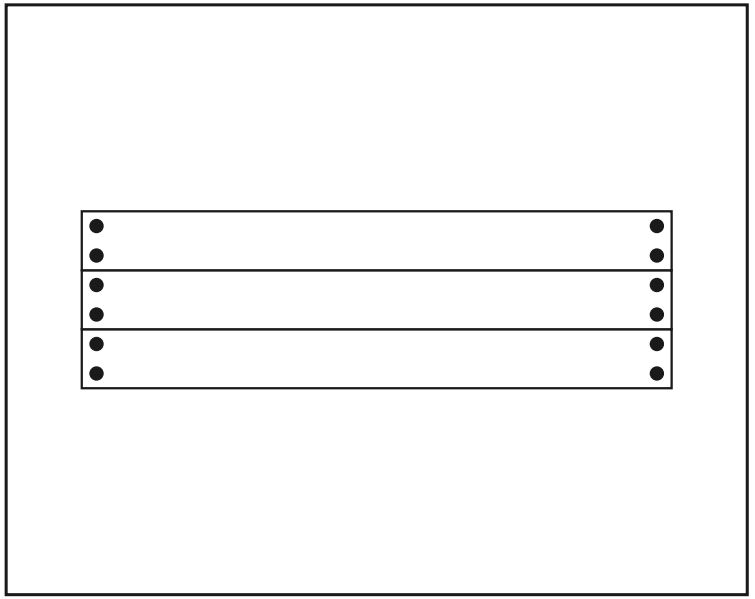

DÍLY V TÉTO VRSTVĚ

rozměr (mm)	nákres	díry	ks
60 x 120 x 1200		4× Ø12	**3**
Konektory	●		**12**

Zarazte kolíky do horní vrstvy stěny, poté na ně shora osad'te sedací desku.

Vrstva 8 / 13

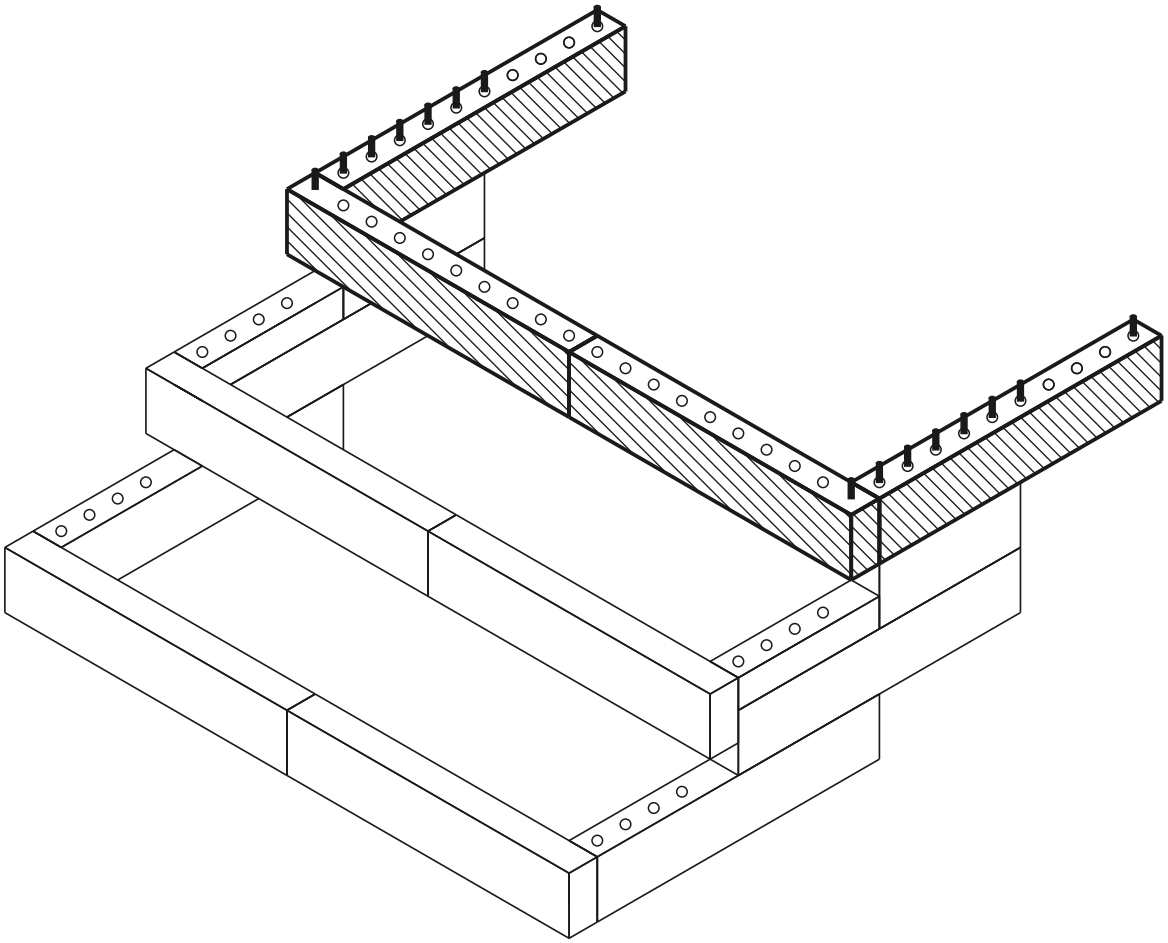

aktuální vrstva postaveno kolík díra

POHLED SHORA - KTERÝ DÍL KAM

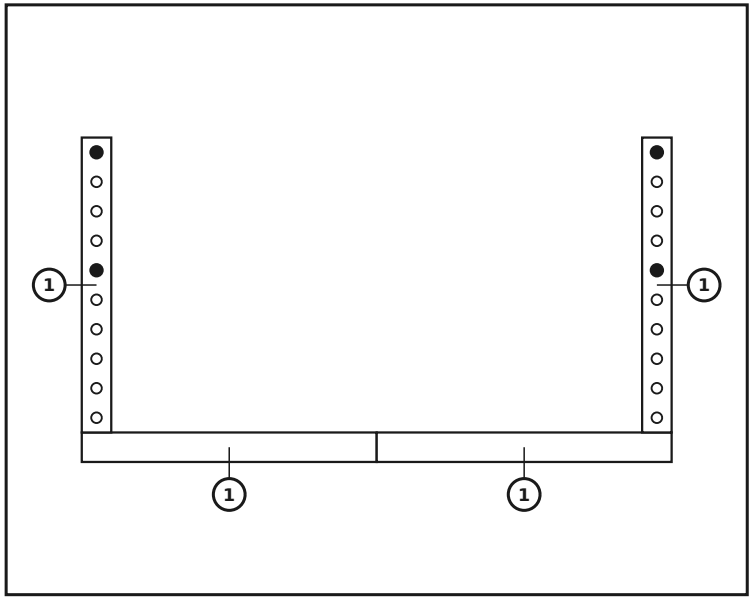

DÍLY V TÉTO VRSTVĚ

č.	rozměr (mm)	nákres	díry	ks
1	60 x 120 x 600		10× Ø12	**4**
	Konektory			**4**

Vrstva 9 / 13 — Osazení sedací desky

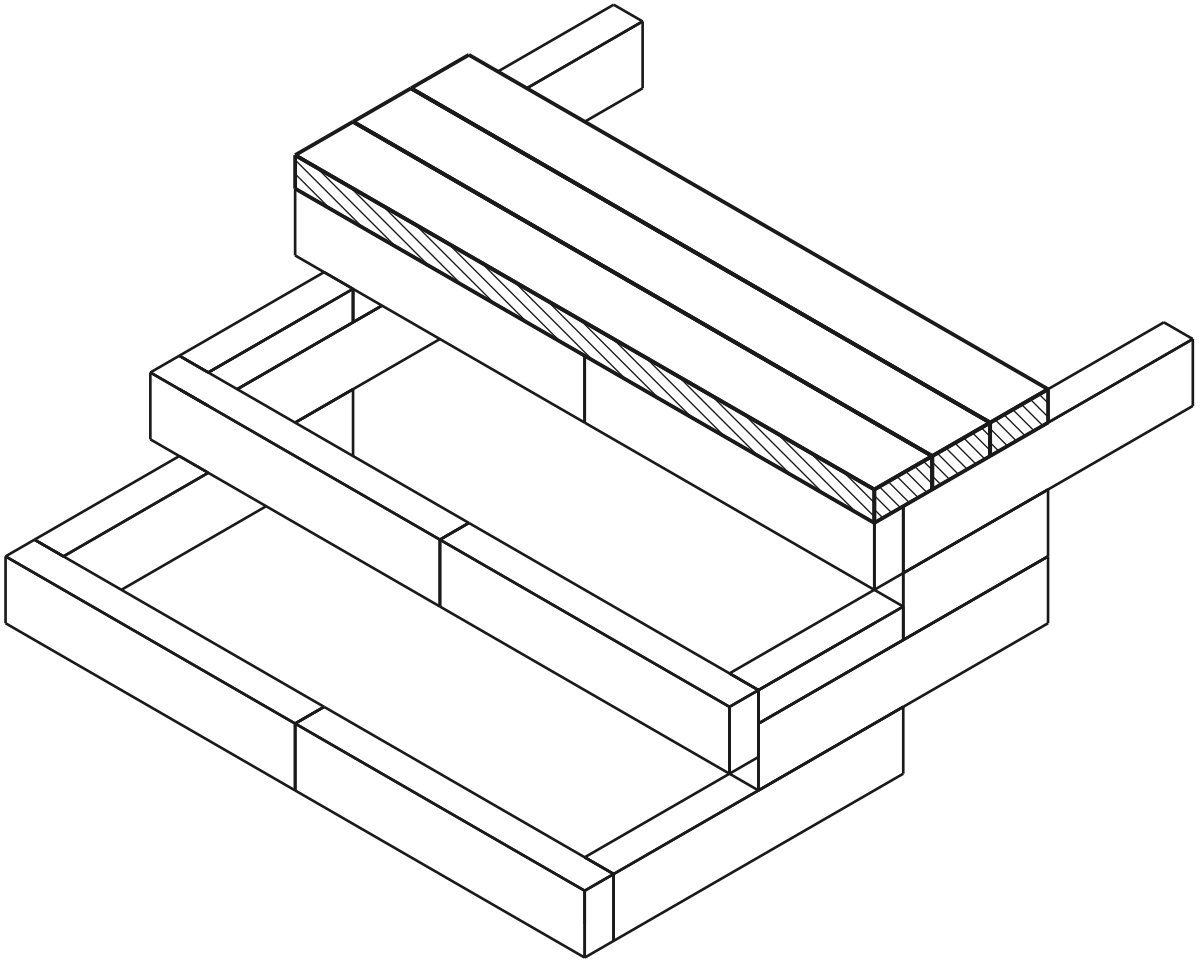

aktuální vrstva postaveno kolík díra

POHLED SHORA - KTERÝ DÍL KAM

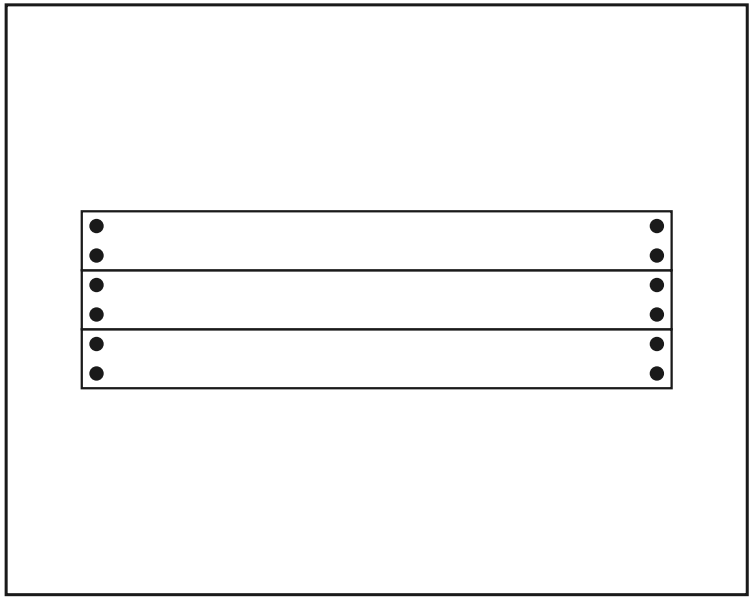

DÍLY V TÉTO VRSTVĚ

rozměr (mm)	nákres	díry	ks
60 x 120 x 1200		4× Ø12	**3**
Konektory	●		**12**

Zarazte kolíky do horní vrstvy stěny, poté na ně shora osad'te sedací desku.

Vrstva 10 / 13

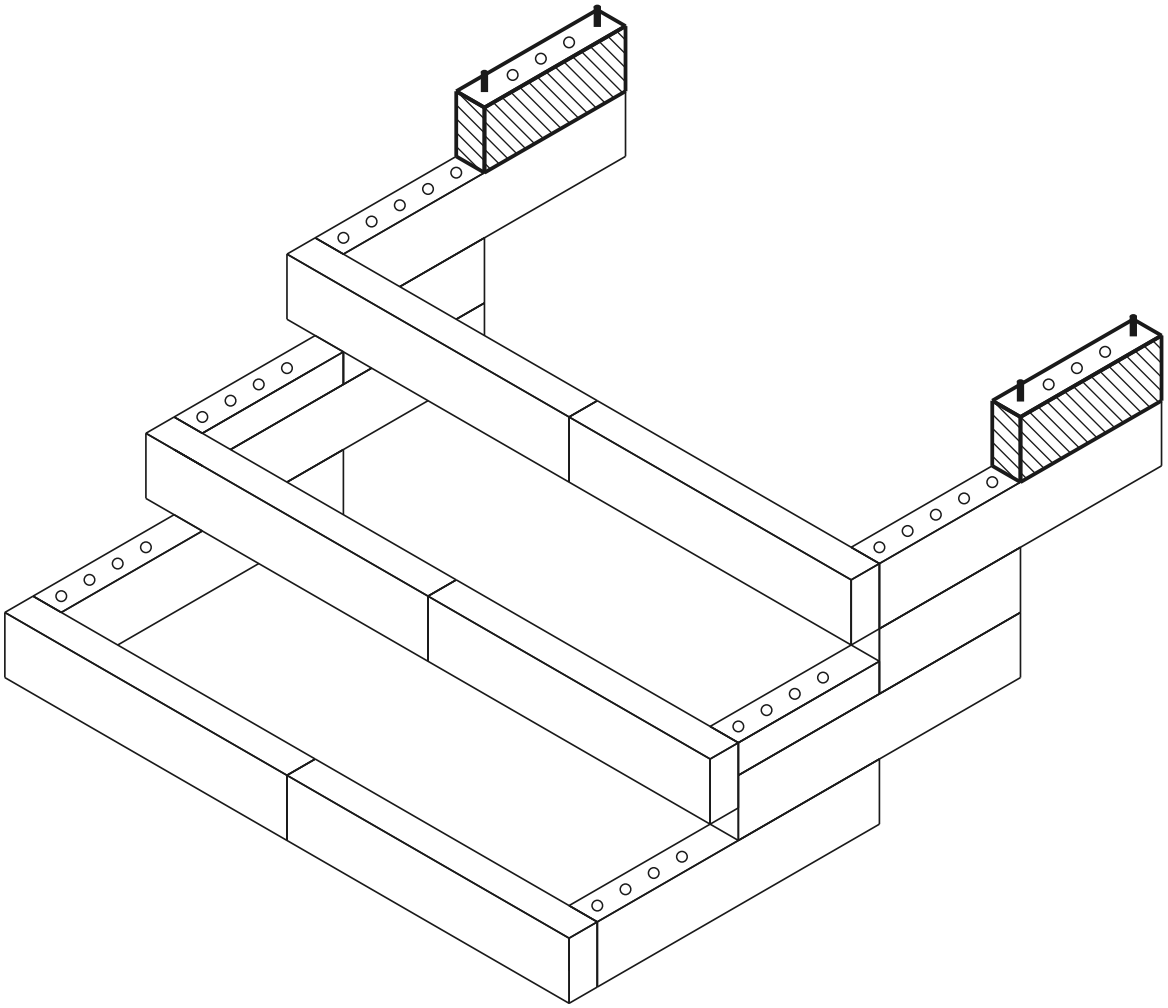

aktuální vrstva postaveno kolík díra

POHLED SHORA - KTERÝ DÍL KAM

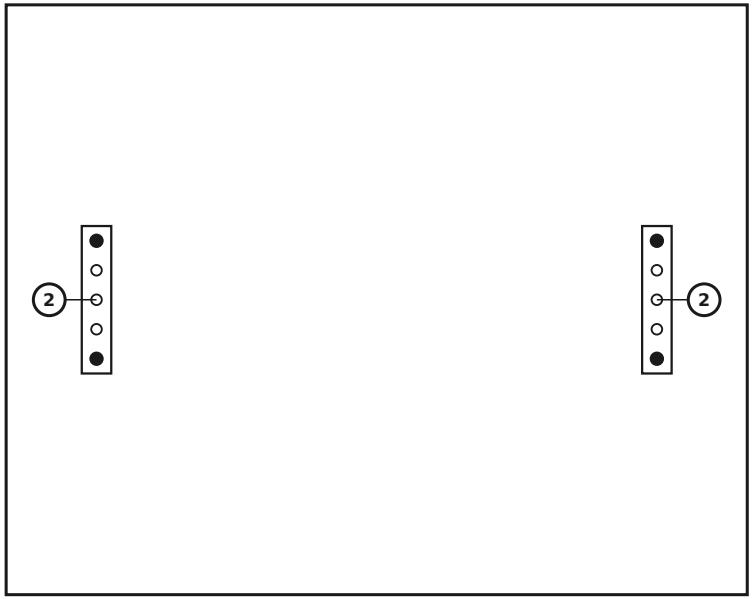

DÍLY V TÉTO VRSTVĚ

č.	rozměr (mm)	nákres	díry	ks
2	60 x 120 x 300	• ○ ○ ○ •	5× Ø12	**2**
	Konektory	●		**4**

Vrstva 11 / 13

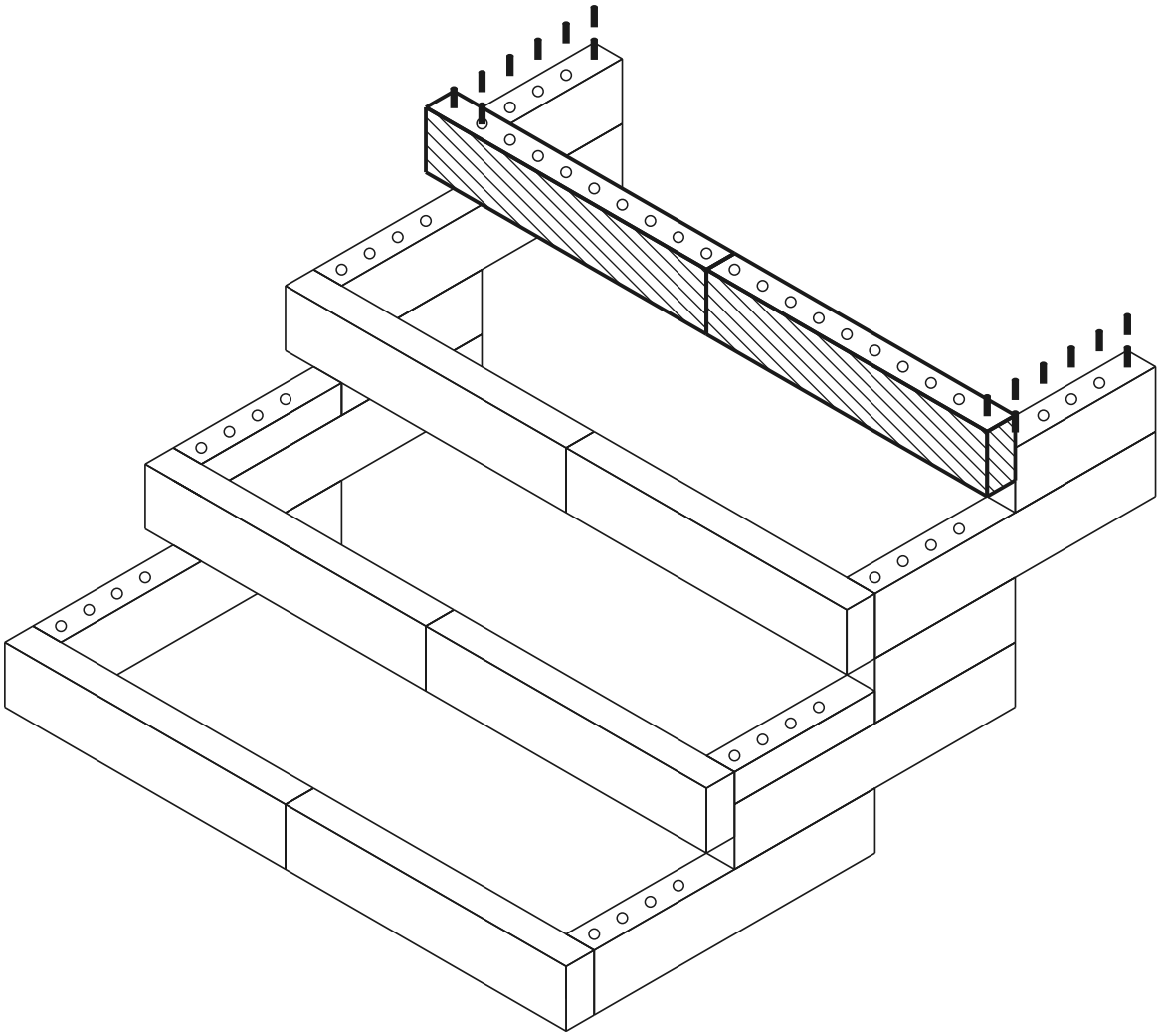

aktuální vrstva postaveno kolík díra

POHLED SHORA - KTERÝ DÍL KAM

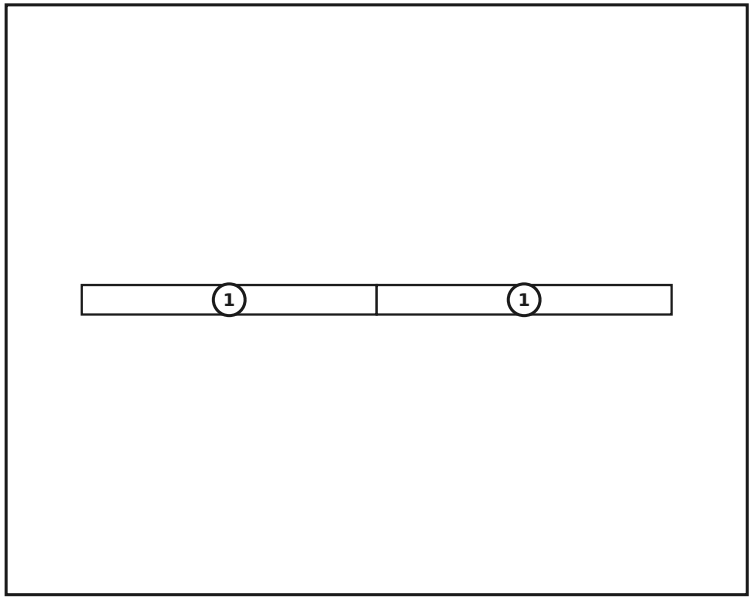

DÍLY V TÉTO VRSTVĚ

č.	rozměr (mm)	nákres	díry	ks
1	60 x 120 x 600		10× Ø12	2
	Konektory			0

Vrstva 12 / 13

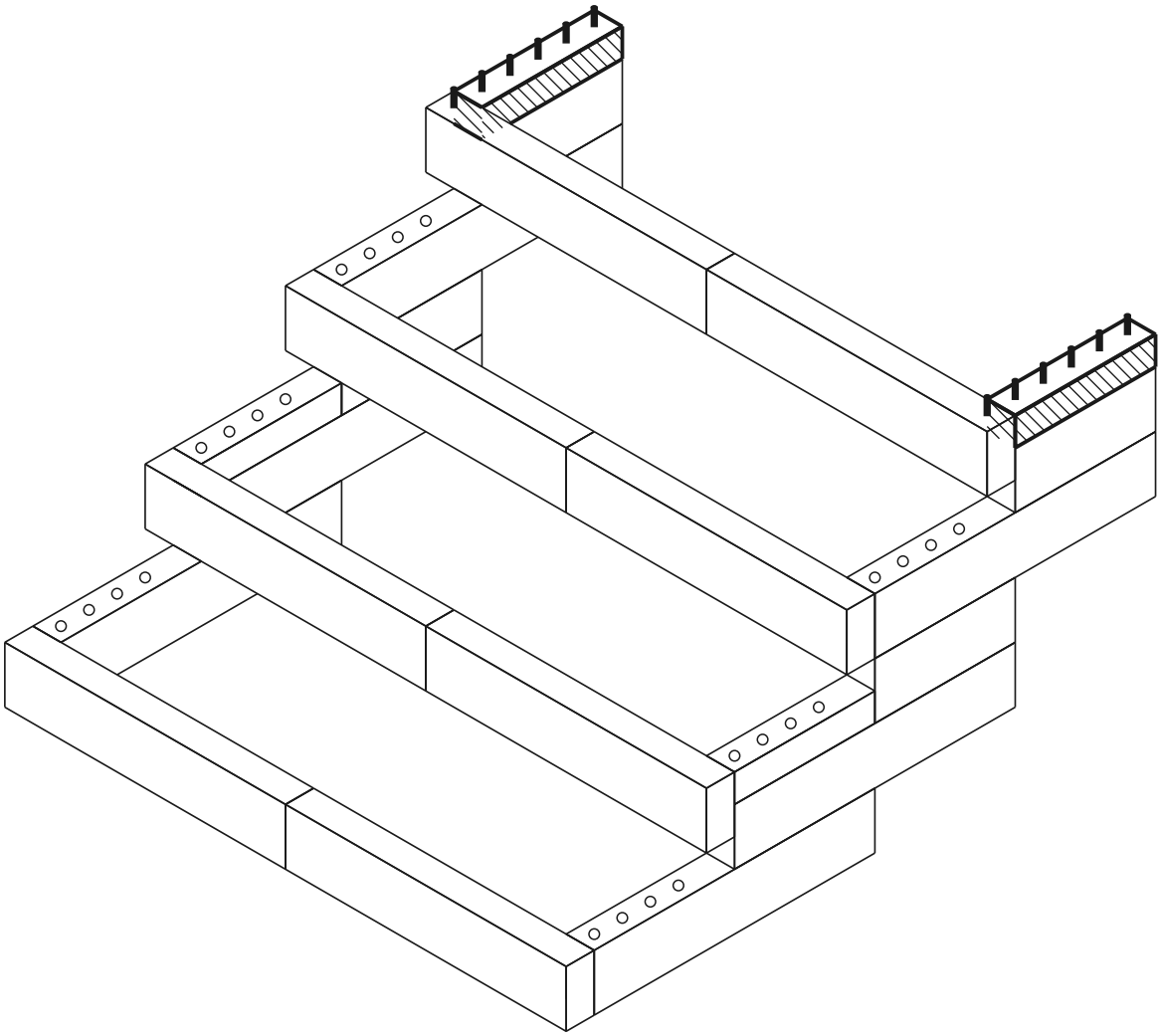

aktuální vrstva postaveno kolík díra

POHLED SHORA - KTERÝ DÍL KAM

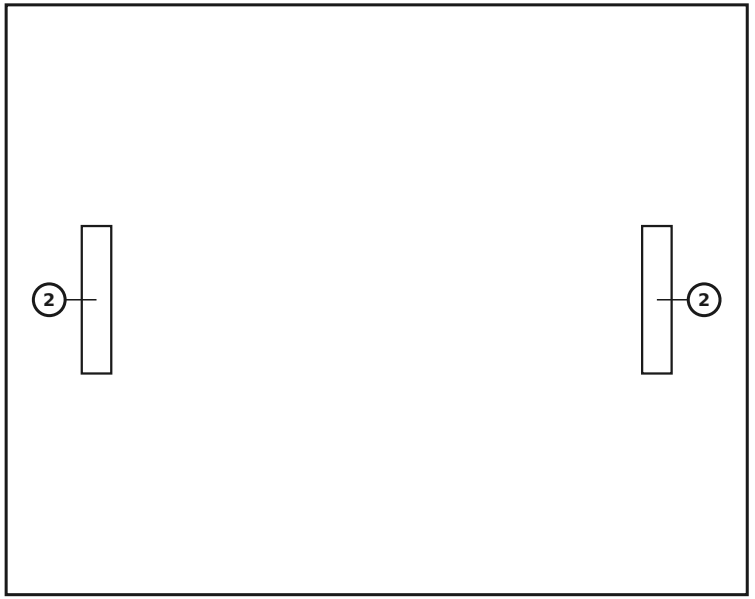

DÍLY V TÉTO VRSTVĚ

č.	rozměr (mm)	nákres	díry	ks
2	60 x 60 x 300	• ○ ○ ○ •	5× Ø12	**2**
	Konektory	●		**0**

Vrstva 13 / 13 — Osazení sedací desky

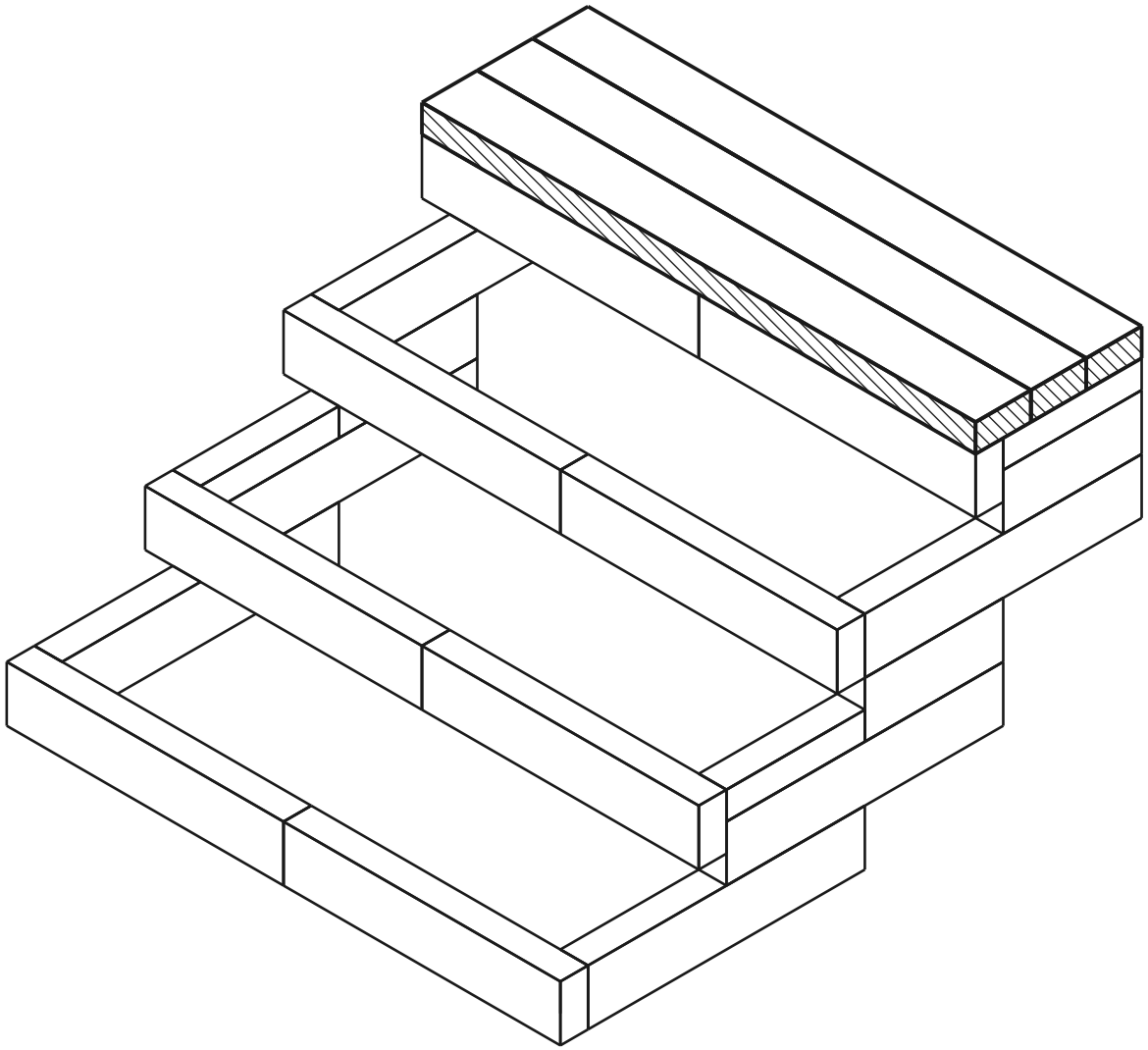

aktuální vrstva postaveno kolík díra

POHLED SHORA - KTERÝ DÍL KAM

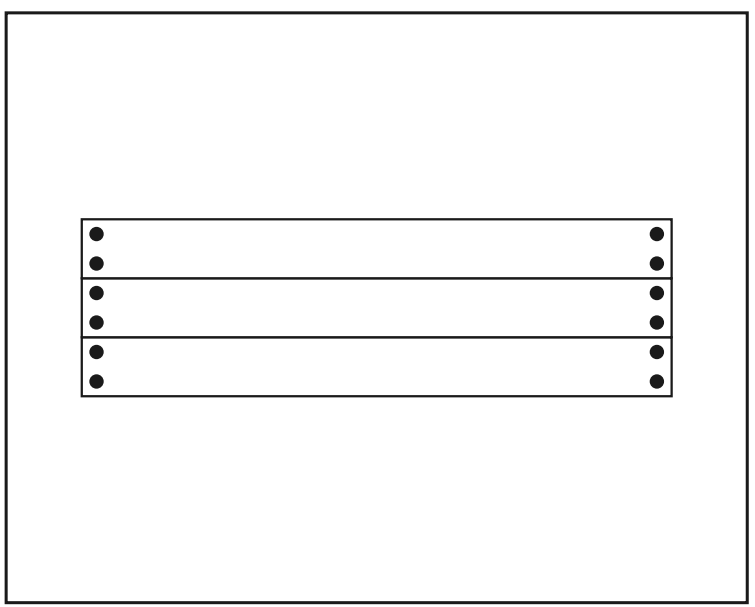

DÍLY V TÉTO VRSTVĚ

rozměr (mm)	nákres	díry	ks
60 x 120 x 1200		4× Ø12	**3**
Konektory	●		**12**

Zarazte kolíky do horní vrstvy stěny, poté na ně shora osad'te sedací desku.

Hotový model

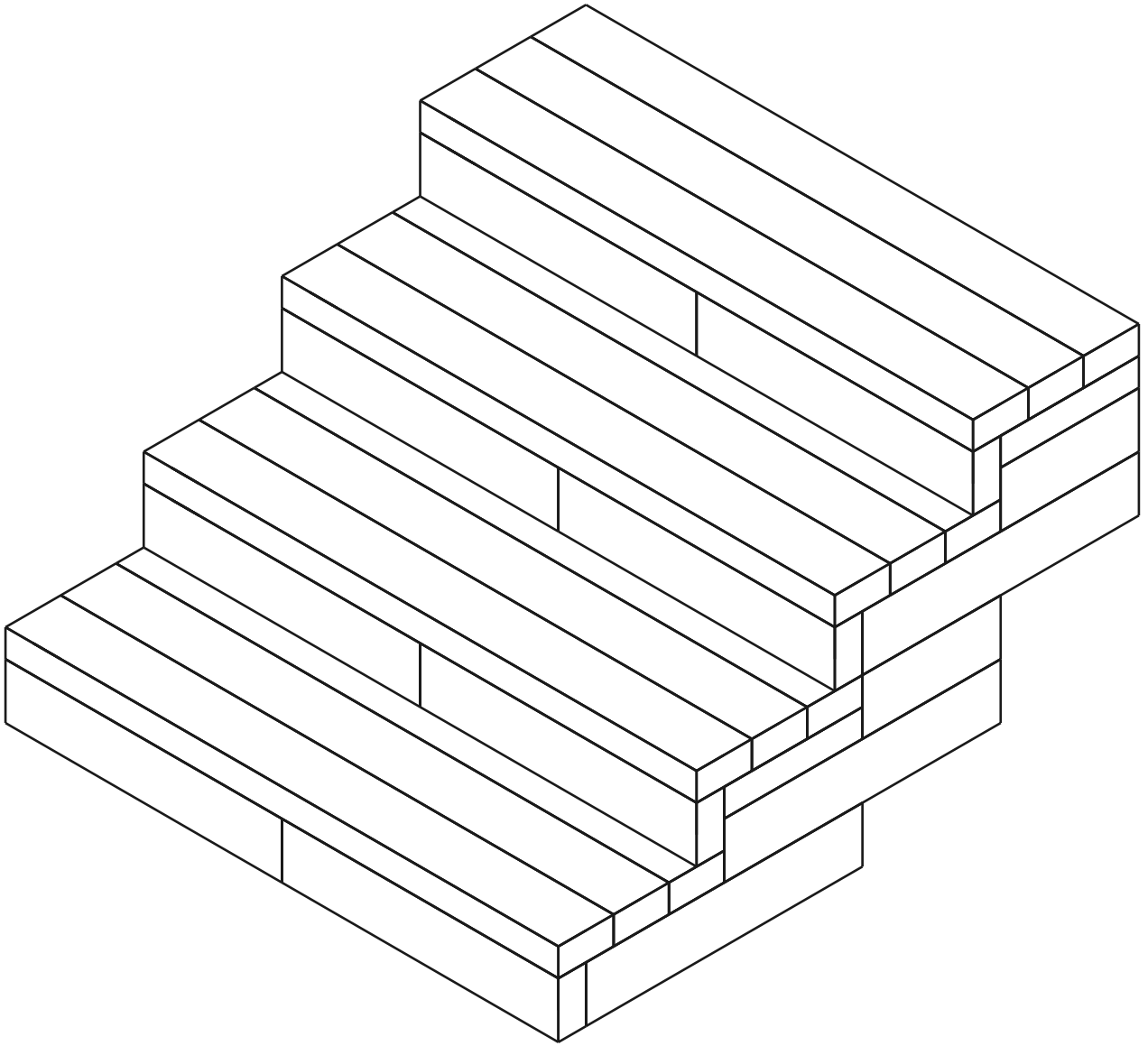

Rozpis materiálu (BOM)

Dílec	Role	Ks
60×120×600 mm (BOTTOM)	spodek	4
60×120×600 mm	střed	10
60×120×300 mm	střed	4
60×60×300 mm (MID)	střed	4
Sedací deska 1200mm	sedák	12
Connector (12×70 mm pin)	-	84

Celkem: 34 dílů